4-vaks (2x2) design vrijstaande brievenbus GOETHE ST-R - RAL naar keuze | 100 mm diep | met 4 brievenbussen



Product number 215-STR-4

Product description

4-vaks 2x2 design vrijstaande brievenbus GOETHE ST-R - RAL naar keuze

Hoogwaardig vervaardigde 4-partij vrijstaande brievenbus met elegante ronde buis-staandelementen. De moderne brievenbus GOETHE is ideaal geschikt voor de veeleisende entree. De strakke vormgeving zonder zichtbaar slot maakt deze brievenbus bijzonder elegant.

De afmetingen van de individuele vakken bieden een inhoud van ca. 16 liter; de grote inwerpopening garandeert ook bij DIN-C4-enveloppen en tijdschriften of na meerdaagse afwezigheid geen gekreukte post. Het innovatieve Push-Key-slot bevindt zich onzichtbaar in het interieur van de brievenbus. De sleutel wordt enkel in de aanwezige opening gestoken (niet draaien nodig) en de deur gaat open. Door de positie van het slot is deze brievenbus zo ontworpen dat de uitneemdeur voorkomt dat uw post naar voren valt. Dankzij de waterafvoerrand is de binnenliggende post optimaal beschermd tegen weersinvloeden. De inwerpklap is uitgerust met hoogwaardige asdempers, waardoor geruisloos sluiten gegarandeerd is en er geen hinderlijk geklapper door weersinvloeden optreedt. De uitwisselbare naamplaatjes van plexiglas zijn comfortabel van voren te bedienen; voor een optimale uitstraling raden wij het vlak geïntegreerde naamplaatje met lasergravure aan (zie Accessoires). Het 2e naamplaatje is uitgevoerd met de inzet Reclame Ja/Nee.

De brievenbussystemen van de GOETHE-collectie kenmerken zich door het consequent gebruik van roestvast staal en aluminium. Het resultaat is een zeer hoge duurzaamheid en levensduur. De constructie is door onze eigen ingenieurs ontwikkeld met het oog op hoge flexibiliteit en modulariteit, eenvoudige montage van vervangende onderdelen en probleemloze zelfmontage. Voor alle GOETHE-installaties zijn Vervangende onderdelen rechtstreeks in onze shop beschikbaar.

Dankzij de constructiewijze is de zelfmontage ongecompliceerd.

Beschermd gebruiksmodel volgens DPMA, dossiernummer DE: 20 2021 101 679.5

Briefkasten Manufaktur Lippe GmbH
Werler Straße 60
32105 Bad Salzuflen

www.briefkasten-manufaktur.de
info@briefkasten-manufaktur.de
Tel.: +49 5222 807110

Geschäftsführer Oliver Woineck
Ust.ID.Nr. DE303690847
Handelsregister Amtsgericht Lemgo, HRB 8618

- 4-voudige vrijstaande brievenbus van roestvast staal en aluminium.
- Brievenbussen van RVS 1.4016 (magnetisch roestvast staal), poedergecoat in RAL naar keuze.
- Kwaliteitsproductie - Made in Germany door Briefkasten Manufaktur Lippe.
- Innovatief Push-Key-slot met 2 sleutels per partij.
- Het inwerpen en het uitnemen van de post gebeurt van voren. Inwerpklap met hoogwaardige asdempers voor zeer geruisloos inwerpen van de post.
- De brievenbussen voldoen aan DIN/EN 13724. Inwerpopening (3,5 cm x 36,0 cm) voor C4 liggend, hier passen ook grote brieven in zonder te knikken.
- De uitneemdeuren openen van boven naar beneden. Zo kan uw post niet naar voren vallen.
- Naamplaatje van plexiglas voor naamopdruk en 2e naamplaatje Reclame Ja/Nee per partij.
- Optionele huisnummeraanduiding ca. 70–80 mm hoog.
- Optimale bescherming tegen regen door regenafloopranden en een regendak van 3 mm aluminium AlMg3 W19, poedergecoat in RAL naar keuze.
- Zijbekleding van 3 mm aluminium AlMg3 W19, poedergecoat in RAL naar keuze.
- Achterwand van 1 mm RVS V2A 1.4301, poedergecoat in RAL naar keuze.
- De staanders bestaan uit 60,3 mm RVS V2A 1.4301, geborsteld, voor schroefmontage of om in te betonneren.

Belangrijke informatie:

Om een optimale waterbescherming van uw post te bereiken, dient de brievenbus of de brievenbusseninstallatie bij voorkeur onder een luifel te staan.

De post is alleen beschermd tegen water wanneer deze volledig in de kast is afgelegd en de inwerpklap gesloten is. Niet volledig ingestoken post maakt het mogelijk dat vocht en vuil in de brievenbus binnendringen. Deze installatie is beschermd tegen binnendringen van water conform DIN EN 13724. Het binnendringen van water is geen reden voor reclamatie.

Product properties

Oppervlak/kleur	RAL 9005 diepzwart, RAL 3004 paarsrood, DB 703 ijzerglimmerts, RAL 7016 antracietgrijs, RAL naar keuze (volgens kleurentabel), RAL 9007 grijs aluminium, RAL 9016 verkeerswit
Serie	GOETHE
Aantal dozen	met 4 brievenbussen
Naametikettering	Naamplaatje
Basismateriaal	Aluminium AlMg3 W19, Roestvrij staal V2A 1.4301, Roestvrij staal 1.4016 (magnetisch roestvrij staal)
Type montage	Vrijstaand
Item terugtrekken	Voorkant
Enkele doos per volume	Groot > 16 liter

Briefkasten Manufaktur Lippe GmbH
Werler Straße 60
32105 Bad Salzuflen

www.briefkasten-manufaktur.de
info@briefkasten-manufaktur.de
Tel.: +49 5222 807110

Geschäftsführer Oliver Woineck
Ust.ID.Nr. DE303690847
Handelsregister Amtsgericht Lemgo, HRB 8618

Dimensions

Hoogte van individuele doos in mm	400,0
Breedte van enkele doos in mm	400,0
Volume in liter	16
Hoogte van lettersleuf in mm	35,0
Breedte van lettersleuf in mm	360,0
Hoogte van brievenbussysteem in mm	800,0
Breedte van brievenbussysteem in mm	800,0
Totale hoogte in mm	1200,0 | 1500,0 | 1700,0
Totale breedte in mm	970,0
Diepte in mm	100,0 + 25,0 Regendak
Gewicht in kg	43
Leveringstoestand	Geleverd in blokken, standelementen / brievenbus verdeeld

Dimension drawing

Briefkasten Manufaktur Lippe GmbH
Werler Straße 60
32105 Bad Salzuflen

www.briefkasten-manufaktur.de
info@briefkasten-manufaktur.de
Tel.: +49 5222 807110

Geschäftsführer Oliver Woineck
Ust.ID.Nr. DE303690847
Handelsregister Amtsgericht Lemgo, HRB 8618

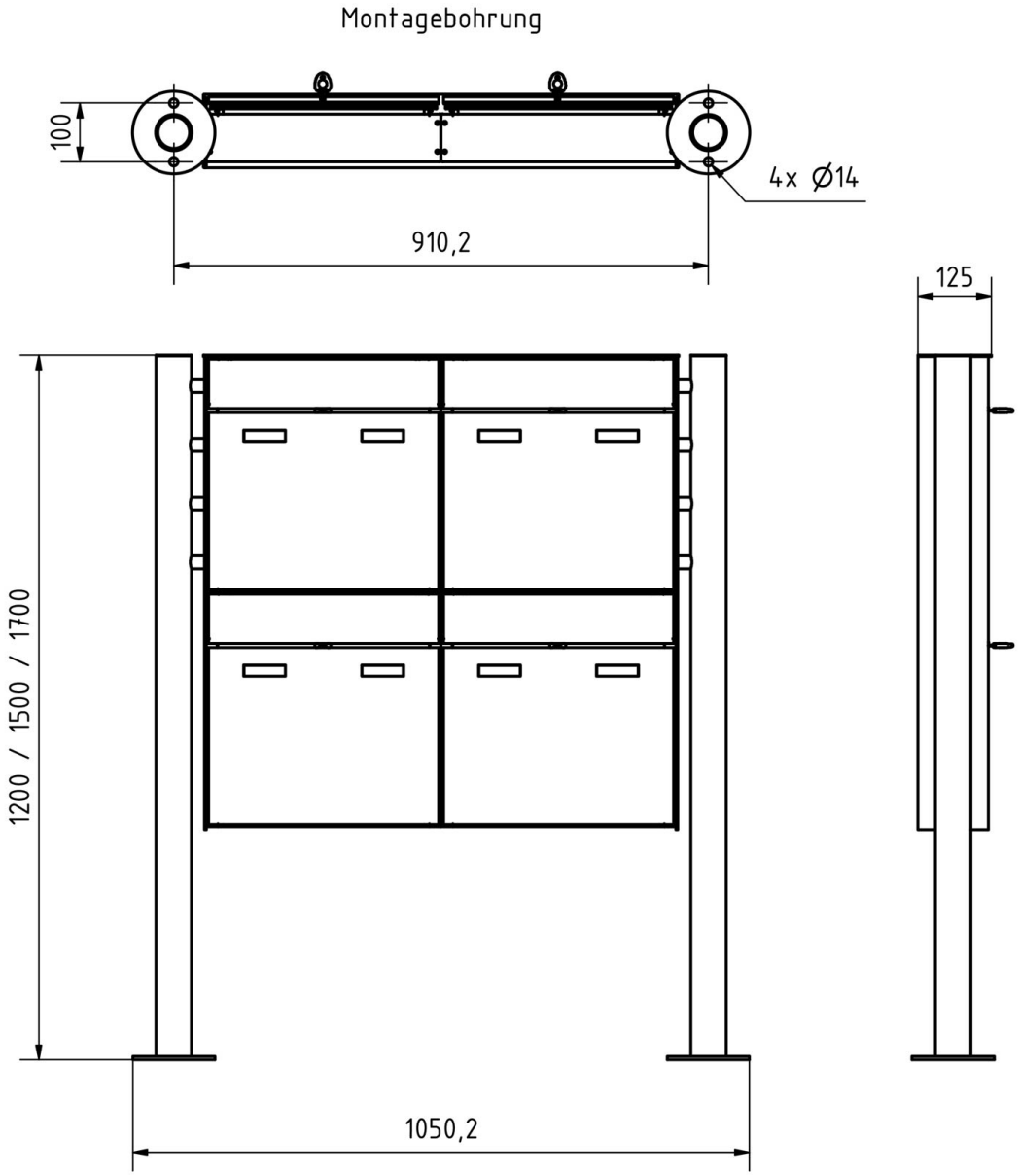

Briefkasten Manufaktur Lippe GmbH
Werler Straße 60
32105 Bad Salzuflen

www.briefkasten-manufaktur.de
info@briefkasten-manufaktur.de
Tel.: +49 5222 807110

Geschäftsführer Oliver Woineck
Ust.ID.Nr. DE303690847
Handelsregister Amtsgericht Lemgo, HRB 8618

More images

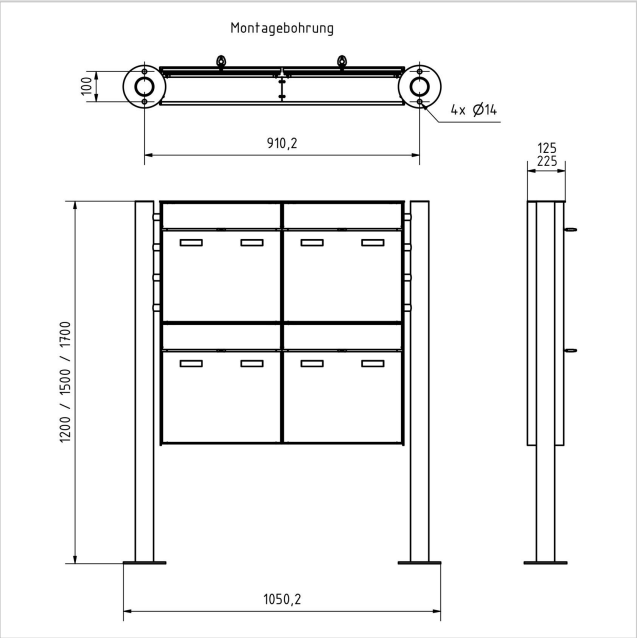







Briefkasten Manufaktur Lippe GmbH
Werler Straße 60
32105 Bad Salzuflen

www.briefkasten-manufaktur.de
info@briefkasten-manufaktur.de
Tel.: +49 5222 807110

Geschäftsführer Oliver Woineck
Ust.ID.Nr. DE303690847
Handelsregister Amtsgericht Lemgo, HRB 8618









Briefkasten Manufaktur Lippe GmbH
Werler Straße 60
32105 Bad Salzuflen

www.briefkasten-manufaktur.de
info@briefkasten-manufaktur.de
Tel.: +49 5222 807110

Geschäftsführer Oliver Woineck
Ust.ID.Nr. DE303690847
Handelsregister Amtsgericht Lemgo, HRB 8618



Briefkasten Manufaktur Lippe GmbH
Werler Straße 60
32105 Bad Salzuflen

www.briefkasten-manufaktur.de
info@briefkasten-manufaktur.de
Tel.: +49 5222 807110

Geschäftsführer Oliver Woineck
Ust.ID.Nr. DE303690847
Handelsregister Amtsgericht Lemgo, HRB 8618