11 6x2 roestvast stalen opbouwbrievenbus BASIC Plus 382XA AP - RAL naar keuze | 100 mm diep | ? Kleur naar keuze | met 11 brievenbussen (6x2)



Product number 382XA-11-100

Product description

11-voudige 6x2 roestvrijstalen opbouwbrievenbus Design BASIC Plus 382XA AP - RAL naar keuze

Hoogwaardige opbouwbrievenbus voor 11 partijen, made in Germany door Briefkasten Manufaktur.

De complete opbouwbrievenbusinstallatie bestaat uit roestvrij staal V2A, gepoedercoat in een RAL-kleur. De zeer hoogwaardige afwerking en het doordachte concept maken deze brievenbusinstallatie tot een van onze toppers. Een regenaflooprand voor optimale waterbescherming, een doorlopende rubberen lip voor geruisloze inworp, het solide verwisselbare naamplaatje, een praktische postbeugel en het zeer robuuste slot kenmerken deze opbouwbrievenbusinstallatie.

Dankzij de constructiewijze is zelfmontage eenvoudig. De brievenbusinstallatie is voorbereid voor eenvoudige complete montage; er is geen arbeidsintensieve wandmontage van losse bakken nodig.

Briefkasten Manufaktur Lippe GmbH
Werler Straße 60
32105 Bad Salzuflen

www.briefkasten-manufaktur.de
info@briefkasten-manufaktur.de
Tel.: +49 5222 807110

Geschäftsführer Oliver Woineck
Ust.ID.Nr. DE303690847
Handelsregister Amtsgericht Lemgo, HRB 8618

- 11-voudige opbouwbrievenbusinstallatie met brievenbussen van roestvrij staal V2A, gepoedercoat in een RAL-kleur.
- De installatie wordt geproduceerd door Briefkasten Manufaktur. Duitse kwaliteitsfabricage "Made in Germany".
- De brievenbussen voldoen aan DIN/EN 13724. Inwerpopening (3,5 cm x 32,5 cm) voor C4 liggend; ook grote brieven passen erin zonder te worden gevouwen.
- Inwerpkleppen met geluiddempende rubberdichting voor zeer geruisloze inworp van de post.
- De deuren zijn van links naar rechts te openen.
- Inclusief 2 sleutels met sleutelnummer, verwisselbaar naamplaatje onder de inwerpklep en postbeugel per brievenbus.
- Grote inhoud dankzij optionele brievenbusdiepte +50 mm = ca. 17 l. Geschikt voor bedrijven en huishoudens met veel post.
- Inclusief zijbekleding + regendak van roestvrij staal V2A, gepoedercoat in een RAL-kleur.
- Voor wandmontage inclusief montageschiene en bevestigingsmateriaal (schroeven + pluggen).

Belangrijke informatie:

De post is alleen bij volledige inworp en gesloten klep beschermd tegen vocht en vervuiling. Bij bepaalde extreme weersomstandigheden kan er toch water binnendringen (volgens DIN EN 13724 tot 1 ccm). Dit is geen reden voor reclamatie.

Product properties

Oppervlak/kleur	RAL 9005 diepzwart, RAL 3004 paarsrood, DB 703 ijzerglimmerts, RAL 7016 antracietgrijs, RAL naar keuze (volgens kleurentabel), RAL 9007 grijs aluminium, RAL 9016 verkeerswit
Serie	BASIS
Enkele doos per volume	Normaal > 10 liter
Naametikettering	Naamplaatje
Basismateriaal	Roestvrij staal V2A 1.4301
Item terugtrekken	Voorkant
Aantal dozen	met 11 brievenbussen
Type montage	Opbouw

Briefkasten Manufaktur Lippe GmbH
Werler Straße 60
32105 Bad Salzuflen

www.briefkasten-manufaktur.de
info@briefkasten-manufaktur.de
Tel.: +49 5222 807110

Geschäftsführer Oliver Woineck
Ust.ID.Nr. DE303690847
Handelsregister Amtsgericht Lemgo, HRB 8618

Dimensions

Hoogte van individuele doos in mm	330,0
Breedte van enkele doos in mm	355,0
Volume in liter	12,0 | 17,0
Hoogte van lettersleuf in mm	35,0
Breedte van lettersleuf in mm	325,0
Hoogte van brievenbussysteem in mm	660,0
Breedte van brievenbussysteem in mm	2130,0
Diepte in mm	100,0 | 150,0
Gewicht in kg	36
Leveringstoestand	Installatie wordt voorgemonteerd/gedeeltelijk gedemonteerd geleverd

Briefkasten Manufaktur Lippe GmbH
Werler Straße 60
32105 Bad Salzuflen

www.briefkasten-manufaktur.de
info@briefkasten-manufaktur.de
Tel.: +49 5222 807110

Geschäftsführer Oliver Woineck
Ust.ID.Nr. DE303690847
Handelsregister Amtsgericht Lemgo, HRB 8618

More images







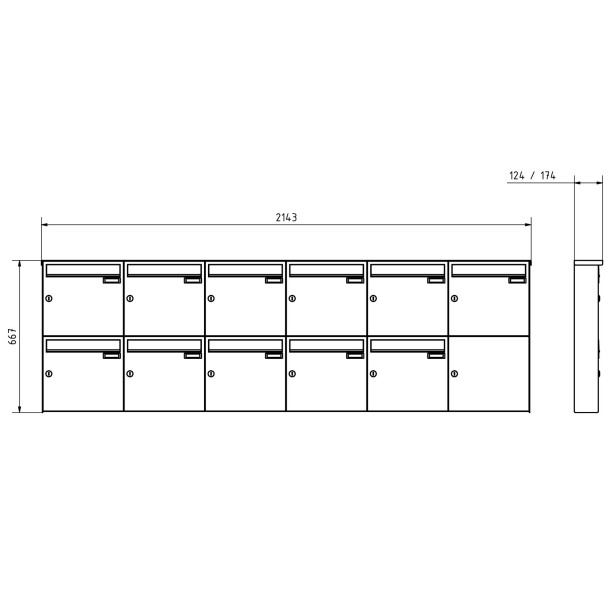

Briefkasten Manufaktur Lippe GmbH
Werler Straße 60
32105 Bad Salzuflen

www.briefkasten-manufaktur.de
info@briefkasten-manufaktur.de
Tel.: +49 5222 807110

Geschäftsführer Oliver Woineck
Ust.ID.Nr. DE303690847
Handelsregister Amtsgericht Lemgo, HRB 8618







Briefkasten Manufaktur Lippe GmbH
Werler Straße 60
32105 Bad Salzuflen

www.briefkasten-manufaktur.de
info@briefkasten-manufaktur.de
Tel.: +49 5222 807110

Geschäftsführer Oliver Woineck
Ust.ID.Nr. DE303690847
Handelsregister Amtsgericht Lemgo, HRB 8618