4er 2x2 RVS hekbrievenbus BASIC Plus 382XZ - RAL naar keuze - uitneembaar vanaf de achterkant | ? Kleur naar keuze | met 4 brievenbussen (2x2)



Product number 382XAZ-4

Product description

4er 2x2 RVS hekbrievenbus BASIC Plus 382XZ - RAL naar keuze - uitneembaar vanaf de achterkant

Hoogwaardige hekbrievenbus voor 4 partijen van Briefkasten Manufaktur. Post wordt aan de voorkant ingevoerd, bewoners kunnen de post aan de achterkant verwijderen. De brievenbus kan aan uw hek worden bevestigd met de optionele spijlenmatbevestiging; als deze niet wordt gekozen, moet de brievenbus door uw hekbouwer worden gemonteerd en geperforeerd. De complete hekbrievenbus is gemaakt van weerbestendig roestvrij staal V2A 1.4301, gepoedercoat in een RAL-kleur naar keuze. Een regenafvoerrand voor optimale bescherming tegen water, een inwerpklep met rubberen buffer, het solide verwisselbare typeplaatje, een praktische paalhouder en het zeer robuuste slot kenmerken deze roestvrijstalen brievenbus.

De brievenbussystemen van de BASIC Plus-collectie worden gekenmerkt door het consequente gebruik van V2A-roestvrij staal. Het resultaat is een zeer lange levensduur en duurzaamheid. Het ontwerp is ontwikkeld door onze eigen ingenieurs met het oog op hoge flexibiliteit en modulariteit, eenvoudige montage van reserveonderdelen en ongecompliceerde zelfmontage. Reserveonderdelen zijn direct beschikbaar voor alle BASIC Plus-systemen.

Briefkasten Manufaktur Lippe GmbH
Werler Straße 60
32105 Bad Salzuflen

www.briefkasten-manufaktur.de
info@briefkasten-manufaktur.de
Tel.: +49 5222 807110

Geschäftsführer Oliver Woineck
Ust.ID.Nr. DE303690847
Handelsregister Amtsgericht Lemgo, HRB 8618

- 4-poots afrasteringsbox gemaakt van roestvrij staal V2A 1.4301, gepoedercoat in RAL kleur.
- Het systeem wordt geproduceerd door Briefkasten Manufaktur. Duitse kwaliteitsproductie "Made in Germany".
- De brievenbussen voldoen aan DIN/EN 13724. Inwerpformaat (3,5 cm x 32,5 cm) voor C4 liggend, ook grote brieven passen hier zonder kreuken in.
- Inwerpklep met geluidsabsorberende rubberen afdichting voor zeer stille postinvoer.
- De deur kan van links naar rechts worden geopend.
- Incl. 2 sleutels met sleutelnummer, verwisselbaar naamplaatje (type 2) onder de klep en posthouder.
- Incl. zijbekleding + regenkap van V2A roestvrij staal, poedercoating in RAL-kleur.
- Geschikt voor hekmontage, bevestigingsgaten moeten ter plaatse worden gemaakt. Optioneel met staafmathouder.

Belangrijke informatie:

De paal is alleen beschermd tegen vocht en vuil wanneer deze volledig is geplaatst en de klep is gesloten. Onder bepaalde extreme weersomstandigheden kan er toch water binnendringen (tot 1 ccm volgens DIN EN 13724). Dit is geen reden voor een klacht.

Product properties

Oppervlak/kleur	RAL 9005 diepzwart, RAL 3004 paarsrood, DB 703 ijzerglimmerts, RAL 7016 antracietgrijs, RAL naar keuze (volgens kleurentabel), RAL 9007 grijs aluminium, RAL 9016 verkeerswit
Serie	BASIS
Enkele doos per volume	Normaal > 10 liter
Aantal dozen	met 4 brievenbussen
Naametikettering	Naamplaatje
Basismateriaal	Roestvrij staal V2A 1.4301
Type montage	Hek
Item terugtrekken	Achterkant

Briefkasten Manufaktur Lippe GmbH
Werler Straße 60
32105 Bad Salzuflen

www.briefkasten-manufaktur.de
info@briefkasten-manufaktur.de
Tel.: +49 5222 807110

Geschäftsführer Oliver Woineck
Ust.ID.Nr. DE303690847
Handelsregister Amtsgericht Lemgo, HRB 8618

Dimensions

Hoogte van individuele doos in mm	330,0
Breedte van enkele doos in mm	355,0
Volume in liter	12
Hoogte van lettersleuf in mm	35,0
Breedte van lettersleuf in mm	325,0
Hoogte van brievenbussysteem in mm	660,0
Breedte van brievenbussysteem in mm	710,0
Diepte in mm	100,0 + 24,0 Regendak
Gewicht in kg	23
Leveringstoestand	Systeem wordt voorgemonteerd/gedeeltelijk gedemonteerd geleverd

Dimension drawing

Briefkasten Manufaktur Lippe GmbH
Werler Straße 60
32105 Bad Salzuflen

www.briefkasten-manufaktur.de
info@briefkasten-manufaktur.de
Tel.: +49 5222 807110

Geschäftsführer Oliver Woineck
Ust.ID.Nr. DE303690847
Handelsregister Amtsgericht Lemgo, HRB 8618

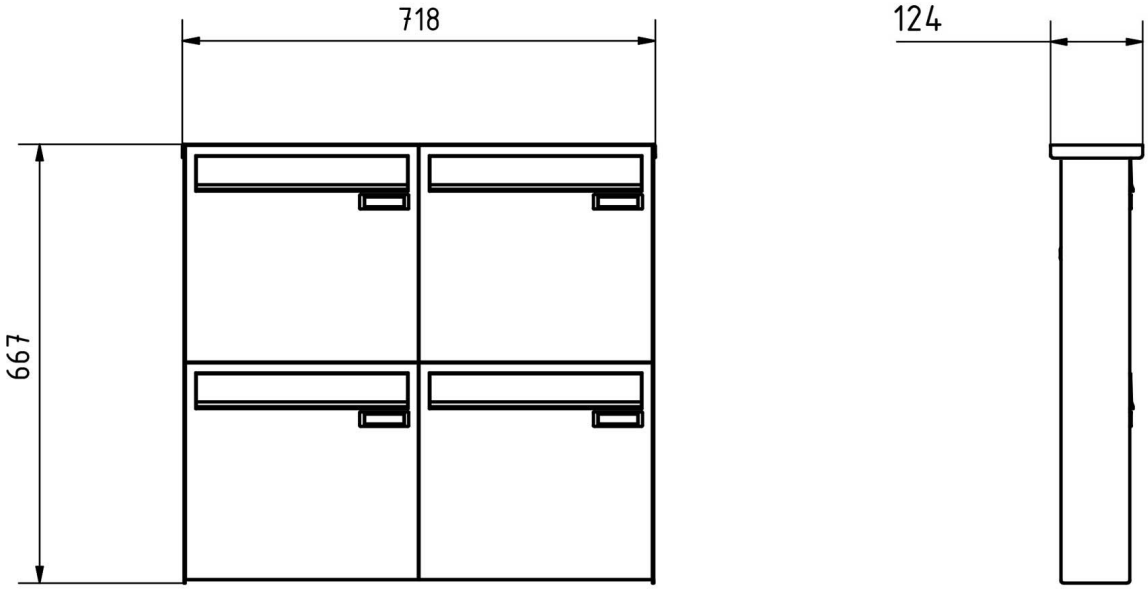

Briefkasten Manufaktur Lippe GmbH
Werler Straße 60
32105 Bad Salzuflen

www.briefkasten-manufaktur.de
info@briefkasten-manufaktur.de
Tel.: +49 5222 807110

Geschäftsführer Oliver Woineck
Ust.ID.Nr. DE303690847
Handelsregister Amtsgericht Lemgo, HRB 8618

More images









Briefkasten Manufaktur Lippe GmbH
Werler Straße 60
32105 Bad Salzuflen

www.briefkasten-manufaktur.de
info@briefkasten-manufaktur.de
Tel.: +49 5222 807110

Geschäftsführer Oliver Woineck
Ust.ID.Nr. DE303690847
Handelsregister Amtsgericht Lemgo, HRB 8618









Briefkasten Manufaktur Lippe GmbH
Werler Straße 60
32105 Bad Salzuflen

www.briefkasten-manufaktur.de
info@briefkasten-manufaktur.de
Tel.: +49 5222 807110

Geschäftsführer Oliver Woineck
Ust.ID.Nr. DE303690847
Handelsregister Amtsgericht Lemgo, HRB 8618



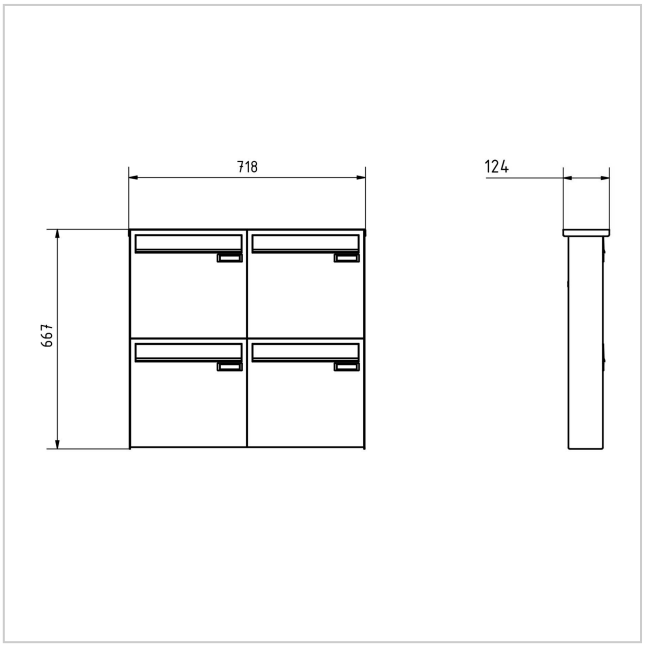

Briefkasten Manufaktur Lippe GmbH
Werler Straße 60
32105 Bad Salzuflen

www.briefkasten-manufaktur.de
info@briefkasten-manufaktur.de
Tel.: +49 5222 807110

Geschäftsführer Oliver Woineck
Ust.ID.Nr. DE303690847
Handelsregister Amtsgericht Lemgo, HRB 8618