Design-inbouwbrievenbus GRIMM - gepolijst roestvrij staal - GIRA System 106 - Video intercom links - VIDEO complete set | Links | Gira System 106 Complete set Video 2DB | Roestvrij staal, geborsteld | Inbouw



Product number 562-UP-SPL-1-VA-GI106KS

Product description

Ontwerp Inbouwbrievenbus GRIMM® – Een meesterwerk van de brievenbusfabriek

De ontwerp inbouwbrievenbus GRIMM combineert modern design met topkwaliteit afwerking – ideaal voor veeleisende aannemers en architecten die een elegante oplossing zoeken voor de integratie van het Gira-systeem 106. Gemaakt van hoogwaardig roestvrij staal en volledig „Made in Germany” door de brievenbusfabriek Lippe, staat dit model voor duurzaamheid, functionaliteit en stijlvolle uitstraling. De geschuurde voorplaat van 2 mm roestvrij staal V2A (1.4301) stelt teleur met een tijdloos uiterlijk en hoge corrosiebestendigheid. Het vlakke ontwerp maakt naadloze integratie van tot drie GIRA 106 systeemmodules mogelijk via een doordacht bevestigingssysteem. 3 GIRA systeemmodules zijn inbegrepen, zodat de brievenbus direct kan worden geplaatst. De bijbehorende GIRA woningenstation en de besturingseenheid ter afronding van deze brievenbus zijn inbegrepen. De modules kunnen eenvoudig worden uitgewisseld via het handige bevestigingssysteem.

De brievenbus GRIMM® is niet alleen een visueel hoogtepunt, maar staat ook op het gebied van functionaliteit en kwaliteit aan de top. Dankzij het innovatieve Push-Key-slot kan de brievenbus eenvoudig en comfortabel met één hand worden bediend. Open de deur met een druk op de knop en sluit de deur zonder gebruik van een sleutel. Het slot is optimaal beschermd tegen weersinvloeden. Daarnaast biedt de brievenbus een slim uitnamesysteem: De deur opent van boven naar beneden, waardoor de post veilig in de doos blijft en niet naar beneden kan vallen. Ook de invoer gebeurt comfortabel van voren, waarbij hoogwaardige assen dempers zorgen voor een zachte sluiting van het inwerpdeksel. De GRIMM valt bijzonder op door het dubbel kastensysteem: de inbouwdoos kan al tijdens de ruwbouwfase worden geïnstalleerd, terwijl de voorplaat pas na de voltooiing van de bouwwerken wordt gemonteerd – voor maximale flexibiliteit in de toekomst en bescherming tegen vuil en stof tijdens de bouwfase. De inbouwdoos is gemaakt van roestvrij staal 1.4016 en is voorzien van voorgestanste kabelinvoeren aan alle zijden, zodat een eenvoudige elektrische installatie mogelijk is.

Briefkasten Manufaktur Lippe GmbH
Werler Straße 60
32105 Bad Salzuflen

www.briefkasten-manufaktur.de
info@briefkasten-manufaktur.de
Tel.: +49 5222 807110

Geschäftsführer Oliver Woineck
Ust.ID.Nr. DE303690847
Handelsregister Amtsgericht Lemgo, HRB 8618

Dankzij de DIN/EN 13724-norm is de GRIMM ideaal voor grote brieven in het C4-formaat, die zonder te vouwen kunnen worden ingevoerd. De brievenbus GRIMM® overtuigt door zijn duurzame kwaliteit, tijdloos ontwerp en doordachte functionaliteit.

- Hoogwaardige brievenbus volledig van roestvrij staal voor inbouwmontage.
- Voorplaat van 2 mm roestvrij staal V2A 1.4301, geschuurd.
- Kwaliteitsproductie – Made in Germany door brievenbusfabriek Lippe.
- Inclusief GIRA woningenstation & bijbehorende besturingseenheid, systeem 106 deurstationsmodule, info-module & cameramodule ingebouwd.
- Innovatief Push-Key-slot inclusief 2 sleutels met sleutelnummmer, aangenaam sluiten zonder sleutel, optimaal beschermd tegen weersinvloeden.
- De uitname deur met openingsbegrenzer opent van boven naar beneden, om te voorkomen dat de post naar beneden valt.
- Frontale invoer met hoogwaardige assendempers voor een zeer stille invoer van post.
- DIN/EN 13724 conforme brievenbus, invoergrootte (3,5 cm x 32,5 cm) voor C4 liggend – ook grote brieven blijven intact. Extra uitnamebescherming van roestvrij staal geïntegreerd.
- Optimale weersbescherming door afgeschuinde rand.
- Dubbel kastensysteem: Ideaal voor inbouwmontage. De rand kan na de afloop van de bouwwerkzaamheden comfortabel worden geïnstalleerd.
- Inbouwdoos van roestvrij staal 1.4016 (roestvrij, magnetisch roestvrij staal) met voorgestanste kabelinvoeren aan alle zijden.

GIRA

Cameramodule Gira Systeem 106 - 5561 000

- Achter de verwisselbare zwartglasplaat schuilgaat een hoogwaardige camera met hoge lichtgevoeligheid. Dankzij een gezichtsveld van 100° is de gebruiker altijd op de hoogte van wat er voor de deur gebeurt.

Info-module Gira Systeem 106 - 5560 920

- Voor huisnummers die goed zichtbaar moeten zijn.

Deurstationsmodule Gira Systeem 106 - 5565 920

- Compact spraakmodule met geïntegreerde belknop voor de communicatie tussen binnen en buiten.
- Een hoogwaardige microfoon en een weersbestendige luidspreker zorgen voor goede communicatie.
- Voedingsvoorziening via 2-draads bus. Extra aansluiting voor ZV (bijvoorbeeld benodigd vanaf 3. cameramodulen).
- Alle andere systeem 106 modules (behalve spraakmodule) worden via de deurstationsmodule van stroom voorzien.

Woningenstation Gira Video AP 7 1209xx

- Woningenstation Video met een 17,78 cm (7") groot TFT-kleurenbeeldscherm en comfortabele spreekfunctie voor opbouwmontage of wandmontage met inbouwapparaatdoos of holle wanddoos. Met de optionele standaard (zie accessoires) ook geschikt voor plaatsing op meubels. Een 32 GB SD-geheugenkaart is inbegrepen voor interne beeldopslag. Volledige glazen front met touchfunctionaliteit en tactiele feedback.

Besturingseenheid Video REG Gira 128800

Briefkasten Manufaktur Lippe GmbH
Werler Straße 60
32105 Bad Salzuflen

www.briefkasten-manufaktur.de
info@briefkasten-manufaktur.de
Tel.: +49 5222 807110

Geschäftsführer Oliver Woineck
Ust.ID.Nr. DE303690847
Handelsregister Amtsgericht Lemgo, HRB 8618

- Besturingseenheid voor de voeding van de audio- en videocomponenten van de Gira deurcommunicatiesysteem.
- Voeding van de niet-polairiseerbare en kortsluitveilige 2-draads bus bij gebruik van video-componenten zoals kleurcamera, TFT-kleurenbeeldscherm.
- Tot 2 deurstations met kleurcamera en 28 woningenstation met TFT-kleurenbeeldscherm via besturingseenheid Video van stroom te voorzien.
- In totaal kunnen tot 15 kleurcamera's door de besturingseenheid Video worden aangestuurd (5 deurstations video en 10 TKS-camera-gateways), waarvan twee deurstations met kleurcamera door de besturingseenheid Video van stroom kunnen worden voorzien. De overige kleurcamera's moeten met elk een eigen voeding voor deurcommunicatie worden aangedreven.
- Zelfherstellende elektronische kortsluit- en overbelastingsdetectie van de bedrijfsspanningen en de busverbinding.
- Toetsen voor systeem- en deuropeningsprogrammering.
- LED-statusindicatoren voor werking, overbelasting, systeemprogrammering en deuropeningsprogrammering.
- AC 12 V uitgang voor het voeden van een gangbare deur opener.
- Relaisuitgang voor het schakelen van een deur opener met eigen voeding.
- Instelbare deuropener schakeltijd van 1 tot 10 s.

Belangrijke informatie:

Om een optimale waterbescherming voor uw post te bereiken, dient de brievenbus of brievenbusinstallatie indien mogelijk onder een overkapping te worden geplaatst.

Post is alleen beschermd tegen water als deze volledig in de doos is gelegd en het inwerpdeksel gesloten is. Niet volledig ingekorte post staat het binnendringen van vocht en vuil in de brievenbus toe. Deze installatie is beschermd tegen het binnendringen van water volgens DIN EN 13724. Waterinfiltratie is geen reden voor klachten.

Product properties

Serie	GRIMM
Verbindingstechnologie	2-draads
Aantal belknoppen	1 Taster
Functies	Camera, Intercomtoestel
Functiebox voorbereid voor fabrikant	GIRA
Basismateriaal	Roestvrij staal V2A 1.4301, Roestvrij staal 1.4016 (magnetisch roestvrij staal)
Huisnummer	Huisnummer als lasergravure
Naametikettering	Naam labelen als lasergravure
Item terugtrekken	Voorkant
Aantal dozen	met 1 brievenbus
Oppervlak/kleur	Grond
Enkele doos per volume	Groot > 16 liter
Type montage	Inbouw

Dimensions

Hoogte van individuele doos in mm	460,0
Breedte van enkele doos in mm	560,0
Volume in liter	26,0
Hoogte van lettersleuf in mm	35,0
Breedte van lettersleuf in mm	325,0
Hoogte van brievenbussysteem in mm	Buitenmaten 500,0 | Inbouwmaat 460,0
Breedte van brievenbussysteem in mm	Buitenmaat 600,0 | Inbouwmaat 560,0
Diepte in mm	150,0
Gewicht in kg	19
Leveringstoestand	Levering geschied gemonteerd

Dimension drawing

Briefkasten Manufaktur Lippe GmbH
Werler Straße 60
32105 Bad Salzuflen

www.briefkasten-manufaktur.de
info@briefkasten-manufaktur.de
Tel.: +49 5222 807110

Geschäftsführer Oliver Woineck
Ust.ID.Nr. DE303690847
Handelsregister Amtsgericht Lemgo, HRB 8618

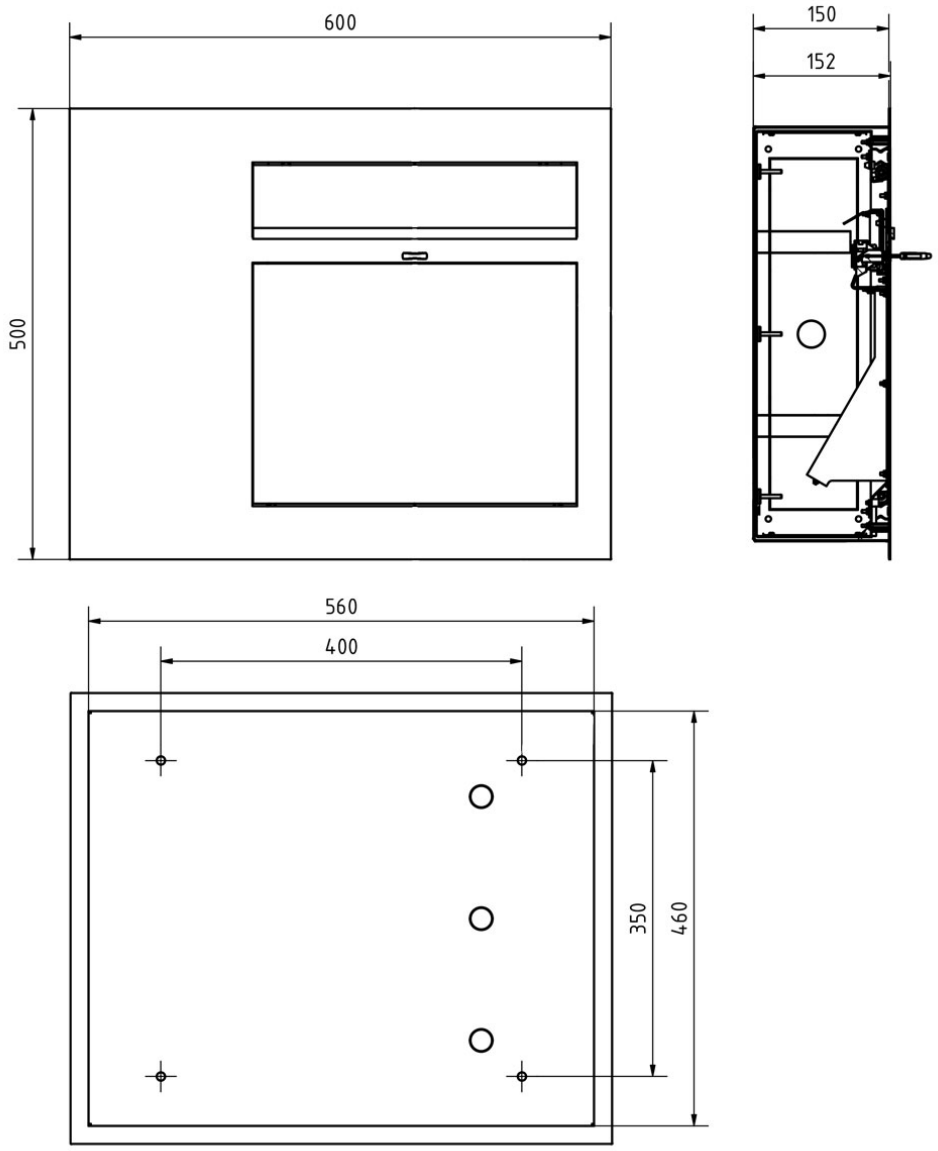

Briefkasten Manufaktur Lippe GmbH
Werler Straße 60
32105 Bad Salzuflen

www.briefkasten-manufaktur.de
info@briefkasten-manufaktur.de
Tel.: +49 5222 807110

Geschäftsführer Oliver Woineck
Ust.ID.Nr. DE303690847
Handelsregister Amtsgericht Lemgo, HRB 8618

More images

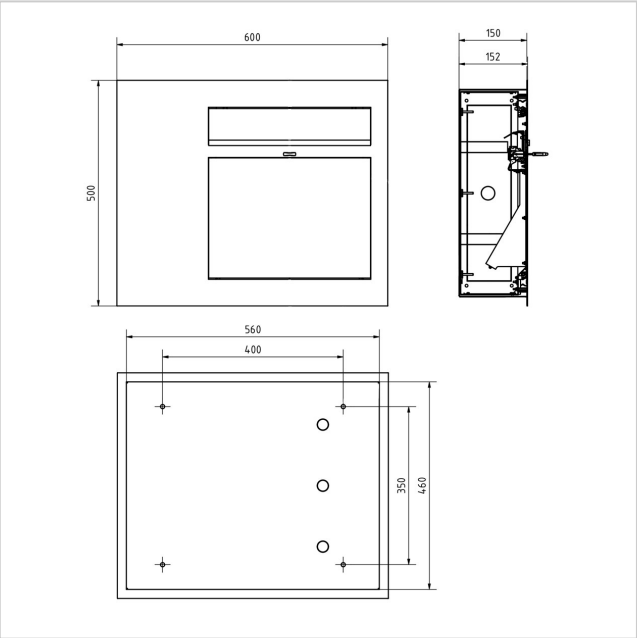

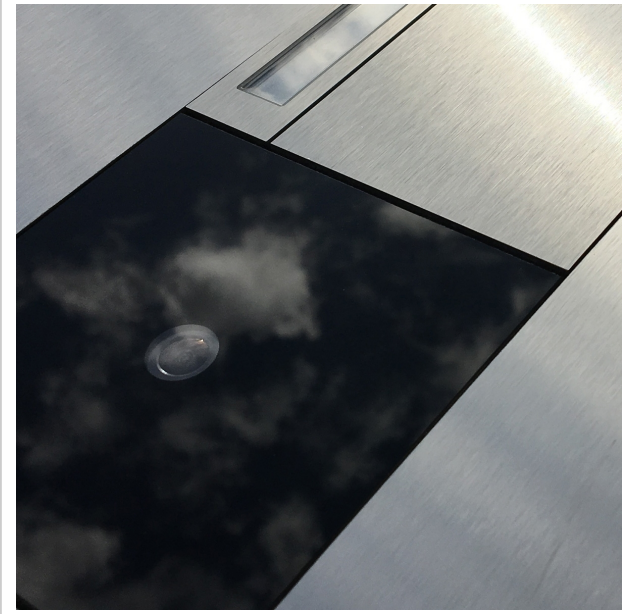





Briefkasten Manufaktur Lippe GmbH
Werler Straße 60
32105 Bad Salzuflen

www.briefkasten-manufaktur.de
info@briefkasten-manufaktur.de
Tel.: +49 5222 807110

Geschäftsführer Oliver Woineck
Ust.ID.Nr. DE303690847
Handelsregister Amtsgericht Lemgo, HRB 8618







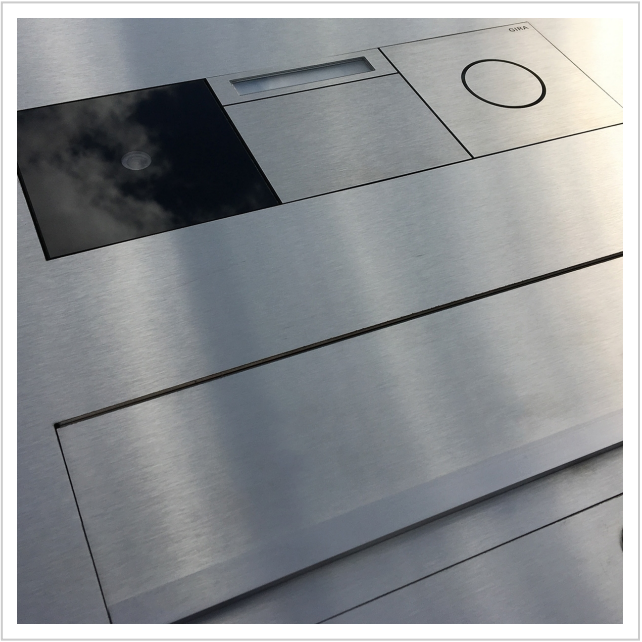

Briefkasten Manufaktur Lippe GmbH
Werler Straße 60
32105 Bad Salzuflen

www.briefkasten-manufaktur.de
info@briefkasten-manufaktur.de
Tel.: +49 5222 807110

Geschäftsführer Oliver Woineck
Ust.ID.Nr. DE303690847
Handelsregister Amtsgericht Lemgo, HRB 8618