6-vaks 2x3 vrijstaand brievenbussysteem Design BASIC 385220 7016 ST-R - RAL 7016 antracietgrijs | RAL 7016 antracietgrijs fijnstructuur mat | met 6 brievenbussen (3x2) | 300x220x385 mm (BxHxD) - ???? Groot 25 liter



Product number 385220-7016-6W

Product description

Vrijstaande brievenbusinstallatie BASIC 385220 voor 6 partijen – brede uitvoering – RAL 7016 antracietgrijs

De BASIC 385220 is ontworpen als een bijzonder ruime vrijstaande brievenbusoplossing voor 6 partijen. Ongeveer 25 liter inhoud per brievenbus biedt veel ruimte voor dagelijkse post, tijdschriften en grotere zendingen.

De brievenbussen zijn vervaardigd uit verzinkt staal en zijn mat gepoedercoat met fijne structuur in RAL 7016 antracietgrijs. Regendak en zijbekleding verbinden de afzonderlijke postvakken tot één gesloten, strakke totaalinstallatie.

De brede W-uitvoering verdeelt de postvakken over meerdere kolommen en creëert een lager ogende, overzichtelijke voorkant voor meerdere gebruikers.

Elk postvak heeft een inwerpopening van 35 × 265 mm voor DIN-C4-zendingen in staande (portret) orientatie. Een geluiddempende rubberlip vermindert klapgeluiden; de post wordt aan de voorzijde uitgenomen via van links naar rechts openende deuren. Per brievenbus behoren twee sleutels met sleutelnummer en een verwisselbaar naamplaatje tot de uitrusting.

De voordelen van de BASIC 385220 in één oogopslag

Brede, overzichtelijke meerpartijeninstallatie

De W-uitvoering verdeelt 6 grootvolume brievenbussen in een bredere, meerkolomige opstelling. Daardoor ontstaat een overzichtelijke voorkant met comfortabele toewijzing van de afzonderlijke postvakken.

Grootvolume 220 mm-uitvoering

Briefkasten Manufaktur Lippe GmbH
Werler Straße 60
32105 Bad Salzuflen

www.briefkasten-manufaktur.de
info@briefkasten-manufaktur.de
Tel.: +49 5222 807110

Geschäftsführer Oliver Woineck
Ust.ID.Nr. DE303690847
Handelsregister Amtsgericht Lemgo, HRB 8618

Met circa 300 × 220 × 385 mm per brievenbus biedt de BASIC 385220 ongeveer 25 liter postvolume. Dat is bijzonder praktisch bij hoger postaanbod of langere ledigingsintervallen.

Grote inwerpopening volgens DIN EN 13724

De inwerpopening van 35 × 265 mm is geschikt voor DIN-C4-zendingen in staande positie. Ook grotere enveloppen kunnen worden ingewerpt zonder te worden gevouwen.

Massieve roestvaststalen staanders

De vrijstaande installatie wordt gedragen door rondbuis-staanders van circa 60 mm diameter uit geslepen roestvast staal V2A 1.4301. Afhankelijk van de uitvoering is schroefmontage of inbetonneren mogelijk.

Robuuste grootvolume-installatie Made in Germany

De combinatie van verzinkt staal, grootvolume 25-liter postvakken, massieve roestvaststalen staanders en montagevriendelijke constructie maakt de BASIC 385220 tot een bijzonder robuuste oplossing voor dagelijks gebruik.

Uitrusting van de BASIC 385220 brievenbusinstallatie

Brievenbusinstallatie

Artikelnummer 385220-7016-6W
Serie BASIC 385220 ST-R
Aantal brievenbussen 6 afzonderlijk bruikbare postvakken
Bouwvorm Brede, meerkolomige vrijstaande installatie
Materiaal brievenbussen Verzinkt staal
Oppervlak Gepoedercoat in RAL 7016 antracietgrijs, fijne structuur mat
Brievenbusgrootte Ca. 300 × 220 × 385 mm per postvak
Postvolume Ca. 25 liter per brievenbus
Productie Made in Germany by Briefkasten Manufaktur Lippe

Post en bediening

Inwerpopening 35 × 265 mm, geschikt voor DIN C4 hoog
Inwerpklappen Met geluiddempende rubberlip
Postuitname Aan de voorzijde
Deuropening Van links naar rechts
Sleutels 2 sleutels met sleutelnummer per brievenbus
Naamplaatje Verwisselbaar naamplaatje onder de inwerpklap
Norm Brievenbussen volgens DIN EN 13724

Staanders en uitrusting

Staanders Rondbuis ca. 60 mm van roestvast staal V2A 1.4301, geslepen
Montagewijzen Optioneel voor schroefmontage of voor inbetonneren
Ankerbouten Bij schroefmontage niet in de levering inbegrepen; passend bij het fundament apart kiezen
Regendak / zijbekleding Verzinkt staal, gepoedercoat in RAL 7016 antracietgrijs, fijne structuur mat

25 liter postvolume

Briefkasten Manufaktur Lippe GmbH
Werler Straße 60
32105 Bad Salzuflen

www.briefkasten-manufaktur.de
info@briefkasten-manufaktur.de
Tel.: +49 5222 807110

Geschäftsführer Oliver Woineck
Ust.ID.Nr. DE303690847
Handelsregister Amtsgericht Lemgo, HRB 8618

De BASIC 385220 gebruikt de diepe brievenbusuitvoering van ca. 300 × 220 × 385 mm en ongeveer 25 liter inhoud per postvak. Het extra volume is bijzonder geschikt bij regelmatig post-, tijdschrift- en catalogusverkeer en bij langere ledigingsintervallen.

Montage door inbetonneren

Voor de vrijstaande brievenbusinstallatie adviseren wij een voldoende gedimensioneerd betonfundament. De roestvaststalen staanders moeten loodrecht worden uitgelijnd en duurzaam in het fundament worden verankerd. Fundamentsafmetingen en inbinddiepte moeten worden afgestemd op de bodemomstandigheden, het gewicht van de installatie en lokale voorwaarden.

Schroefmontage op een fundament

Voor schroefmontage is een vlak en draagkrachtig betonfundament vereist. Geschikte ankerbouten of gelijkwaardige bevestigingsmiddelen moeten passend bij de ondergrond en de belasting van de installatie worden gekozen. Ankerbouten behoren niet tot de basislevering.

Opmerking over weersbescherming

De post is bij volledig ingewerpte zendingen en gesloten inwerpklap zo goed mogelijk beschermd tegen vocht en vervuiling. Uitstekende zendingen kunnen het volledig sluiten van de klap voorkomen. Bij extreme weersomstandigheden kan er ondanks normconforme uitvoering toch vocht in de brievenbus komen.

Product properties

Basismateriaal	Staal, gegalvaniseerd
Serie	BASIS
Aantal dozen	met 6 brievenbussen
Naametikettering	Naamplaatje
Type montage	Vrijstaand
Oppervlak/kleur	RAL 7016 antracietgrijs, Grond
Item terugtrekken	Voorkant
Enkele doos per volume	Groot > 16 liter

Briefkasten Manufaktur Lippe GmbH
Werler Straße 60
32105 Bad Salzuflen

www.briefkasten-manufaktur.de
info@briefkasten-manufaktur.de
Tel.: +49 5222 807110

Geschäftsführer Oliver Woineck
Ust.ID.Nr. DE303690847
Handelsregister Amtsgericht Lemgo, HRB 8618

Dimensions

Hoogte van individuele doos in mm	220,0
Breedte van enkele doos in mm	300,0
Volume in liter	25
Hoogte van lettersleuf in mm	35,0
Breedte van lettersleuf in mm	265,0
Hoogte van brievenbussysteem in mm	440,0
Breedte van brievenbussysteem in mm	900,0
Totale hoogte in mm	1200,0 | 1500,0
Totale breedte in mm	465,0
Diepte in mm	435,0
Gewicht in kg	64
Leveringstoestand	De levering vindt plaats in blokken; staande elementen / brievenbus worden in delen geleverd.

Dimension drawing

Briefkasten Manufaktur Lippe GmbH
Werler Straße 60
32105 Bad Salzuflen

www.briefkasten-manufaktur.de
info@briefkasten-manufaktur.de
Tel.: +49 5222 807110

Geschäftsführer Oliver Woineck
Ust.ID.Nr. DE303690847
Handelsregister Amtsgericht Lemgo, HRB 8618

Montagebohrungen

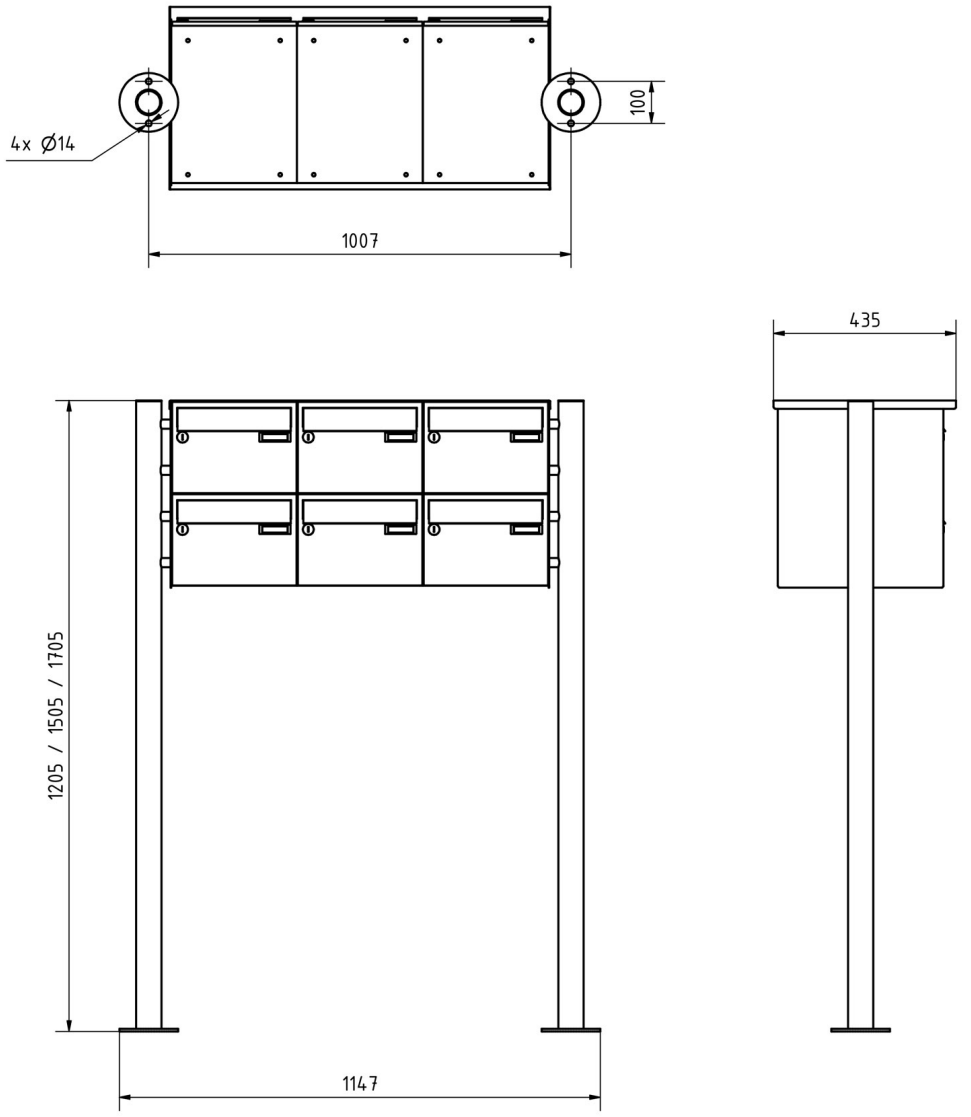

Briefkasten Manufaktur Lippe GmbH
Werler Straße 60
32105 Bad Salzuflen

www.briefkasten-manufaktur.de
info@briefkasten-manufaktur.de
Tel.: +49 5222 807110

Geschäftsführer Oliver Woineck
Ust.ID.Nr. DE303690847
Handelsregister Amtsgericht Lemgo, HRB 8618

More images

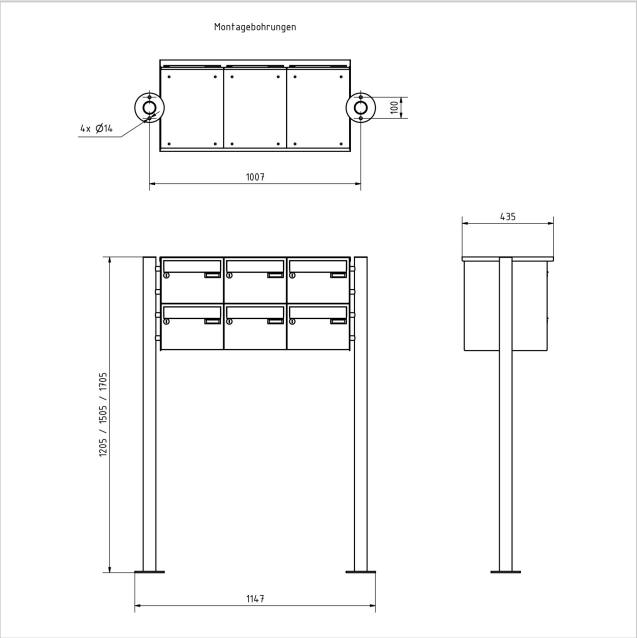







Briefkasten Manufaktur Lippe GmbH
Werler Straße 60
32105 Bad Salzuflen

www.briefkasten-manufaktur.de
info@briefkasten-manufaktur.de
Tel.: +49 5222 807110

Geschäftsführer Oliver Woineck
Ust.ID.Nr. DE303690847
Handelsregister Amtsgericht Lemgo, HRB 8618





Briefkasten Manufaktur Lippe GmbH
Werler Straße 60
32105 Bad Salzuflen

www.briefkasten-manufaktur.de
info@briefkasten-manufaktur.de
Tel.: +49 5222 807110

Geschäftsführer Oliver Woineck
Ust.ID.Nr. DE303690847
Handelsregister Amtsgericht Lemgo, HRB 8618