# 4-voudige inbouw brievenbusinstallatie BASIC - Edition NELLY - tweekleurig VA-RAL 7016 antracietgrijs | met 4 brievenbussen

**Product number** 382U-7016VA-BS-4




## Product description

## 4-vaks inbouw brievenbusinstallatie BASIC – Edition NELLY – BI-Color roestvrij staal / RAL 7016 antracietgrijs

**"Alles begint mit der Sehnsucht." – Nelly Sachs**

De Edition NELLY combineert de beproefde BASIC-brievenbustechniek met een duidelijk individueler voorkomen. De brievenbusbehuizing is van verzinkt staal en is voorzien van een poedercoating in RAL 7016 antracietgrijs fijnstructuur mat, terwijl de inwerpkleppen van roestvrij staal V2A 1.4301 zijn en met korrel 240 geschuurd. Dit bewuste BI-Color-contrast oogt modern en hoogwaardig en is met veel voordeuren, ramen en gevels te combineren. Als inbouwuitvoering met 4 brievenbussen is NELLY niet alleen voor het ontvangen van post bedoeld, maar vormt het ook een strak vormgegeven onderdeel van de entree. Het gepoedercoate afdekraam voor stucwerk vormt een duidelijke afsluiting naar de gevel; het bovenste gedeelte wordt het karakteristieke NELLY-opschriftvlak.

## De bijzondere voordelen van Edition NELLY

### Opschriftraam als onderdeel van de gevel

Bij de inbouwuitvoering wordt de personalisatie direct in de architectuur geïntegreerd: het bovenste deel van het afdekraam voor stucwerk dient als opschriftvlak voor huisnummer en/of straatnaam. Zo is geen extra naambord nodig, maar ontstaat een rustig, geïntegreerd NELLY-beeld.

### BI-Color: RAL 7016 ontmoet geschuurd roestvrij staal

De brievenbusbehuizing van verzinkt staal is in RAL 7016 antracietgrijs fijnstructuur mat gepoedercoat. De inwerpkleppen bestaan daarentegen uit roestvrij staal V2A 1.4301 en zijn met korrel 240 geschuurd. Het RVS-afdekraam voor stucwerk is gepoedercoat en zet het antracietgrijze corpus duidelijk af tegen de gevel.

Briefkasten Manufaktur Lippe GmbH
Werler Straße 60
32105 Bad Salzuflen

www.briefkasten-manufaktur.de
info@briefkasten-manufaktur.de
Tel.: +49 5222 807110

Geschäftsführer Oliver Woineck
Ust.ID.Nr. DE303690847
Handelsregister Amtsgericht Lemgo, HRB 8618

### Grote inworp voor DIN C4

De inworpopening van 35 × 325 mm is ontworpen voor DIN C4 in liggend formaat. Ook grotere brieven kunnen worden ingewerpt zonder gevouwen te hoeven worden. De brievenbusuitvoering voldoet aan DIN EN 13724.

### Rustige bediening in het dagelijks gebruik

De geschuurde RVS-inwerpkleppen zijn uitgerust met een geluiddempende rubberdichting. Een postbeugel ondersteunt de gecontroleerde uitname, terwijl de deuren van links naar rechts openen.

### Massief afdekraam voor stucwerk 25 × 58 mm

Het afdekraam voor stucwerk bestaat uit een 25 × 58 mm RVS-hoekprofiel van 1,5 mm dik V2A 1.4301. Gepoedercoat in RAL-kleur vormt het een duidelijke, robuuste afsluiting tussen de brievenbusinstallatie en de gevel.

## Uitvoering en technische kenmerken

### Materiaal en brievenbus

**Uitvoering** 4 brievenbussen
**Brievenbusbehuizing** Staal, verzinkt; RAL 7016 antracietgrijs fijnstructuur mat
**Inwerpkleppen** Roestvrij staal V2A 1.4301, geschuurd met korrel 240
**Inworpopening** 35 × 325 mm, DIN C4 liggend
**Norm** DIN EN 13724

### NELLY-design en bediening

**Opschrift** Individuele lasergravure in BML Lasercut-lettertype
**Naamplaatje** Vervangbaar naamplaatje onder de inwerpklep
**Postbeugel** Per brievenbus geïntegreerd
**Postontname** Aan de voorzijde
**Deuropening** Van links naar rechts
**Sluitingssysteem** Afhankelijk van de gekozen productconfiguratie

### Montage en constructie

**Montagewijze** Inbouw
**Afdekraam voor stucwerk** RVS-hoekprofiel 25 × 58 mm van 1,5 mm RVS V2A 1.4301, gepoedercoat
**Opschriftvlak** Bovenste afdekraam voor stucwerk met individuele lasergravure
**Regenafvoerrand** Geïntegreerd in de constructie
**Fabricage** Gemaakt in Duitsland door Briefkasten Manufaktur Lippe

#### Opmerking over weersbescherming

De poststukken zijn bij volledig inwerpen en een gesloten inwerpklep optimaal beschermd tegen vocht en vervuiling. Uitstekende zendingen kunnen verhinderen dat de klep volledig sluit.

#### Opmerking over inbouw

De inbouw dient vakkundig in de voorziene wandopbouw te worden uitgevoerd. Bij inbouw in geïsoleerde buitenmuren dienen met name afdichting en mogelijke warmtebruggen te worden overwogen.

Briefkasten Manufaktur Lippe GmbH
Werler Straße 60
32105 Bad Salzuflen

www.briefkasten-manufaktur.de
info@briefkasten-manufaktur.de
Tel.: +49 5222 807110

Geschäftsführer Oliver Woineck
Ust.ID.Nr. DE303690847
Handelsregister Amtsgericht Lemgo, HRB 8618

# Product properties

| | |
|---|---|
| **Basismateriaal** | Staal, gegalvaniseerd, Roestvrij staal V2A 1.4301 |
| **Serie** | BASIS |
| **Enkele doos per volume** | Normaal > 10 liter |
| **Aantal dozen** | met 4 brievenbussen |
| **Naametikettering** | Naamplaatje |
| **Huisnummer** | Huisnummer als lasergravure |
| **Oppervlak/kleur** | RAL 7016 antracietgrijs, Grond |
| **Item terugtrekken** | Voorkant |
| **Type montage** | Inbouw |

Briefkasten Manufaktur Lippe GmbH
Werler Straße 60
32105 Bad Salzuflen

www.briefkasten-manufaktur.de
info@briefkasten-manufaktur.de
Tel.: +49 5222 807110

Geschäftsführer Oliver Woineck
Ust.ID.Nr. DE303690847
Handelsregister Amtsgericht Lemgo, HRB 8618

## Dimensions

| | |
|---|---|
| **Hoogte van individuele doos in mm** | 330,0 |
| **Breedte van enkele doos in mm** | 355,0 |
| **Volume in liter** | 12,0 |
| **Hoogte van lettersleuf in mm** | 35,0 |
| **Breedte van lettersleuf in mm** | 325,0 |
| **Hoogte van brievenbussysteem in mm** | 822,0 |
| **Breedte van brievenbussysteem in mm** | 763,0 |
| **Totale breedte in mm** | 763,0 |
| **Diepte in mm** | 100,0 |
| **Gewicht in kg** | 27 |
| **Leveringstoestand** | Wordt volledig gemonteerd geleverd. |

## Dimension drawing

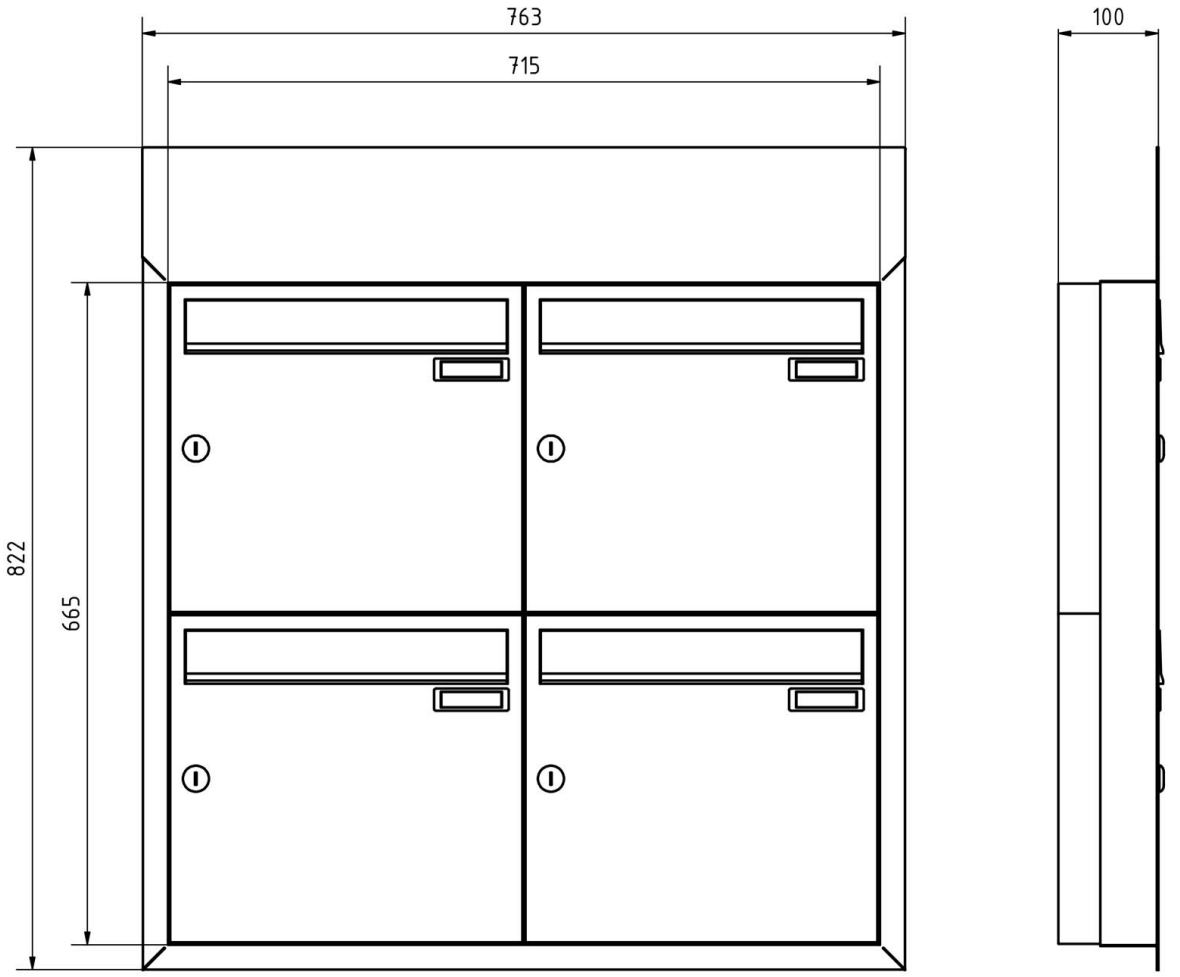


Briefkasten Manufaktur Lippe GmbH
Werler Straße 60
32105 Bad Salzuflen

www.briefkasten-manufaktur.de
info@briefkasten-manufaktur.de
Tel.: +49 5222 807110

Geschäftsführer Oliver Woineck
Ust.ID.Nr. DE303690847
Handelsregister Amtsgericht Lemgo, HRB 8618

# More images







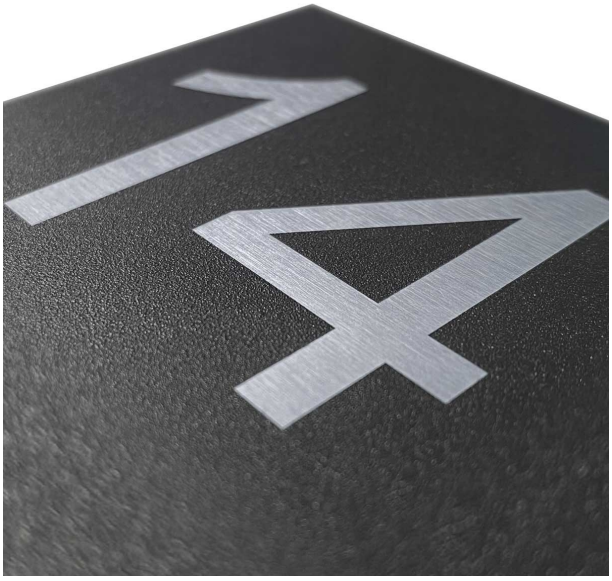




Briefkasten Manufaktur Lippe GmbH
Werler Straße 60
32105 Bad Salzuflen

www.briefkasten-manufaktur.de
info@briefkasten-manufaktur.de
Tel.: +49 5222 807110

Geschäftsführer Oliver Woineck
Ust.ID.Nr. DE303690847
Handelsregister Amtsgericht Lemgo, HRB 8618



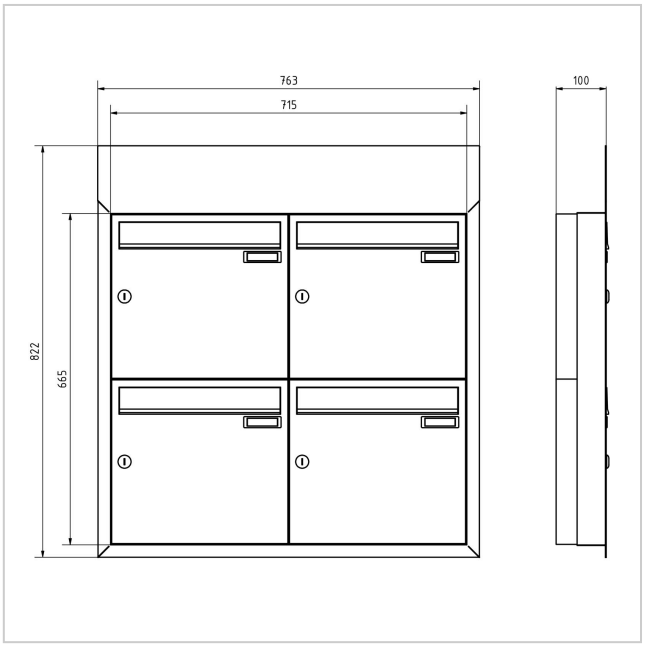


Briefkasten Manufaktur Lippe GmbH
Werler Straße 60
32105 Bad Salzuflen

www.briefkasten-manufaktur.de
info@briefkasten-manufaktur.de
Tel.: +49 5222 807110

Geschäftsführer Oliver Woineck
Ust.ID.Nr. DE303690847
Handelsregister Amtsgericht Lemgo, HRB 8618