1-voudige vrijstaande brievenbus Design BASIC 385P-9016 ST-T met belkast - RAL 9016 verkeerswit | RAL 9016 verkeerswit fijnstructuur mat | Boven | met 1 brievenbus



Product number 385P-9016-1-SP

Product description

Vrijstaande brievenbus BASIC 385P met bel-/spreekgedeelte voor 1 huishouden – RAL 9016 verkeerswit

De vrijstaande BASIC 385P brievenbus voor 1 huishouden combineert een afzonderlijk te gebruiken postvak met een geïntegreerde bel-functiekast. Hierdoor worden postontvangst, beldrukker en de voorbereiding voor compatibele deurspreektechniek samengebracht in een robuuste, visueel gesloten entreeoplossing voor eengezinswoningen, kantoren en hoogwaardige individuele objecten. De bel-functiekast is direct in de totaalopstelling geïntegreerd.

De brievenbus is vervaardigd van verzinkt staal en is poedergecoat in RAL 9016 verkeerswit fijnstructuur mat. Een strak aansluitende zijbekleding met regenkap en geïntegreerde regenafvoergoten ondersteunen de weersbescherming. De massief vervaardigde standelementen van geanodiseerd aluminiumprofiel zijn eveneens in RAL 9016 verkeerswit gepoedercoat en vormen een bijzonder stabiele, duurzame basis van de vrijstaande opstelling.

Het postvak heeft circa 12 liter volume. De 35 × 265 mm grote inworpopening is ontworpen voor DIN C4-zendingen in staand formaat. Een geluidsdempende rubberlip vermindert het slaan van de inworpklep. De postontname vindt aan de voorzijde plaats; de uitnamedeuren openen van links naar rechts. Per brievenbus behoren twee sleutels met sleutelnummer en een verwisselbaar naambordje onder de inworpklep tot de uitrusting.

De voordelen van de BASIC 385P brievenbusopstelling in één oogopslag

Bel-functiekast geïntegreerd

De opstelling combineert een postvak met een roestvrijstalen beldrukker en een spreekopening met universele adapter. Daardoor ontstaat een centrale, opgeruimde oplossing voor post en bezoekerscommunicatie.

DIN C4-inworp met 12 liter volume

Briefkasten Manufaktur Lippe GmbH
Werler Straße 60
32105 Bad Salzuflen

www.briefkasten-manufaktur.de
info@briefkasten-manufaktur.de
Tel.: +49 5222 807110

Geschäftsführer Oliver Woineck
Ust.ID.Nr. DE303690847
Handelsregister Amtsgericht Lemgo, HRB 8618

De brievenbussen bieden elk circa 12 liter postvolume. De 35 × 265 mm grote inworpopening neemt DIN C4-zendingen in staand formaat op, zonder dat grotere enveloppen onnodig gevouwen hoeven te worden.

Voorbereid op deurcommunicatie

De spreekopening met universele adapter is voorbereid voor veel gangbare inbouwluidsprekers. De inbouwluidspreker respectievelijk de eigenlijke spreekinstallatie maakt geen deel uit van de basisuitrusting.

Massieve aluminium-standelementen

De massief vervaardigde standelementen van geanodiseerd aluminiumprofiel vormen de stabiele basis van de BASIC 385P. Zij zijn gepoedercoat en verkrijgbaar voor boutmontage op een fundering of voor inbetoneren.

Robuuste BASIC-kwaliteit in RAL 9016 verkeerswit

Verzinkt staal, roestvrijstalen componenten, massieve aluminium-standelementen en de Duitse fabricage resulteren in een weerbestendige brievenbusopstelling voor langdurig gebruik bij de perceelentree.

Uitrusting van de BASIC 385P brievenbusopstelling

Brievenbusopstelling

Aantal brievenbussen 1 afzonderlijk te gebruiken postvak
Brievenbusmaat 300 × 110 × 385 mm (B × H × D) per postvak
Postvolume Ca. 12 liter per brievenbus
Materiaal Verzinkt staal; zijbekleding en regenkap van roestvrij staal V2A
Oppervlak RAL 9016 verkeerswit fijnstructuur mat
Inworpopening 35 × 265 mm, geschikt voor DIN C4 staand
Norm Brievenbussen conform DIN EN 13724

Bel- en spreekgedeelte

Bel-functiekast Verzinkt staal, passend gepoedercoat
Position In de opstelling geïntegreerd
Beldrukker 1 ronde roestvrijstalen beldrukker type 4
Spreekopening Met universele adapter voor gangbare inbouwluidsprekers
Inbouwluidspreker Niet inbegrepen
Naambordje Inslagbestendig en slagvast uitgevoerd

Massieve aluminium-standelementen

Standelementen Massief vervaardigd, geanodiseerd aluminiumprofiel
Coating Gepoedercoat in RAL 9016 verkeerswit
Montagevarianten Keuze uit schroefmontage of inbetoneren
Schroefmontage Standelementen kiesbaar in 1200 of 1600 mm
Inbetoneren Standelementen kiesbaar in 1600 of 2000 mm
Leveringsconditie Standelementen en brievenbusopstelling montagegereed verdeeld
Fabricage Gemaakt in Duitsland door Briefkasten Manufaktur Lippe

Opmerking over het bel-/spreekgedeelte

De universele adapter is geschikt voor veel gangbare inbouwluidsprekers. De wisselspreekinstallatie respectievelijk inbouwluidspreker, voeding en bekabeling maken geen deel uit van de beschreven basisuitrusting en moeten passend bij het geplande systeem worden voorzien.

Montage op een fundering

Bij schroefmontage is een vlak en voldoende draagkrachtig fundament vereist. De bevestigingsmiddelen dienen te worden gekozen passend bij het fundament, het gewicht van de opstelling en de lokale montagesituatie.

Montage door inbetoneren

Voor de inbetoneer-uitvoering worden de verlengde aluminium-standelementen loodrecht verankerd in een voldoende gedimensioneerd betonfundament. Fundatieafmetingen en inbinddiepte moeten worden afgestemd op de bodemgesteldheid, afmetingen van de opstelling en lokale belastingen.

Opmerking over weersbescherming

Regenkap, strak aansluitende zijbekleding en regenafvoergoten ondersteunen de weersbescherming. Briefpost moet volledig worden ingebracht zodat de inworpkleppen volledig kunnen sluiten. Bij extreme weersomstandigheden kan er ondanks normconforme uitvoering geringe vochtindringing optreden.

Product properties

Basismateriaal	Staal, gegalvaniseerd, Aluminium AlMg3 W19, Roestvrij staal V2A 1.4301
Serie	BASIS
Aantal belknoppen	1 drukknop
Functies	Lichtschakelaar, Intercomtoestel
Functiebox voorbereid voor fabrikant	GIRA, Busch Jaeger, Siedle, STR Elektronica, ELCOM, TCS, Ritto, ALGO, Telegärtner, Auerswald, Legrand Bticino, Comelite
Enkele doos per volume	Normaal > 10 liter
Naametikettering	Naamplaatje
Type montage	Vrijstaand
Item terugtrekken	Voorkant
Aantal dozen	met 1 brievenbus
Oppervlak/kleur	RAL 9016 verkeerswit

Briefkasten Manufaktur Lippe GmbH
Werler Straße 60
32105 Bad Salzuflen

www.briefkasten-manufaktur.de
info@briefkasten-manufaktur.de
Tel.: +49 5222 807110

Geschäftsführer Oliver Woineck
Ust.ID.Nr. DE303690847
Handelsregister Amtsgericht Lemgo, HRB 8618

Dimensions

Hoogte van individuele doos in mm	110,0
Breedte van enkele doos in mm	300,0
Volume in liter	12
Hoogte van lettersleuf in mm	35,0
Breedte van lettersleuf in mm	265,0
Totale hoogte in mm	1200,0 | 1600,0
Totale breedte in mm	400,0
Diepte in mm	435,0
Gewicht in kg	21
Leveringstoestand	Levering vindt plaats in blokken, standelementen / brievenkasten in delen

Dimension drawing

Briefkasten Manufaktur Lippe GmbH
Werler Straße 60
32105 Bad Salzuflen

www.briefkasten-manufaktur.de
info@briefkasten-manufaktur.de
Tel.: +49 5222 807110

Geschäftsführer Oliver Woineck
Ust.ID.Nr. DE303690847
Handelsregister Amtsgericht Lemgo, HRB 8618

Montagebohrungen

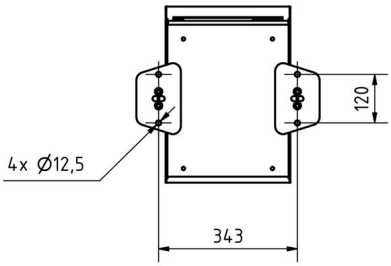

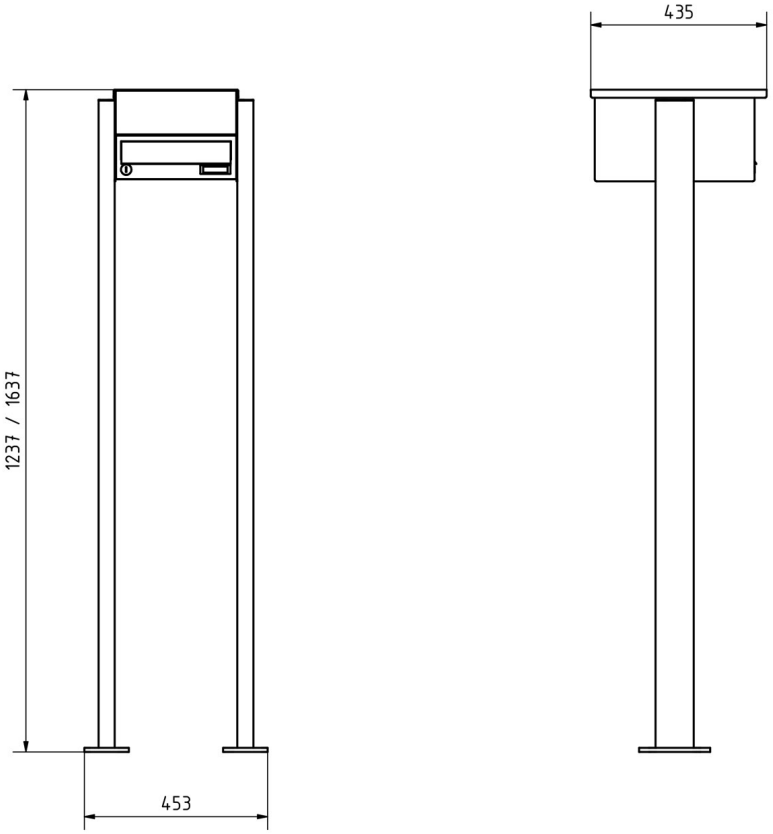

Briefkasten Manufaktur Lippe GmbH
Werler Straße 60
32105 Bad Salzuflen

www.briefkasten-manufaktur.de
info@briefkasten-manufaktur.de
Tel.: +49 5222 807110

Geschäftsführer Oliver Woineck
Ust.ID.Nr. DE303690847
Handelsregister Amtsgericht Lemgo, HRB 8618

More images



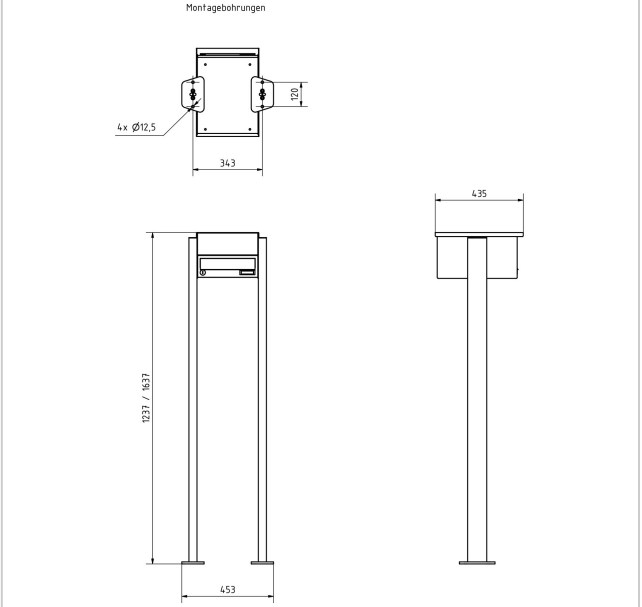





Briefkasten Manufaktur Lippe GmbH
Werler Straße 60
32105 Bad Salzuflen

www.briefkasten-manufaktur.de
info@briefkasten-manufaktur.de
Tel.: +49 5222 807110

Geschäftsführer Oliver Woineck
Ust.ID.Nr. DE303690847
Handelsregister Amtsgericht Lemgo, HRB 8618





Briefkasten Manufaktur Lippe GmbH
Werler Straße 60
32105 Bad Salzuflen

www.briefkasten-manufaktur.de
info@briefkasten-manufaktur.de
Tel.: +49 5222 807110

Geschäftsführer Oliver Woineck
Ust.ID.Nr. DE303690847
Handelsregister Amtsgericht Lemgo, HRB 8618