9-punts roestvaststalen vrijstaande brievenbus Design BASIC Plus 385XP ST-T - RAL naar keuze | ? Kleur naar keuze | 300x220x385 mm (BxHxD) - ???? Groot 25 liter | met 9 brievenbussen



Product number 385XP220-9

Product description

9-punts roestvast stalen vrijstaande brievenbus Design BASIC Plus 385XP ST-T - RAL-kleur naar keuze

Moderne vrijstaande brievenbus met extra grote brievenbussen voor 9 partijen gemaakt in Duitsland door Briefkasten Manufaktur.

De brievenbussen zijn gemaakt van roestvrij staal V2A, gepoedercoat in RAL-kleur, de staanderelementen zijn gemaakt van geanodiseerd aluminium profiel, gepoedercoat in RAL-kleur en zijn solide vervaardigd en tegelijkertijd zeer elegant. Een nauwsluitende zijbekleding met regendak en de regenafvoergoten voor optimale bescherming tegen water, een roestvrij stalen V2A, poedergelakt in RAL-kleur, met rubberen lip, het stevige verwisselbare typeplaatje en het robuuste slot kenmerken deze vrijstaande brievenbus. Deze brievenbus is eenvoudig te reinigen en robuust.

De brievenbussystemen in de BASIC Plus-collectie worden gekenmerkt door het consequente gebruik van V2A-roestvrij staal en aluminium. Het resultaat is een zeer lange levensduur en duurzaamheid. Het ontwerp is ontwikkeld door onze eigen ingenieurs met het oog op hoge flexibiliteit en modulariteit, eenvoudige montage van reserveonderdelen en ongecompliceerde zelfmontage. Reserveonderdelen zijn direct beschikbaar voor alle BASIC Plus-systemen.

Briefkasten Manufaktur Lippe GmbH
Werler Straße 60
32105 Bad Salzuflen

www.briefkasten-manufaktur.de
info@briefkasten-manufaktur.de
Tel.: +49 5222 807110

Geschäftsführer Oliver Woineck
Ust.ID.Nr. DE303690847
Handelsregister Amtsgericht Lemgo, HRB 8618

- **9-post brievenbus volledig gepoedercoat in RAL kleur**
- Het systeem wordt geproduceerd door Briefkasten Manufaktur. Duitse kwaliteitsproductie "Made in Germany".
- De brievenbussen van roestvrij staal V2A met poedercoating in RAL-kleur voldoen aan DIN/EN 13724. Invoermaat (3,5 cm x 26,5 cm) voor C4 hoog, zelfs grote brieven passen hier zonder kreuken in.
- Inwerpkleppen van roestvrij staal met poedercoating en geluidsabsorberende rubberen lip voor het zeer stil inwerpen van post.
- De deuren kunnen van links naar rechts worden geopend.
- Incl. 2 sleutels met sleutelnummer en verwisselbaar naamplaatje onder de klep per brievenbus.
- Incl. nauwsluitende zijbekleding + regenkap van V2A-roestvrij staal, poedergelakt in RAL-kleur.
- De staanderelementen zijn gemaakt van aluminium profiel, poedercoating in RAL-kleur voor schroefbevestiging of plaatsing in beton.

Belangrijke informatie:

De paal is alleen beschermd tegen vocht en vuil als hij volledig is geplaatst en de klep is gesloten. Onder bepaalde extreme weersomstandigheden kan er toch water binnendringen (tot 1 ccm volgens DIN EN 13724). Dit is geen reden tot klacht.

Product properties

Oppervlak/kleur	RAL 9005 diepzwart, RAL 3004 paarsrood, DB 703 ijzerglimmerts, RAL 7016 antracietgrijs, RAL naar keuze (volgens kleurentabel), RAL 9007 grijs aluminium, RAL 9016 verkeerswit
Serie	BASIS
Aantal dozen	met 9 brievenbussen
Naametikettering	Naamplaatje
Basismateriaal	Aluminium AlMg3 W19, Roestvrij staal V2A 1.4301
Type montage	Vrijstaand
Item terugtrekken	Voorkant
Enkele doos per volume	Groot > 16 liter

Briefkasten Manufaktur Lippe GmbH
Werler Straße 60
32105 Bad Salzuflen

www.briefkasten-manufaktur.de
info@briefkasten-manufaktur.de
Tel.: +49 5222 807110

Geschäftsführer Oliver Woineck
Ust.ID.Nr. DE303690847
Handelsregister Amtsgericht Lemgo, HRB 8618

Dimensions

Hoogte in mm	1
Hoogte van individuele doos in mm	220,0
Breedte van enkele doos in mm	300,0
Volume in liter	25
Hoogte van lettersleuf in mm	35,0
Breedte van lettersleuf in mm	265,0
Hoogte van brievenbussysteem in mm	660,0
Breedte van brievenbussysteem in mm	900,0
Totale hoogte in mm	1200,0 | 1600,0
Totale breedte in mm	1000,0
Diepte in mm	435,0
Gewicht in kg	64
Leveringstoestand	Geleverd in blokken, standelementen / brievenbus verdeeld

Dimension drawing

Briefkasten Manufaktur Lippe GmbH
Werler Straße 60
32105 Bad Salzuflen

www.briefkasten-manufaktur.de
info@briefkasten-manufaktur.de
Tel.: +49 5222 807110

Geschäftsführer Oliver Woineck
Ust.ID.Nr. DE303690847
Handelsregister Amtsgericht Lemgo, HRB 8618

Montagebohrungen

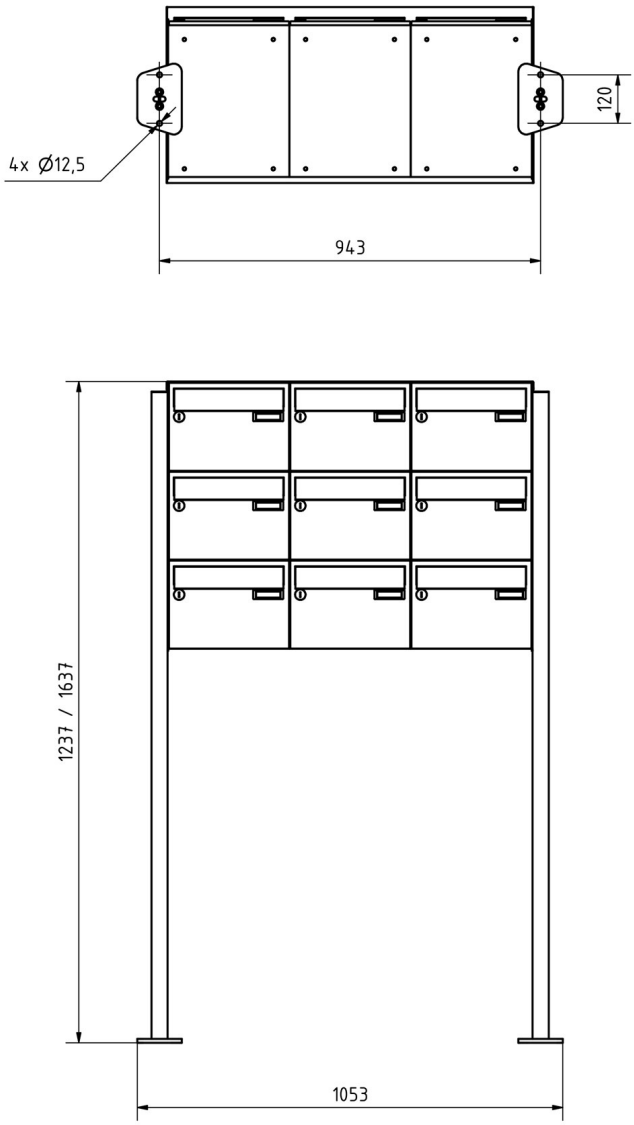

Briefkasten Manufaktur Lippe GmbH
Werler Straße 60
32105 Bad Salzuflen

www.briefkasten-manufaktur.de
info@briefkasten-manufaktur.de
Tel.: +49 5222 807110

Geschäftsführer Oliver Woineck
Ust.ID.Nr. DE303690847
Handelsregister Amtsgericht Lemgo, HRB 8618

More images









Briefkasten Manufaktur Lippe GmbH
Werler Straße 60
32105 Bad Salzuflen

www.briefkasten-manufaktur.de
info@briefkasten-manufaktur.de
Tel.: +49 5222 807110

Geschäftsführer Oliver Woineck
Ust.ID.Nr. DE303690847
Handelsregister Amtsgericht Lemgo, HRB 8618







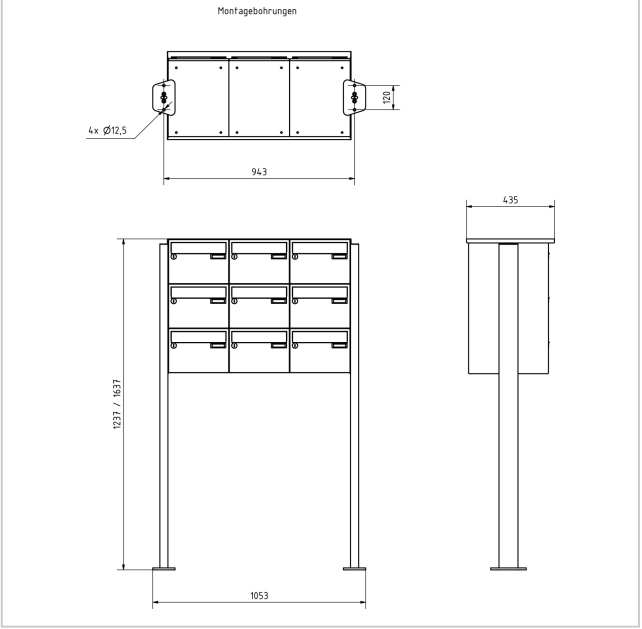

Briefkasten Manufaktur Lippe GmbH
Werler Straße 60
32105 Bad Salzuflen

www.briefkasten-manufaktur.de
info@briefkasten-manufaktur.de
Tel.: +49 5222 807110

Geschäftsführer Oliver Woineck
Ust.ID.Nr. DE303690847
Handelsregister Amtsgericht Lemgo, HRB 8618





Briefkasten Manufaktur Lippe GmbH
Werler Straße 60
32105 Bad Salzuflen

www.briefkasten-manufaktur.de
info@briefkasten-manufaktur.de
Tel.: +49 5222 807110

Geschäftsführer Oliver Woineck
Ust.ID.Nr. DE303690847
Handelsregister Amtsgericht Lemgo, HRB 8618