4-voudige (2x2) design vrijstaande brievenbus GOETHE ST-Q - RAL naar keuze | 100 mm diep | met 4 brievenbussen



Product number 215-STQ-4

Product description

4-voudige 2x2 design staande brievenbus GOETHE ST-Q - RAL naar keuze

Hoogwaardig vervaardigde staande brievenbus voor 4 partijen met elegante rechthoekige staandelementen. De moderne brievenbus GOETHE is ideaal voor een veeleisende entree. De strakke vormgeving zonder zichtbaar slot geeft deze brievenbus een bijzonder elegante uitstraling.

De afmetingen van de individuele vakken bieden een inhoud van ca. 16 liter; de grote inworp garandeert dat ook DIN-C4-enveloppen en tijdschriften of bij meerdaagse afwezigheid geen gekreukte post ontstaan. Het innovatieve Push-Key-slot is onzichtbaar in het interieur van de brievenbus verborgen. De sleutel wordt alleen in de aanwezige opening gestoken (geen draaien nodig) en de deur gaat open. Door de plaatsing van het slot is deze brievenbus zo geconstrueerd dat de uitneemdeur voorkomt dat uw post naar buiten valt. Dankzij de waterafflooprand is de binnenliggende post optimaal beschermd tegen weersinvloeden. De inworpklep is uitgerust met hoogwaardige asdempers, waardoor een geruisloos sluiten gegarandeerd is en er geen storend geklapper door weersinvloeden optreedt. De verwisselbare naamplaatjes van plexiglas kunnen gemakkelijk van voren worden bediend; voor een optimale uitstraling raden wij het vlakliggende naamplaatje met lasergravure aan (zie Accessoires). Het tweede naamplaatje is voorzien van de inzet Reclame Ja/Nee.

De brievenbussystemen van de GOETHE-collectie onderscheiden zich door het consequente gebruik van roestvast staal en aluminium. Het resultaat is een zeer grote duurzaamheid en langlevendheid. De constructie is door onze eigen ingenieurs ontwikkeld met het oog op hoge flexibiliteit en modulariteit, eenvoudige montage van vervangende onderdelen en probleemloze zelfmontage. Voor alle GOETHE-installaties zijn vervangende onderdelen rechtstreeks in onze shop verkrijgbaar.

Dankzij de constructiewijze is de zelfmontage eenvoudig.

Beschermd gebruiksmodel volgens DPMA dossiernummer DE: 20 2021 101 679.5

Briefkasten Manufaktur Lippe GmbH
Werler Straße 60
32105 Bad Salzuflen

www.briefkasten-manufaktur.de
info@briefkasten-manufaktur.de
Tel.: +49 5222 807110

Geschäftsführer Oliver Woineck
Ust.ID.Nr. DE303690847
Handelsregister Amtsgericht Lemgo, HRB 8618

- 4-voudige staande brievenbus van roestvast staal en aluminium.
- Brievenbussen van roestvast staal 1.4016 (niet-roestend magnetisch RVS), poedergecoat in RAL naar keuze.
- Kwaliteitsfabricage - Made in Germany door Briefkasten Manufaktur Lippe.
- Innovatief Push-Key-slot met 2 sleutels per partij.
- De brieveninworp en het uitnemen gebeuren van voren. Inworpklep met hoogwaardige asdempers voor zeer geruisloze inworp van de post.
- De brievenbussen voldoen aan DIN/EN 13724. Inworpmaat (3,5 cm x 36,0 cm) voor C4 liggend; hier passen ook grote brieven in zonder te vouwen.
- Uitneemdeuren openen van boven naar beneden. Zo kan uw post niet naar buiten vallen.
- Naamplaatje van plexiglas voor naamopgave en 2e naamplaatje met inzet Reclame Ja/Nee per partij.
- Optimale bescherming tegen regen door waterafloopranden en een regendak van 3 mm aluminium AlMg3 W19, poedergecoat in RAL naar keuze.
- Zijbekleding van 3 mm aluminium AlMg3 W19, poedergecoat in RAL naar keuze.
- Achterwand van 1 mm roestvast staal V2A 1.4301, poedergecoat in RAL naar keuze.
- De B 40 mm x D 80 mm staanders bestaan uit 2 mm roestvast staal V2A 1.4301, poedergecoat in RAL-kleur, voor inbetoneren of schroefmontage.

Belangrijke informatie:

Om een optimale waterbescherming van uw post te bereiken, dient de brievenbus of het brievenbussysteem bij voorkeur onder een luifel te staan.

De post is alleen beschermd tegen water als deze volledig in het kastje is geplaatst en de inworpklep gesloten is. Niet volledig ingestoken post maakt het binnendringen van vocht en vuil in de brievenbus mogelijk. Deze installatie is beschermd tegen het binnendringen van water volgens DIN EN 13724. Waterschade is geen reden voor reclamatie.

Product properties

Oppervlak/kleur	RAL 9005 diepzwart, RAL 3004 paarsrood, DB 703 ijzerglimmerts, RAL 7016 antracietgrijs, RAL naar keuze (volgens kleurentabel), RAL 9007 grijs aluminium, RAL 9016 verkeerswit
Serie	GOETHE
Aantal dozen	met 4 brievenbussen
Naametikettering	Naamplaatje
Basismateriaal	Aluminium AlMg3 W19, Roestvrij staal V2A 1.4301, Roestvrij staal 1.4016 (magnetisch roestvrij staal)
Type montage	Vrijstaand
Item terugtrekken	Voorkant
Enkele doos per volume	Groot > 16 liter

Dimensions

Breedte in mm	1
Hoogte in mm	1
Hoogte van individuele doos in mm	400,0
Breedte van enkele doos in mm	400,0
Volume in liter	16
Hoogte van lettersleuf in mm	35,0
Breedte van lettersleuf in mm	360,0
Hoogte van brievenbussysteem in mm	800,0
Breedte van brievenbussysteem in mm	800,0
Totale hoogte in mm	1200,0 | 1500,0 | 1700,0 + 23,0
Totale breedte in mm	888,0
Diepte in mm	100,0 + 25,0 Regendak
Gewicht in kg	48
Leveringstoestand	Geleverd in blokken, standelementen / brievenbus verdeeld

Dimension drawing

Briefkasten Manufaktur Lippe GmbH
Werler Straße 60
32105 Bad Salzuflen

www.briefkasten-manufaktur.de
info@briefkasten-manufaktur.de
Tel.: +49 5222 807110

Geschäftsführer Oliver Woineck
Ust.ID.Nr. DE303690847
Handelsregister Amtsgericht Lemgo, HRB 8618

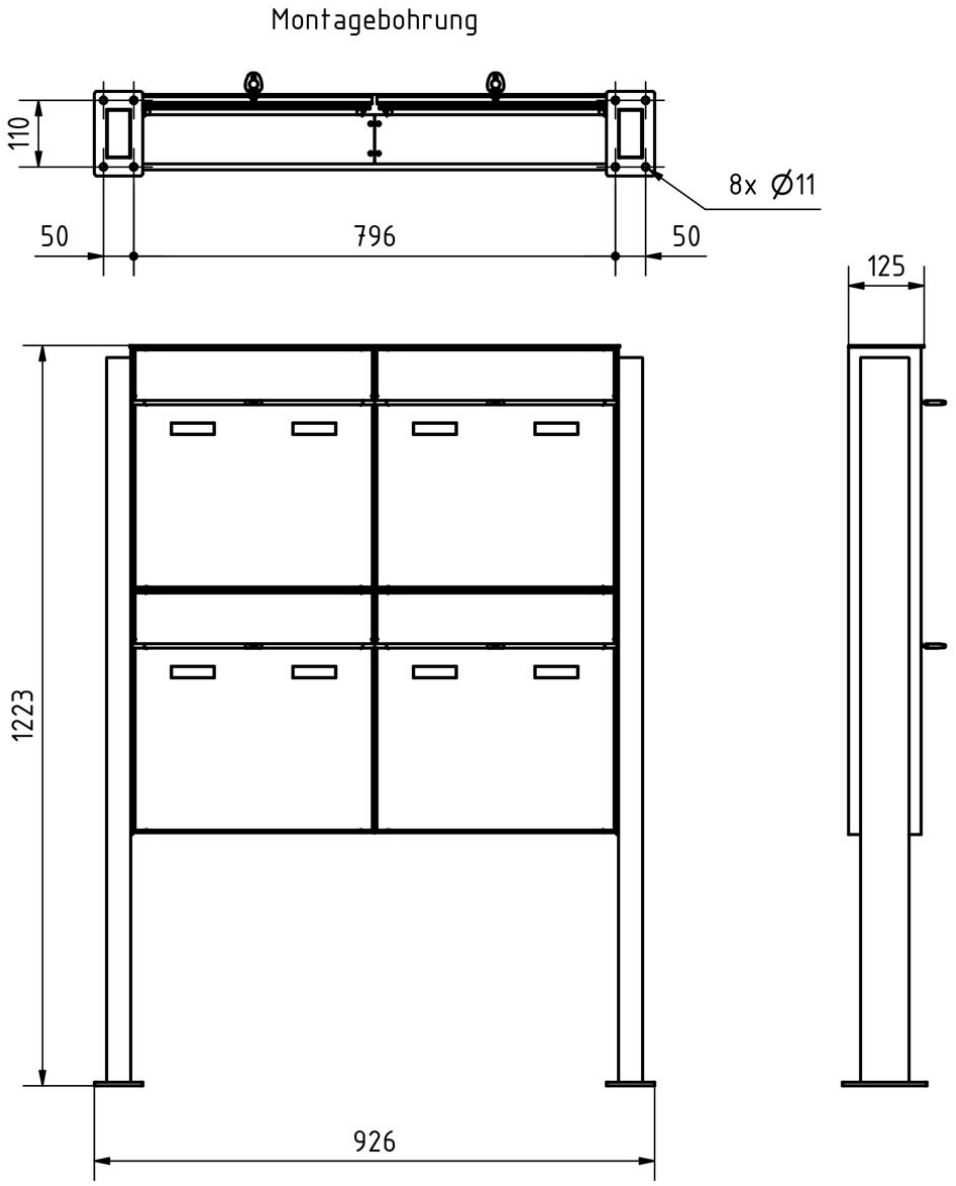

Briefkasten Manufaktur Lippe GmbH
Werler Straße 60
32105 Bad Salzuflen

www.briefkasten-manufaktur.de
info@briefkasten-manufaktur.de
Tel.: +49 5222 807110

Geschäftsführer Oliver Woineck
Ust.ID.Nr. DE303690847
Handelsregister Amtsgericht Lemgo, HRB 8618

More images









Briefkasten Manufaktur Lippe GmbH
Werler Straße 60
32105 Bad Salzuflen

www.briefkasten-manufaktur.de
info@briefkasten-manufaktur.de
Tel.: +49 5222 807110

Geschäftsführer Oliver Woineck
Ust.ID.Nr. DE303690847
Handelsregister Amtsgericht Lemgo, HRB 8618

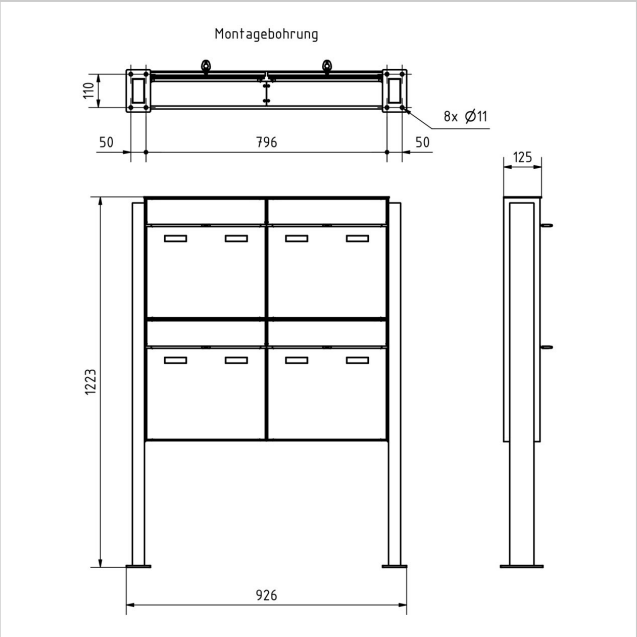

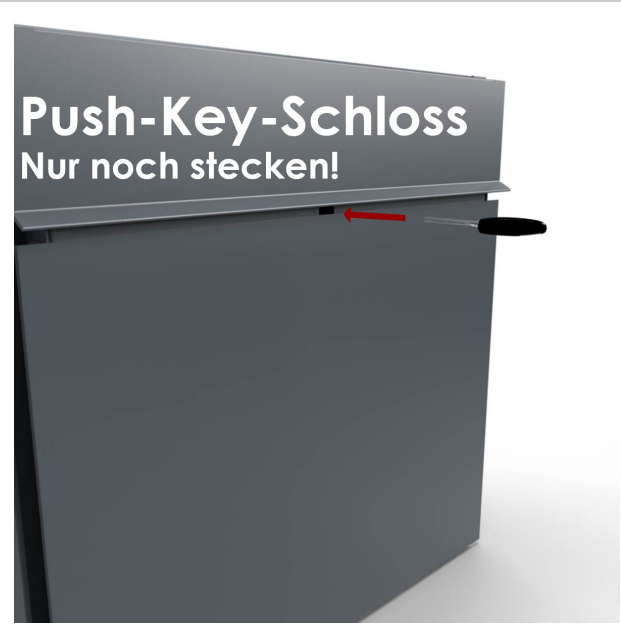

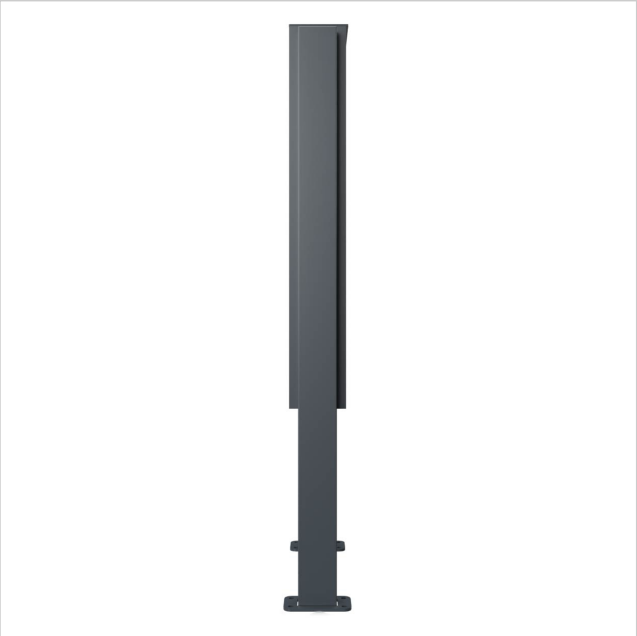



Briefkasten Manufaktur Lippe GmbH
Werler Straße 60
32105 Bad Salzuflen

www.briefkasten-manufaktur.de
info@briefkasten-manufaktur.de
Tel.: +49 5222 807110

Geschäftsführer Oliver Woineck
Ust.ID.Nr. DE303690847
Handelsregister Amtsgericht Lemgo, HRB 8618