2-delige opbouwbrievenbus BASIC Plus 385XA AP met belkast - RAL naar keuze | ? Kleur naar keuze | Boven | met 2 brievenbussen

Product number 385XA-2-SP



Product description

2-delige opbouwbrievenbus BASIC Plus 385XA AP met belkast - RAL naar keuze

Modern opbouwbrievenbussysteem voor 2 partijen gemaakt in Duitsland door Briefkasten Manufaktur.

De brievenbussen zijn gemaakt van weerbestendig roestvrij staal V2A, gepoedercoat in RAL-kleur. De zeer hoogwaardige afwerking en het doordachte concept maken van deze brievenbusinstallatie onze topper. Dit brievenbussysteem wordt gekenmerkt door een nauwsluitende zijbekleding met regenkap en de regenafvoergoten voor een optimale bescherming tegen water, een inwerpklep met rubberen rand, de solide verwisselbare naamplaat en het robuuste slot.

De brievenbusinstallaties van de BASIC Plus-collectie worden gekenmerkt door het consequente gebruik van V2A-roestvrij staal. Het resultaat is een zeer lange levensduur en duurzaamheid. Het ontwerp is ontwikkeld door onze eigen ingenieurs met het oog op hoge flexibiliteit en modulariteit, eenvoudige montage van reserveonderdelen en ongecompliceerde zelfmontage. Reserveonderdelen zijn direct beschikbaar voor alle BASIC Plus-systemen.

Briefkasten Manufaktur Lippe GmbH
Werler Straße 60
32105 Bad Salzuflen

www.briefkasten-manufaktur.de
info@briefkasten-manufaktur.de
Tel.: +49 5222 807110

Geschäftsführer Oliver Woineck
Ust.ID.Nr. DE303690847
Handelsregister Amtsgericht Lemgo, HRB 8618

- **2-delig opbouw brievenbussysteem van roestvast staal V2 A, poedercoating in RAL-kleur**
- Het systeem wordt geproduceerd door Briefkasten Manufaktur. Duitse kwaliteitsproductie "Made in Germany".
- De brievenbussen voldoen aan DIN/EN 13724. Inwerpformaat (3,5 cm x 26,5 cm) voor C4 liggend, ook grote brieven passen hier zonder kreuken in.
- Inwerpkleppen met geluidsabsorberende rubberen lip voor zeer stille postinvoer.
- De deuren kunnen van links naar rechts worden geopend.
- Incl. 2 sleutels met sleutelnummer en verwisselbaar naamplaatje onder de klep.
- Met nauwsluitende zijbekleding en regenkap in massief design.
- **Deurbelkast van roestvrij staal V2 A, poedercoating in RAL-kleur.**
- Intercomgat met universele adapter. (Intercomsysteem/inbouwluidspreker niet bij de levering inbegrepen).
- Universele adapter is geschikt voor alle in de handel verkrijgbare inbouwluidsprekers (Siedle, Ritto, TCS, Busch-Jäger, Gira, Legrand Bticino, ELCOM, Auerswald, Comelit en nog veel meer).
- Ronde roestvrijstalen beldrukker type 4, max. 250 V AC, 5 A.
- Anti-vandalisme - het naamplaatje is inkepingsbestendig en slagvast, de kunststof is moeilijk ontvlambaar.
- Voor eenvoudige 1-2-persoons wandmontage met montagerail incl. bevestigingsmateriaal (schroeven + muurpluggen).

Belangrijke informatie

Voorbereiding camera of intercom

De intercomsystemen moeten worden aangesloten door een elektricien. Neem contact op met uw vertrouwde elektricien voor planning, montage en installatie.

Bescherming tegen water

De post is alleen beschermd tegen vocht en vuil als deze volledig is geplaatst en de klep is gesloten. Onder bepaalde extreme weersomstandigheden kan er toch water binnendringen (tot 1 ccm volgens DIN EN 13724). Dit is geen reden voor klachten.

Product properties

Oppervlak/kleur	RAL 9005 diepzwart, RAL 3004 paarsrood, DB 703 ijzerglimmerts, RAL 7016 antracietgrijs, RAL naar keuze (volgens kleurentabel), RAL 9007 grijs aluminium, RAL 9016 verkeerswit
Serie	BASIS
Aantal belknoppen	2 knoppen
Functies	Lichtschakelaar, Intercomtoestel
Functiebox voorbereid voor fabrikant	GIRA, Busch Jaeger, Siedle, STR Elektronica, ELCOM, TCS, Ritto, ALGO, Telegärtner, Auerswald, Legrand Bticino, Comelite
Enkele doos per volume	Normaal > 10 liter
Naametikettering	Naamplaatje
Basismateriaal	Roestvrij staal V2A 1.4301
Aantal dozen	met 2 brievenbussen
Item terugtrekken	Voorkant
Type montage	Opbouw

Briefkasten Manufaktur Lippe GmbH
Werler Straße 60
32105 Bad Salzuflen

www.briefkasten-manufaktur.de
info@briefkasten-manufaktur.de
Tel.: +49 5222 807110

Geschäftsführer Oliver Woineck
Ust.ID.Nr. DE303690847
Handelsregister Amtsgericht Lemgo, HRB 8618

Dimensions

Hoogte van individuele doos in mm	110,0
Breedte van enkele doos in mm	300,0
Volume in liter	12
Hoogte van lettersleuf in mm	35,0
Breedte van lettersleuf in mm	265,0
Hoogte van brievenbussysteem in mm	330,0
Breedte van brievenbussysteem in mm	300,0
Diepte in mm	435,0
Gewicht in kg	12
Leveringstoestand	Volledig gemonteerd geleverd

Dimension drawing

Briefkasten Manufaktur Lippe GmbH
Werler Straße 60
32105 Bad Salzuflen

www.briefkasten-manufaktur.de
info@briefkasten-manufaktur.de
Tel.: +49 5222 807110

Geschäftsführer Oliver Woineck
Ust.ID.Nr. DE303690847
Handelsregister Amtsgericht Lemgo, HRB 8618

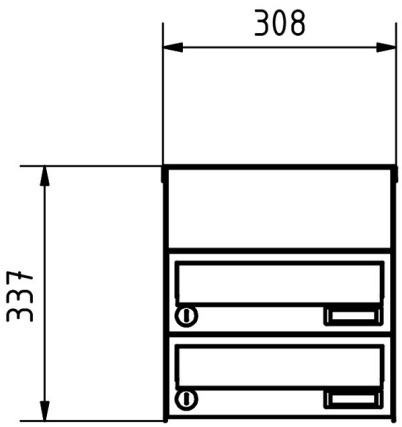

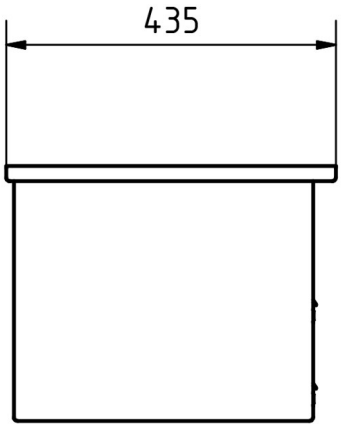

Briefkasten Manufaktur Lippe GmbH
Werler Straße 60
32105 Bad Salzuflen

www.briefkasten-manufaktur.de
info@briefkasten-manufaktur.de
Tel.: +49 5222 807110

Geschäftsführer Oliver Woineck
Ust.ID.Nr. DE303690847
Handelsregister Amtsgericht Lemgo, HRB 8618

More images









Briefkasten Manufaktur Lippe GmbH
Werler Straße 60
32105 Bad Salzuflen

www.briefkasten-manufaktur.de
info@briefkasten-manufaktur.de
Tel.: +49 5222 807110

Geschäftsführer Oliver Woineck
Ust.ID.Nr. DE303690847
Handelsregister Amtsgericht Lemgo, HRB 8618

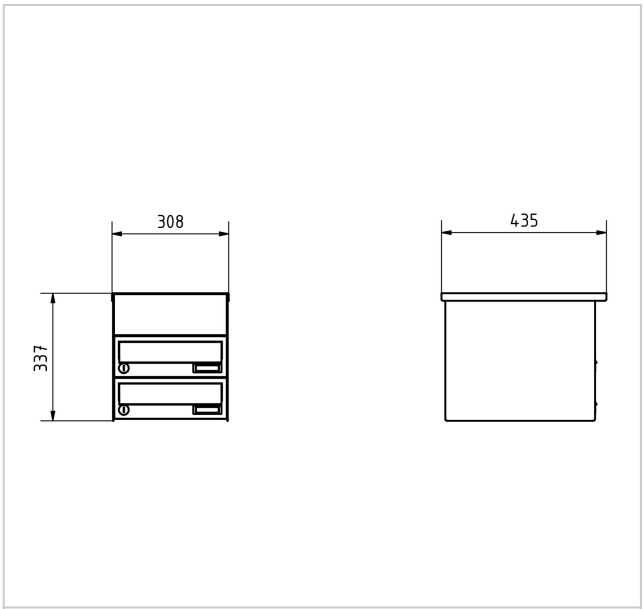





Briefkasten Manufaktur Lippe GmbH
Werler Straße 60
32105 Bad Salzuflen

www.briefkasten-manufaktur.de
info@briefkasten-manufaktur.de
Tel.: +49 5222 807110

Geschäftsführer Oliver Woineck
Ust.ID.Nr. DE303690847
Handelsregister Amtsgericht Lemgo, HRB 8618