6-vaks 2x3 vrijstaande hekbrievenbus Design BASIC Plus 381XZ ST-R - RVS geborsteld | Roestvrij staal, geborsteld | met 6 brievenbussen (2x3)



Product number 381XZ-VA-6S

Product description

6er 2x3 hek brievenbus vrijstaand BASIC Plus 381XZ ST-R - gepolijst roestvrij staal

Hoogwaardige vrijstaande hekbrievenbus voor 6 partijen gemaakt in Duitsland door Briefkasten Manufaktur.

De brievenbus is volledig gemaakt van roestvrij staal V2A 1.4301, korrel 240 gepolijst. De zeer hoogwaardige afwerking en het doordachte concept maken deze vrijstaande brievenbus tot onze topper. Een regenafvoerrand voor optimale bescherming tegen water, een doorlopende rubberen lip voor geruisloos insteken, het solide verwisselbare typeplaatje, een praktische posthouder en het zeer robuuste slot kenmerken deze vrijstaande brievenbus. De zijbekleding met uitstekende regenkap uit V2A edelstaal biedt optimale bescherming tegen weersinvloeden en garandeert een zeer lange levensduur.

De brievenbusinstallaties van de BASIC Plus-collectie worden gekenmerkt door het consequente gebruik van V2A-roestvrij staal. Het resultaat is een zeer lange levensduur en duurzaamheid. Het ontwerp is ontwikkeld door onze eigen ingenieurs met het oog op hoge flexibiliteit en modulariteit, eenvoudige montage van reserveonderdelen en ongecompliceerde zelfmontage. Reserveonderdelen zijn direct beschikbaar voor alle BASIC Plus-systemen.

Briefkasten Manufaktur Lippe GmbH
Werler Straße 60
32105 Bad Salzuflen

www.briefkasten-manufaktur.de
info@briefkasten-manufaktur.de
Tel.: +49 5222 807110

Geschäftsführer Oliver Woineck
Ust.ID.Nr. DE303690847
Handelsregister Amtsgericht Lemgo, HRB 8618

- **6-post brievenbus van roestvast staal V2A 1.4301, korrel 240 gepolijst**
- Het systeem wordt geproduceerd door Briefkasten Manufaktur. Duitse kwaliteitsproductie "Made in Germany".
- De brievenbussen voldoen aan DIN/EN 13724. Inwerpformaat (3,5 cm x 32,5 cm) voor C4 liggend, ook grote brieven passen hier zonder kreuken in.
- Inwerpklep met geluidsabsorberende rubberen afdichting voor zeer stille postinvoer.
- De deur kan van links naar rechts worden geopend.
- Incl. 2 sleutels met sleutelnummer, verwisselbaar naamplaatje (type 2) onder de klep en posthouder.
- Incl. zijpanelen + regenkap van roestvrij staal V2A 1.4301, korrel 240 gepolijst.
- De staanderelementen zijn gemaakt van 42,4 mm V2A roestvrij staal 1.4301, gepolijst voor schroefbevestiging of plaatsing in beton.

Belangrijke informatie:

De paal is alleen beschermd tegen vocht en vuil als hij volledig is geplaatst en de klep is gesloten. Onder bepaalde extreme weersomstandigheden kan er toch water binnendringen (tot 1 ccm volgens DIN EN 13724). Dit is geen reden tot klacht.

Product properties

Serie	BASIS
Aantal dozen	met 6 brievenbussen
Enkele doos per volume	Normaal > 10 liter
Naametikettering	Naamplaatje
Type montage	Vrijstaand
Basismateriaal	Roestvrij staal V2A 1.4301
Oppervlak/kleur	Grond
Item terugtrekken	Achterkant

Briefkasten Manufaktur Lippe GmbH
Werler Straße 60
32105 Bad Salzuflen

www.briefkasten-manufaktur.de
info@briefkasten-manufaktur.de
Tel.: +49 5222 807110

Geschäftsführer Oliver Woineck
Ust.ID.Nr. DE303690847
Handelsregister Amtsgericht Lemgo, HRB 8618

Dimensions

Hoogte van individuele doos in mm	330,0
Breedte van enkele doos in mm	355,0
Volume in liter	12
Hoogte van lettersleuf in mm	35,0
Breedte van lettersleuf in mm	325,0
Hoogte van brievenbussysteem in mm	990,0
Breedte van brievenbussysteem in mm	710,0
Totale hoogte in mm	1500,0
Totale breedte in mm	885,0
Diepte in mm	100,0 + 24,0 Regendak
Gewicht in kg	38
Leveringstoestand	Geleverd in blokken, standelementen / brievenbus verdeeld

Dimension drawing

Briefkasten Manufaktur Lippe GmbH
Werler Straße 60
32105 Bad Salzuflen

www.briefkasten-manufaktur.de
info@briefkasten-manufaktur.de
Tel.: +49 5222 807110

Geschäftsführer Oliver Woineck
Ust.ID.Nr. DE303690847
Handelsregister Amtsgericht Lemgo, HRB 8618

Montagebohrungen

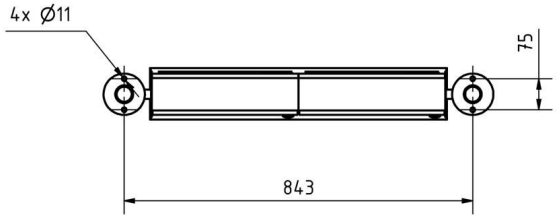

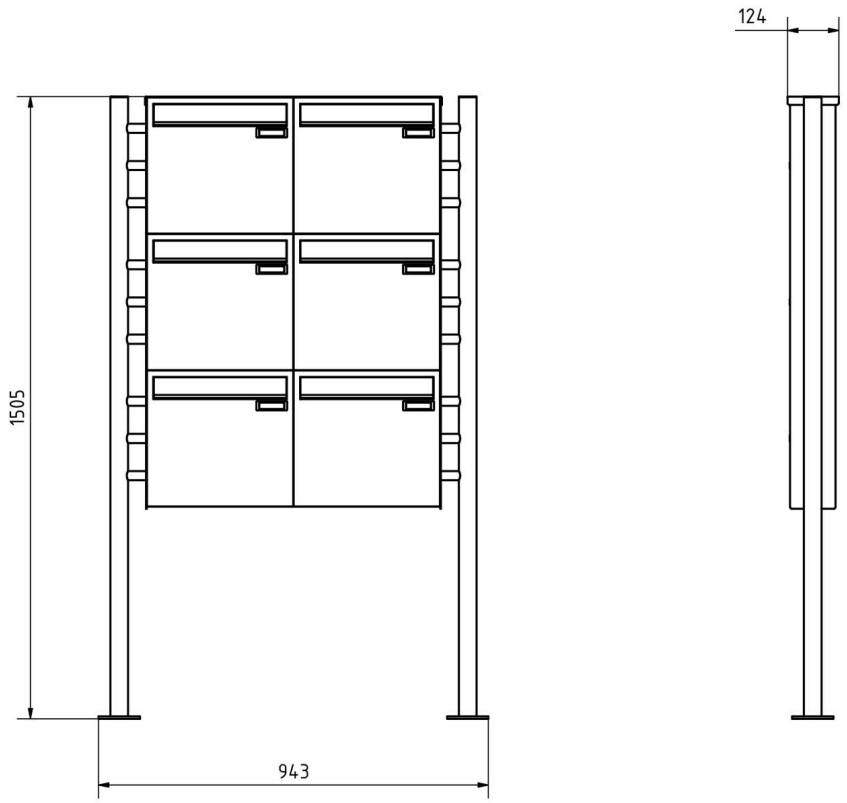

Briefkasten Manufaktur Lippe GmbH
Werler Straße 60
32105 Bad Salzuflen

www.briefkasten-manufaktur.de
info@briefkasten-manufaktur.de
Tel.: +49 5222 807110

Geschäftsführer Oliver Woineck
Ust.ID.Nr. DE303690847
Handelsregister Amtsgericht Lemgo, HRB 8618

More images







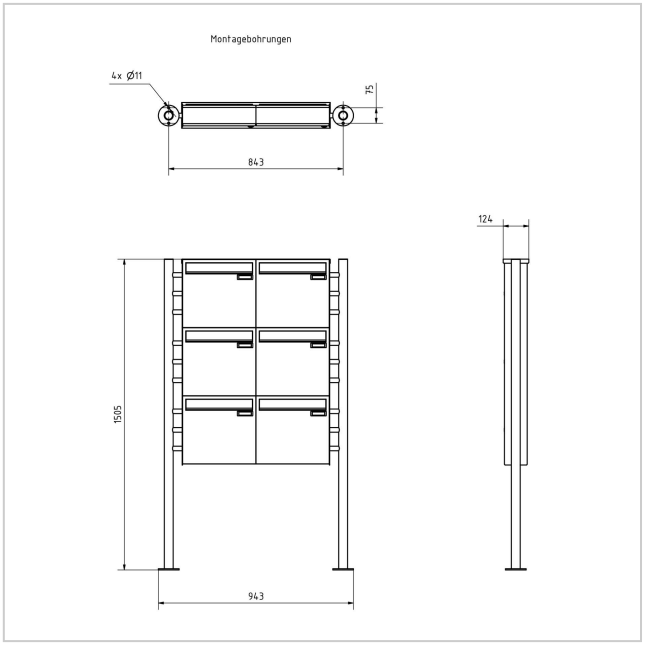

Briefkasten Manufaktur Lippe GmbH
Werler Straße 60
32105 Bad Salzuflen

www.briefkasten-manufaktur.de
info@briefkasten-manufaktur.de
Tel.: +49 5222 807110

Geschäftsführer Oliver Woineck
Ust.ID.Nr. DE303690847
Handelsregister Amtsgericht Lemgo, HRB 8618









Briefkasten Manufaktur Lippe GmbH
Werler Straße 60
32105 Bad Salzuflen

www.briefkasten-manufaktur.de
info@briefkasten-manufaktur.de
Tel.: +49 5222 807110

Geschäftsführer Oliver Woineck
Ust.ID.Nr. DE303690847
Handelsregister Amtsgericht Lemgo, HRB 8618





Briefkasten Manufaktur Lippe GmbH
Werler Straße 60
32105 Bad Salzuflen

www.briefkasten-manufaktur.de
info@briefkasten-manufaktur.de
Tel.: +49 5222 807110

Geschäftsführer Oliver Woineck
Ust.ID.Nr. DE303690847
Handelsregister Amtsgericht Lemgo, HRB 8618