# BASIC brievenbusinstallatie met 8 brievenbussen – inbouwmontage – RAL-kleur naar keuze

**Product number** BML3D-H4YBP9E71Y



## Product description

## Uitnodigend design en comfortabele postontvangst voor elke dag

De BASIC Horizontal-installatie van Briefkasten Manufaktur verwelkomt u en uw bezoekers met een strak, overzichtelijk ontwerp. De modulaire opbouw bundelt de gekozen functies in een overzichtelijke oplossing die u naar eigen wens kunt vormgeven voor dagelijks gebruik. De serie BASIC biedt veelzijdig combineerbare brievenbussen, accessoirekasten en functiemodules voor een harmonieus vormgegeven entree. De installatie is bestemd voor inbouwmontage en biedt 8 brievenbussen voor de dagelijkse post.

De installatie wordt uitgevoerd in een RAL-kleur naar keuze en heeft de totale afmetingen B 791 × H 493 × D 394 mm.

Via ‘Nu configureren’ opent u precies deze configuratie in de 3D-configurator. Daar kunt u de installatie verder aanpassen en vervolgens bestellen.

### Individueel configureerbaar

Geef uw brievenbusinstallatie een uitvoering die bij uw woning past: via ‘Nu configureren’ stemt u deze configuratie af op uw wensen.

- Afwerking van de kasten: pas de kleur aan in de 3D-configurator met de kleuren die voor deze uitvoering beschikbaar zijn.
- Individuele belettering: voorzie de daarvoor bestemde vlakken van eigen namen, huisnummers of teksten naar keuze. Afgebeelde opschriften zijn voorbeelden en kunnen worden vervangen.
- Lettertype: kies uit de beschikbare lettertypen voor de belettering en pas de weergave aan in de configurator.
- Uitrusting: voeg passende componenten toe of wijzig deze op basis van het beschikbare aanbod voor de installatie.

Briefkasten Manufaktur Lippe GmbH
Werler Straße 60
32105 Bad Salzuflen

www.briefkasten-manufaktur.de
info@briefkasten-manufaktur.de
Tel.: +49 5222 807110

Geschäftsführer Oliver Woineck
Ust.ID.Nr. DE303690847
Handelsregister Amtsgericht Lemgo, HRB 8618

Bij individuele wijzigingen worden de afmetingen en de prijs in de 3D-configurator opnieuw berekend op basis van uw selectie.

## Stucafdekraam

De inbouwinstallatie is voorzien van een stucafdekraam van 1,5 mm dik roestvast staal V2A. Het raam bedekt de overgang tussen de inbouwopening en het wandoppervlak en zorgt voor een nette afwerking.

## Materiaal en afwerking

Basismateriaal: roestvast staal V2A 1.4301. Het V2A-roestvast staal biedt een corrosiebestendige en duurzame basis voor de entree.

Het gepoedercoate oppervlak wordt uitgevoerd in een RAL-kleur naar keuze. U kiest de gewenste kleur in de 3D-configurator.

## Brievenbus en gebruiksgemak

Brievenbus 370 x 110 x 385 mm: voorzien van een regenafvoerrand voor optimale bescherming tegen water, een doorlopende rubberen lip voor een stille postinworp, een degelijk verwisselbaar naamplaatje en een zeer robuust slot. Door de inwerphoogte en een vernauwing van de schacht is de post bovendien beschermd tegen ongewenste uitname.

## Uitrusting

Kunststof naamplaatje BASIC type 2: naamplaatje van glashelder polycarbonaat. Het inlegvel is vanaf de voorzijde te vervangen.

## Kenmerken van deze brievenbusinstallatie

- Productserie: BASIC Horizontal
- Montage: inbouwmontage
- Afwerking: RAL-kleur naar keuze
- Totale afmetingen: B 791 × H 493 × D 394 mm
- 8 brievenbussen
- Afwerking kasten: RAL-kleur naar keuze
- Basismateriaal: roestvast staal V2A 1.4301. Afwerking: poedercoating of geslepen roestvast staal

**Belangrijke informatie:**

Bescherming tegen water: een beschutte locatie, bij voorkeur onder een luifel, helpt uw post te beschermen. Poststukken moeten volledig in de brievenbus worden gestoken en de inwerpklep moet gesloten zijn.

Montage: controleer de ondergrond en de inbouwsituatie aan de hand van de totale afmetingen en de montagehandleiding.

Briefkasten Manufaktur Lippe GmbH
Werler Straße 60
32105 Bad Salzuflen

www.briefkasten-manufaktur.de
info@briefkasten-manufaktur.de
Tel.: +49 5222 807110

Geschäftsführer Oliver Woineck
Ust.ID.Nr. DE303690847
Handelsregister Amtsgericht Lemgo, HRB 8618

# Product properties

| | |
|---|---|
| **Serie** | BASIS |
| **Naametikettering** | Naamplaatje |
| **Basismateriaal** | Roestvrij staal V2A 1.4301 |
| **Item terugtrekken** | Voorkant |
| **Oppervlak/kleur** | RAL naar keuze (volgens kleurentabel) |
| **Aantal dozen** | met 8 brievenbussen |
| **Type montage** | Inbouw |

Briefkasten Manufaktur Lippe GmbH
Werler Straße 60
32105 Bad Salzuflen

www.briefkasten-manufaktur.de
info@briefkasten-manufaktur.de
Tel.: +49 5222 807110

Geschäftsführer Oliver Woineck
Ust.ID.Nr. DE303690847
Handelsregister Amtsgericht Lemgo, HRB 8618

# Dimensions

| | |
|---|---|
| **Hoogte van individuele doos in mm** | 110 |
| **Breedte van enkele doos in mm** | 370 |
| **Totale hoogte in mm** | 493 |
| **Totale breedte in mm** | 791 |
| **Diepte in mm** | 394 |

## Dimension drawing

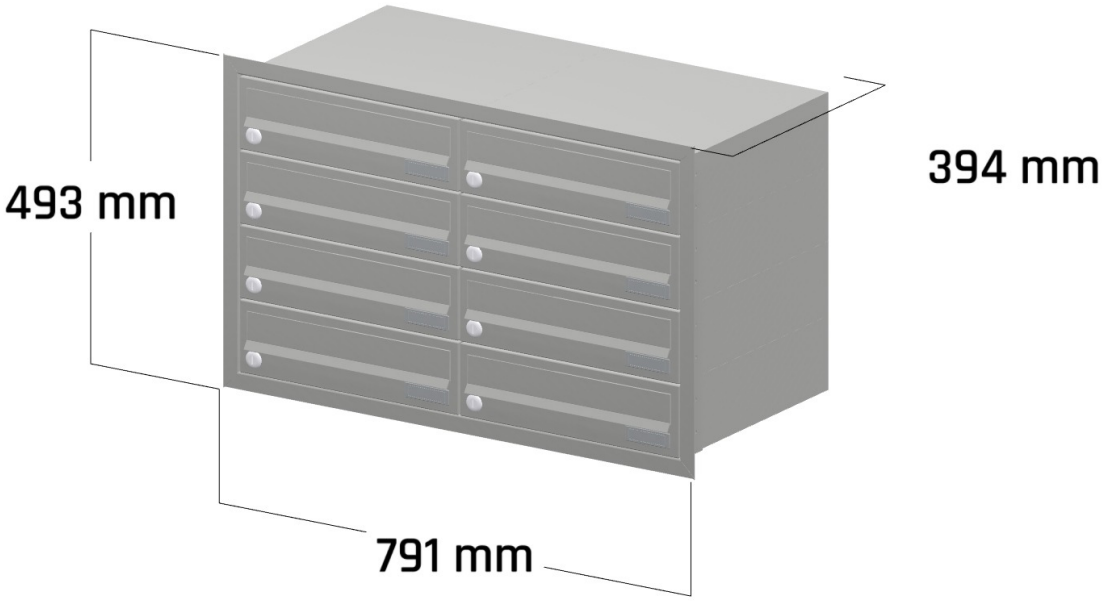


Briefkasten Manufaktur Lippe GmbH
Werler Straße 60
32105 Bad Salzuflen

www.briefkasten-manufaktur.de
info@briefkasten-manufaktur.de
Tel.: +49 5222 807110

Geschäftsführer Oliver Woineck
Ust.ID.Nr. DE303690847
Handelsregister Amtsgericht Lemgo, HRB 8618

# More images

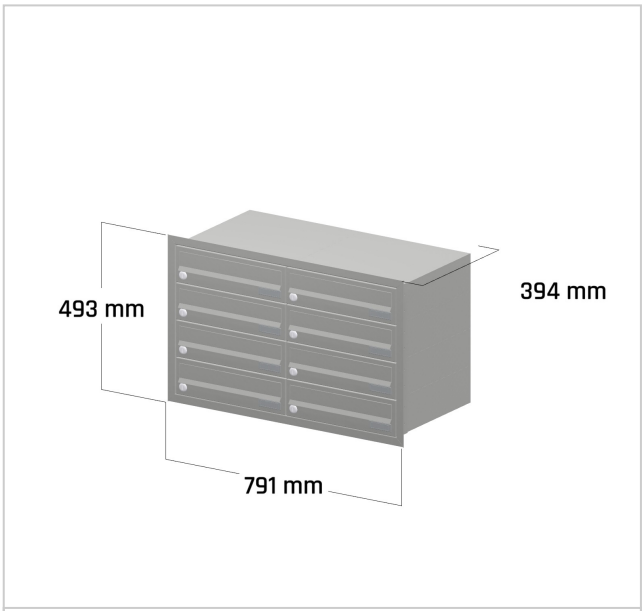




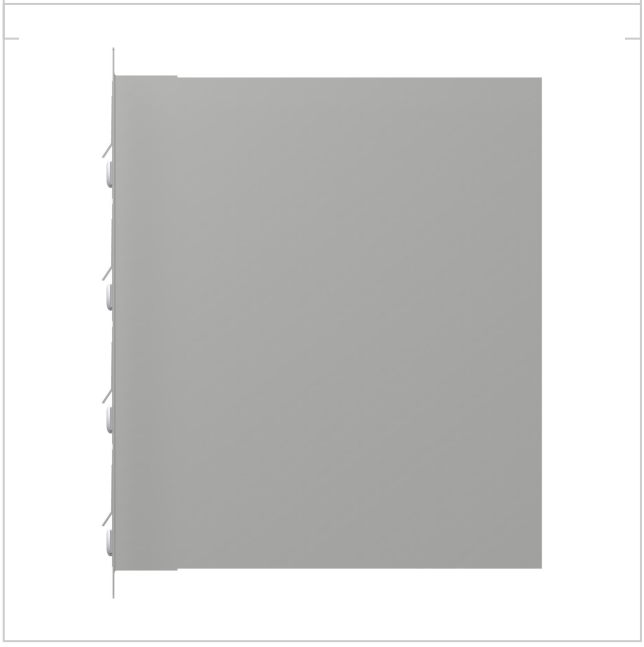

Briefkasten Manufaktur Lippe GmbH
Werler Straße 60
32105 Bad Salzuflen

www.briefkasten-manufaktur.de
info@briefkasten-manufaktur.de
Tel.: +49 5222 807110

Geschäftsführer Oliver Woineck
Ust.ID.Nr. DE303690847
Handelsregister Amtsgericht Lemgo, HRB 8618