Brievenbus BASIC met pakketkast – inbouwmontage – RAL-kleur naar keuze

Product number BML3D-WM2E5WUGE9



Product description

Brievenbusinstallatie met pakketontvangst – doordacht ontwerp voor uw entree

De BASIC Horizontal-installatie van Briefkasten Manufaktur verwelkomt u en uw bezoekers met een strakke, overzichtelijke vormgeving. De modulaire opbouw combineert de gekozen functies in een overzichtelijke oplossing die u aan uw dagelijkse behoeften kunt aanpassen. De serie BASIC biedt veelzijdig te combineren brievenbussen, accessoirekasten en functionele kasten voor een harmonieus vormgegeven entree. De installatie is bedoeld voor inbouwmontage en beschikt over een brievenbus voor de dagelijkse post. Voor pakketzendingen is een pakketkast geïntegreerd.

De installatie wordt uitgevoerd in een RAL-kleur naar keuze en heeft de totale afmetingen B 791 × H 605 × D 403 mm.

Via ‘Nu configureren’ opent u precies deze samenstelling in de 3D-configurator. Daar kunt u de installatie verder aanpassen en vervolgens bestellen.

Individueel configureerbaar

Stem uw brievenbusinstallatie af op uw woning: via ‘Nu configureren’ past u deze samenstelling aan uw wensen aan.

- Afwerking van de kasten: pas de kleur aan in de 3D-configurator met de kleuren die voor deze uitvoering beschikbaar zijn.
- Individuele belettering: voorzie de daarvoor bestemde vlakken van uw eigen namen, huisnummers of teksten naar keuze. Afgebeelde beletteringen zijn voorbeelden en kunnen worden vervangen.
- Lettertype en vormgeving: kies uit de beschikbare lettertypen voor de belettering en pas de weergave aan in de configurator.
- Uitrusting: voeg passende componenten toe of wijzig deze binnen de beschikbare selectie voor de installatie.

Briefkasten Manufaktur Lippe GmbH
Werler Straße 60
32105 Bad Salzuflen

www.briefkasten-manufaktur.de
info@briefkasten-manufaktur.de
Tel.: +49 5222 807110

Geschäftsführer Oliver Woineck
Ust.ID.Nr. DE303690847
Handelsregister Amtsgericht Lemgo, HRB 8618

Bij individuele wijzigingen worden de afmetingen en de prijs in de 3D-configurator opnieuw berekend op basis van uw selectie.

Afdekraam

De inbouwinstallatie is voorzien van een afdekraam van 1,5 mm dik V2A-roestvast staal. Het raam dekt de overgang tussen de inbouwopening en het wandoppervlak af en zorgt voor een nette afwerking.

Extra ruimte voor pakketten, kranten en meer

Als pakketkast vult dit vak de postontvangst aan met de ontvangst van pakketten, ook wanneer u niet thuis bent. Het gekozen pakketslot uit de serie BASIC met T-greep maakt bezorging mogelijk zonder dat u een sleutel aan de pakketdienst hoeft te geven. Met uw sleutel geeft u het vak vrij voor een eenmalige bezorging. De bezorger opent het vrijgegeven vak, legt de zending erin, sluit de deur en vergrendelt het slot door het in te drukken. Om de zending eruit te halen, opent u het vak met uw sleutel en geeft u het vervolgens weer vrij voor de volgende bezorging. Tot die tijd is het niet beschikbaar voor verdere bezorgingen zonder sleutel. De buitenafmetingen van de kast zijn 370 × 550 × 385 mm (B × H × D). De vrije deuropening en de bruikbare binnenafmetingen bepalen welke pakketgrootte past; de buitenafmetingen zijn geen maximale pakketafmetingen. Vergelijk de afmetingen van de zending vooraf met de binnenafmetingen van het vak.

Materiaal en afwerking

Basismateriaal: V2A-roestvast staal 1.4301. Het V2A-roestvast staal biedt een corrosiebestendige en duurzame basis voor de entree.

Het gepoedercoate oppervlak wordt uitgevoerd in een RAL-kleur naar keuze. U kiest de gewenste kleur in de 3D-configurator.

Brievenbus en gebruiksgemak

Brievenbus 370 x 550 x 385 mm: inclusief een regenafvoerrand voor optimale bescherming tegen water, een doorlopende rubberen lip voor het geruisloos inwerpen van post, een degelijk naambordje met verwisselbare inleg en een zeer robuust slot. Dankzij de inwerphoogte en een vernauwing van de schacht is de post bovendien beschermd tegen ongewenst uitnemen.

Uitrusting

Kunststof naambordje BASIC type 2: naambordje van glashelder polycarbonaat. De inleg kan aan de voorzijde worden vervangen.

Kenmerken van deze brievenbusinstallatie

- Productserie: BASIC Horizontal
- Montage: inbouwmontage
- Afwerking: RAL-kleur naar keuze
- Totale afmetingen: B 791 × H 605 × D 403 mm
- 1 brievenbus, 1 accessoirekast
- Afwerking kasten: RAL-kleur naar keuze
- Basismateriaal: V2A-roestvast staal 1.4301. Afwerking: poedercoating of geslepen roestvast staal

Belangrijke informatie:

Briefkasten Manufaktur Lippe GmbH
Werler Straße 60
32105 Bad Salzuflen

www.briefkasten-manufaktur.de
info@briefkasten-manufaktur.de
Tel.: +49 5222 807110

Geschäftsführer Oliver Woineck
Ust.ID.Nr. DE303690847
Handelsregister Amtsgericht Lemgo, HRB 8618

Bescherming tegen water: een beschutte locatie, bij voorkeur onder een luifel, helpt uw post te beschermen. Poststukken moeten volledig worden ingestoken en de inwerpklep moet gesloten zijn.

Montage: controleer de ondergrond en de inbouwsituatie aan de hand van de totale afmetingen en de montagehandleiding.

Product properties

Serie	BASIS
Functies	Pakketcompartiment
Aantal dozen	met 1 pakketdoos, met 1 brievenbus
Naametikettering	Naamplaatje
Basismateriaal	Roestvrij staal V2A 1.4301
Item terugtrekken	Voorkant
Oppervlak/kleur	RAL naar keuze (volgens kleurentabel)
Type montage	Inbouw

Briefkasten Manufaktur Lippe GmbH
Werler Straße 60
32105 Bad Salzuflen

www.briefkasten-manufaktur.de
info@briefkasten-manufaktur.de
Tel.: +49 5222 807110

Geschäftsführer Oliver Woineck
Ust.ID.Nr. DE303690847
Handelsregister Amtsgericht Lemgo, HRB 8618

Dimensions

Hoogte van individuele doos in mm	550
Breedte van enkele doos in mm	370
Totale hoogte in mm	605
Totale breedte in mm	791
Diepte in mm	403

Dimension drawing

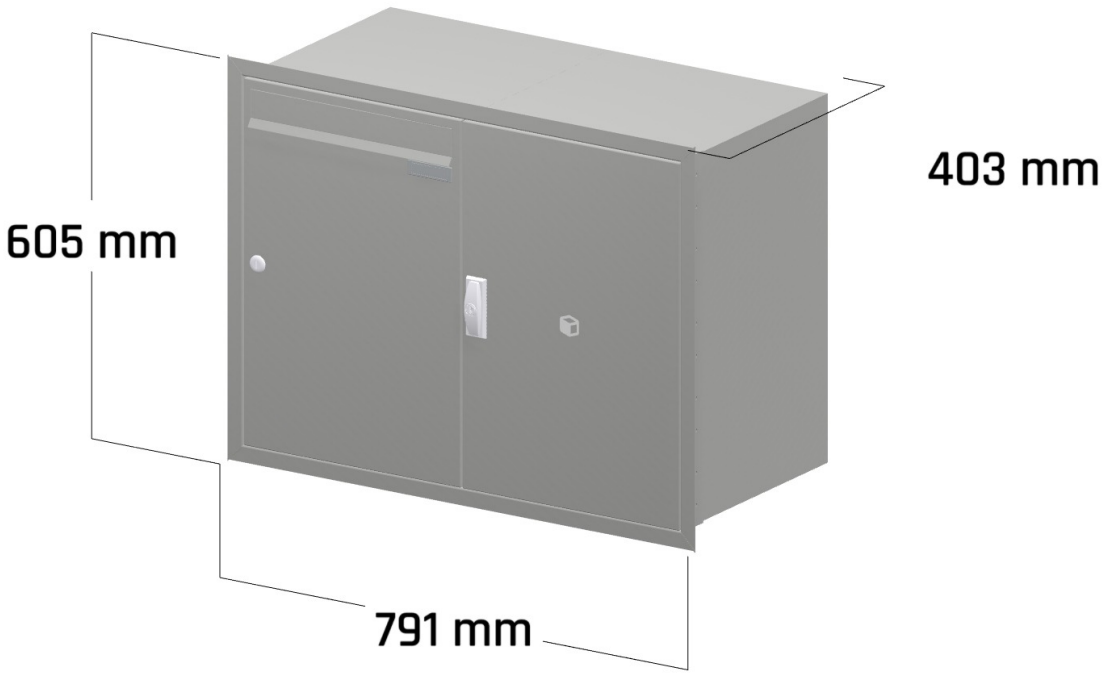

Briefkasten Manufaktur Lippe GmbH
Werler Straße 60
32105 Bad Salzuflen

www.briefkasten-manufaktur.de
info@briefkasten-manufaktur.de
Tel.: +49 5222 807110

Geschäftsführer Oliver Woineck
Ust.ID.Nr. DE303690847
Handelsregister Amtsgericht Lemgo, HRB 8618

More images



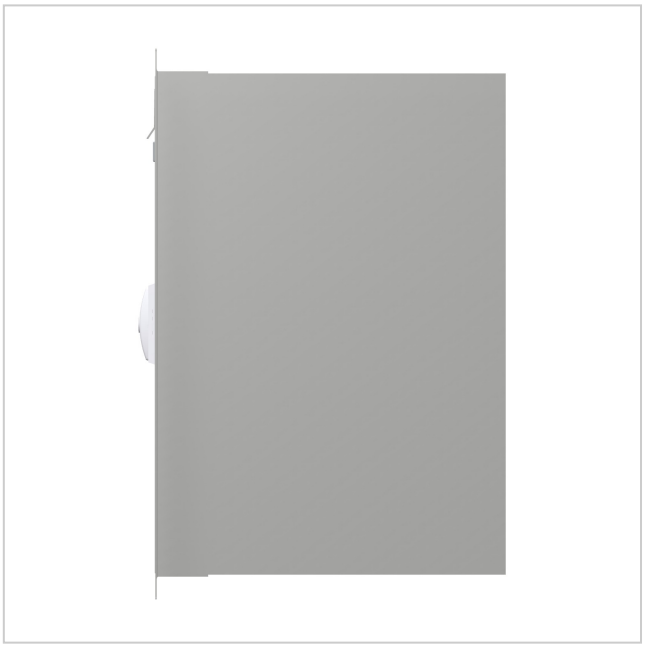

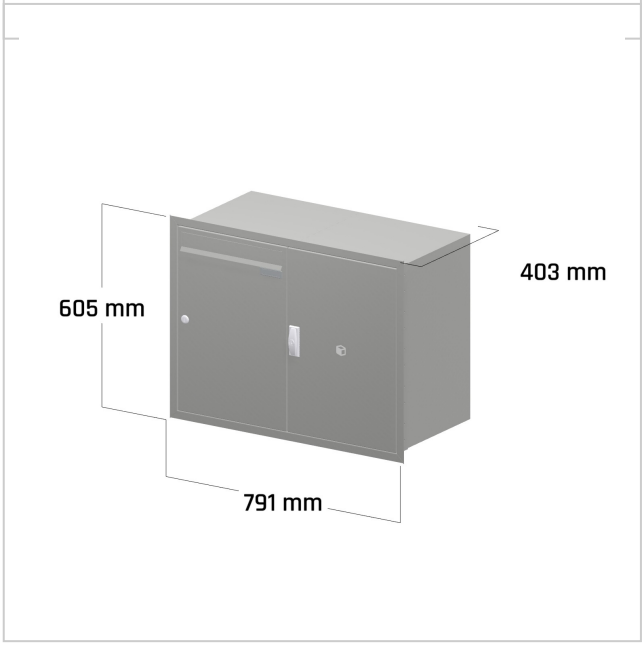

Briefkasten Manufaktur Lippe GmbH
Werler Straße 60
32105 Bad Salzuflen

www.briefkasten-manufaktur.de
info@briefkasten-manufaktur.de
Tel.: +49 5222 807110

Geschäftsführer Oliver Woineck
Ust.ID.Nr. DE303690847
Handelsregister Amtsgericht Lemgo, HRB 8618