6-voudige vrijstaande brievenbusopstelling Design BASIC 385P-7016-SP met bel- en spreekmodule incl. zijbekleding & regendak - horizontale brievenbussen - Antracietgrijs RAL 7016 | RAL 7016 antracietgrijs fijnstructuur mat | Links | met 6 brievenbussen



Product number 385P-7016-6W-SP-L

Product description

Vrijstaande brievenbusinstallatie BASIC 385P met bel-/spreekgedeelte links voor 6 Parteien – RAL 7016 antracietgrijs – brede uitvoering

De vrijstaande BASIC 385P brievenbusinstallatie voor 6 Parteien combineert 6 afzonderlijk te gebruiken postvakken met een geïntegreerde bel-functiekast. Daardoor worden postontvangst, belknoppen en de voorbereiding voor compatibele deurspreektechniek samengevoegd in een robuuste, visueel gesloten entreeoplossing voor meergezinswoningen, kleinere wooncomplexen en bedrijfspanden. Het bel-/spreekgedeelte is bij deze uitvoering links naast de brievenbusinstallatie geplaatst.

De brievenbussen zijn vervaardigd van verzinkt staal en zijn poedergecoat in RAL 7016 antracietgrijs met fijne structuur mat. Een nauw aansluitende zijbekleding met regenkap en geïntegreerde regenafvoergoten ondersteunen de weersbescherming. De massief gefabriceerde staandelementen van geanodiseerd aluminiumprofiel zijn eveneens poedergecoat in RAL 7016 antracietgrijs en vormen een bijzonder stabiele, duurzame basis van de vrijstaande installatie.

Elk van de 6 postvakken heeft ca. 12 liter inhoud. De 35 × 265 mm grote inwerpopening is ontworpen voor DIN-C4-zendingen in staand formaat. Een geluidsdempende rubberlip vermindert het slaan van de inwerpklep. Het ophalen van de post gebeurt aan de voorzijde; de ophaaldeuren openen van links naar rechts. Per brievenbus horen twee sleutels met sleutelnummer en een verwisselbaar naamplaatje onder de inwerpklep tot de uitrusting.

De voordelen van de BASIC 385P brievenbusinstallatie in één oogopslag

Geïntegreerde bel-functiekast links

De installatie combineert 6 brievenbussen met 6 roestvrijstalen belknoppen en een spreekopening met universele adapter. Daardoor ontstaat een centrale, opgeruimde oplossing voor post en bezoekerscommunicatie.

Briefkasten Manufaktur Lippe GmbH
Werler Straße 60
32105 Bad Salzuflen

www.briefkasten-manufaktur.de
info@briefkasten-manufaktur.de
Tel.: +49 5222 807110

Geschäftsführer Oliver Woineck
Ust.ID.Nr. DE303690847
Handelsregister Amtsgericht Lemgo, HRB 8618

DIN-C4-inwerp met 12 liter inhoud

De brievenbussen bieden elk ca. 12 liter postvolume. De 35 × 265 mm grote inwerpopening neemt DIN-C4-zendingen in staand formaat op, zonder dat grotere enveloppen onnodig gevouwen hoeven te worden.

Voorbereid voor deurcommunicatie

De spreekopening met universele adapter is voorbereid voor veel gangbare inbouwluidsprekers. De inbouwluidspreker respectievelijk het daadwerkelijke intercomsysteem maakt geen deel uit van de basisuitrusting.

Massieve aluminium-standelementen

De massief gefabriceerde staandelementen van geanodiseerd aluminiumprofiel vormen de stabiele basis van de BASIC 385P. Ze zijn poedergecoat en verkrijgbaar voor schroefmontage op een fundament of voor inbetoneren.

Robuuste BASIC-kwaliteit in RAL 7016 antracietgrijs

Verzinkt staal, RVS-componenten, massieve aluminium-standelementen en de Duitse productie resulteren in een weerbestendige brievenbusinstallatie voor langdurig gebruik bij de perceelentree.

Uitrusting van de BASIC 385P brievenbusinstallatie

Brievenbusinstallatie

Aantal brievenbussen 6 afzonderlijk te gebruiken postvakken
Brievenbusmaat 300 × 110 × 385 mm (B × H × D) per postvak
Postvolume Ca. 12 liter per brievenbus
Materiaal Verzinkt staal; zijbekleding en regenkap van RVS V2A
Oppervlak RAL 7016 antracietgrijs fijnstructuur mat
Inwerpopening 35 × 265 mm, geschikt voor DIN C4 staand
Norm Brievenbussen conform DIN EN 13724

Bel- en spreekgedeelte

Bel-functiekast Verzinkt staal, overeenkomstig gepoedercoat
Positie Links
Belknoppen 6 ronde roestvrijstalen belknoppen type 4
Spreekopening Met universele adapter voor gangbare inbouwluidsprekers
Inbouwluidspreker Niet inbegrepen
Naamplaatje Bestendig tegen indrukken en slagvast uitgevoerd

Massieve aluminium-standelementen

Standelementen Massief vervaardigd, geanodiseerd aluminiumprofiel
Coating Poedergecoat in RAL 7016 antracietgrijs
Montagewijzen Optioneel schroefmontage of inbetoneren
Schroefmontage Standelementen naar keuze in 1200 of 1600 mm
Inbetoneren Standelementen naar keuze in 1600 of 2000 mm
Leverttoestand Standelementen en brievenbusinstallatie montageklaar verdeeld geleverd
Fabricage Vervaardigd in Duitsland door Briefkasten Manufaktur Lippe

Briefkasten Manufaktur Lippe GmbH
Werler Straße 60
32105 Bad Salzuflen

www.briefkasten-manufaktur.de
info@briefkasten-manufaktur.de
Tel.: +49 5222 807110

Geschäftsführer Oliver Woineck
Ust.ID.Nr. DE303690847
Handelsregister Amtsgericht Lemgo, HRB 8618

Opmerking over het bel-/spreekgedeelte

De universele adapter is geschikt voor veel gangbare inbouwluidsprekers. Intercomsysteem respectievelijk inbouwluidspreker, stroomvoorziening en bekabeling maken geen deel uit van de beschreven basisuitrusting en moeten passend bij het geplande systeem worden voorzien.

Montage op een fundament

Bij schroefmontage is een vlak en voldoende dragend fundament vereist. De bevestigingsmiddelen moeten worden gekozen passend bij het fundament, het gewicht van de installatie en de lokale montagesituatie.

Montage door inbetoneren

Voor de inbetoneeruitvoering worden de verlengde aluminium-standelementen loodrecht verankerd in een voldoende gedimensioneerd betonfundament. De afmetingen van het fundament en de inbouwdiepte moeten worden afgestemd op de bodemgesteldheid, de afmetingen van de installatie en lokale belastingen.

Opmerking over de weersbescherming

Regenkap, nauw aansluitende zijbekleding en geïntegreerde regenafvoergoten ondersteunen de weersbescherming. Brieven moeten volledig worden ingebracht zodat de inwerpkleppen volledig kunnen sluiten. Bij extreme weersomstandigheden kan ondanks normconforme uitvoering geringe vochtigheid binnendringen.

Product properties

Basismateriaal	Staal, gegalvaniseerd, Aluminium AlMg3 W19, Roestvrij staal V2A 1.4301
Serie	BASIS
Aantal belknoppen	6 knoppen
Functies	Lichtschakelaar, Intercomtoestel
Functiebox voorbereid voor fabrikant	GIRA, Busch Jaeger, Siedle, STR Elektronica, ELCOM, TCS, Ritto, ALGO, Telegärtner, Auerswald, Legrand Bticino, Comelite
Aantal dozen	met 6 brievenbussen
Enkele doos per volume	Normaal > 10 liter
Naametikettering	Naamplaatje
Type montage	Vrijstaand
Oppervlak/kleur	RAL 7016 antracietgrijs
Item terugtrekken	Voorkant

Briefkasten Manufaktur Lippe GmbH
Werler Straße 60
32105 Bad Salzuflen

www.briefkasten-manufaktur.de
info@briefkasten-manufaktur.de
Tel.: +49 5222 807110

Geschäftsführer Oliver Woineck
Ust.ID.Nr. DE303690847
Handelsregister Amtsgericht Lemgo, HRB 8618

Dimensions

Hoogte van individuele doos in mm	110,0
Breedte van enkele doos in mm	300,0
Volume in liter	12
Hoogte van lettersleuf in mm	35,0
Breedte van lettersleuf in mm	265,0
Totale hoogte in mm	1200,0 | 1600,0
Totale breedte in mm	700,0
Diepte in mm	435,0
Gewicht in kg	63
Leveringstoestand	Levering vindt plaats in blokken, staande elementen / brievenbus apart geleverd

Dimension drawing

Briefkasten Manufaktur Lippe GmbH
Werler Straße 60
32105 Bad Salzuflen

www.briefkasten-manufaktur.de
info@briefkasten-manufaktur.de
Tel.: +49 5222 807110

Geschäftsführer Oliver Woineck
Ust.ID.Nr. DE303690847
Handelsregister Amtsgericht Lemgo, HRB 8618

Montagebohrungen

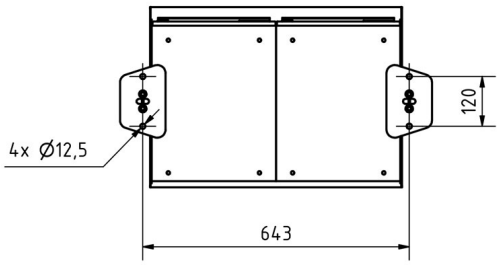

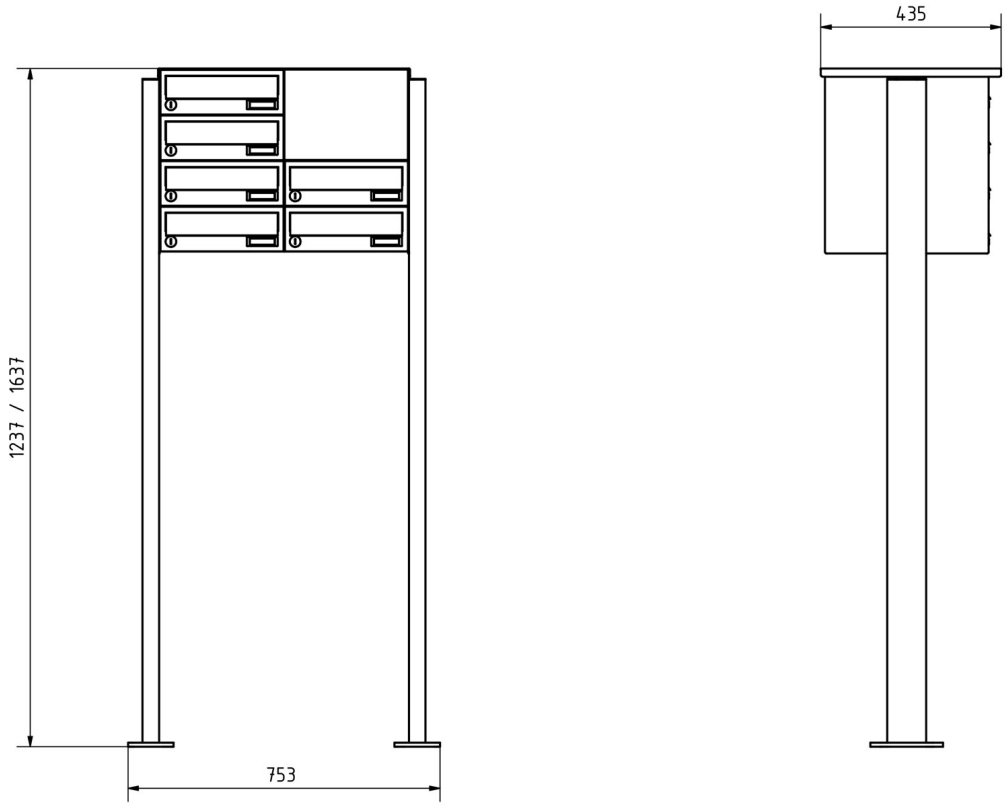

Briefkasten Manufaktur Lippe GmbH
Werler Straße 60
32105 Bad Salzuflen

www.briefkasten-manufaktur.de
info@briefkasten-manufaktur.de
Tel.: +49 5222 807110

Geschäftsführer Oliver Woineck
Ust.ID.Nr. DE303690847
Handelsregister Amtsgericht Lemgo, HRB 8618

More images





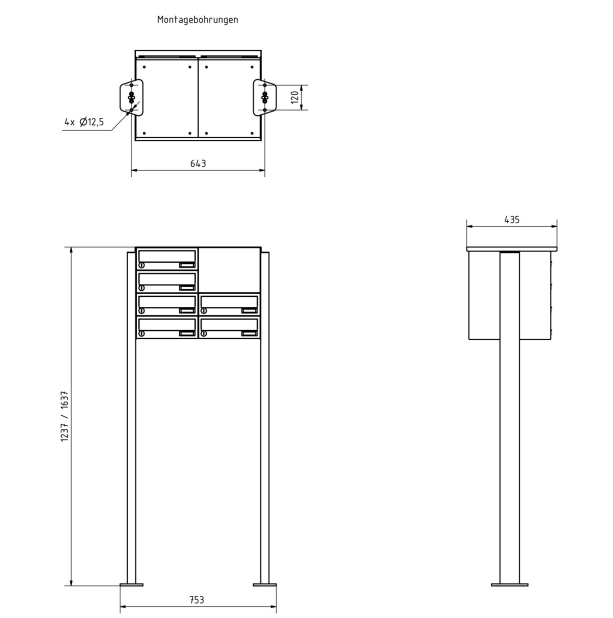



Briefkasten Manufaktur Lippe GmbH
Werler Straße 60
32105 Bad Salzuflen

www.briefkasten-manufaktur.de
info@briefkasten-manufaktur.de
Tel.: +49 5222 807110

Geschäftsführer Oliver Woineck
Ust.ID.Nr. DE303690847
Handelsregister Amtsgericht Lemgo, HRB 8618









Briefkasten Manufaktur Lippe GmbH
Werler Straße 60
32105 Bad Salzuflen

www.briefkasten-manufaktur.de
info@briefkasten-manufaktur.de
Tel.: +49 5222 807110

Geschäftsführer Oliver Woineck
Ust.ID.Nr. DE303690847
Handelsregister Amtsgericht Lemgo, HRB 8618





Briefkasten Manufaktur Lippe GmbH
Werler Straße 60
32105 Bad Salzuflen

www.briefkasten-manufaktur.de
info@briefkasten-manufaktur.de
Tel.: +49 5222 807110

Geschäftsführer Oliver Woineck
Ust.ID.Nr. DE303690847
Handelsregister Amtsgericht Lemgo, HRB 8618