Brievenbus KANT Edition met krantenvak - Design Elegance 6 - RAL 7016 antracietgrijs | RAL 7016 antracietgrijs fijnstructuur mat



Product number 303-E6-7016VA-AP

Product description

Brievenbus KANT Edition met krantenvak - Design Elegance 6 - RAL 7016 antracietgrijs

De brievenbus KANT Edition verenigt **elegant design** en functioneel comfort in één product. Het minimalistische ontwerp met onzichtbaar slot en stijlvolle beletteringsmogelijkheid sluit naadloos aan op moderne woonomgevingen. Vertrouw op **duurzame kwaliteit** dankzij onze uitstekende materiaalkeuze en precieze verwerking.

Het royale inhoudsvolume van ongeveer 12 liter en de inwerp van boven zorgen voor kreukvrije post – ook bij DIN-C4-enveloppen en tijdschriften. Voor extra comfort is de brievenbus uitgevoerd met **hoogwaardige asdempers** die een zachte en geruisloze sluiting van de inwerpklep mogelijk maken. Het krantenvak van deze brievenbus biedt hoge functionaliteit met tweezijdige belading, ideaal voor het moderne dagelijks gebruik. In de levering is een nadien te monteren sluitdeksel inbegrepen, waarmee u de weerszijde betrouwbaar kunt afsluiten.

Dankzij de constructiewijze is zelfmontage eenvoudig uit te voeren.

Briefkasten Manufaktur Lippe GmbH
Werler Straße 60
32105 Bad Salzuflen

www.briefkasten-manufaktur.de
info@briefkasten-manufaktur.de
Tel.: +49 5222 807110

Geschäftsführer Oliver Woineck
Ust.ID.Nr. DE303690847
Handelsregister Amtsgericht Lemgo, HRB 8618

- Hoogwaardig vervaardigde opbouwbrievenbus van verzinkt staal, poedergecoat in RAL 7016 antracietgrijs fijnstructuur mat.
- Design Elegance 6: RVS-voorplaat en smalle RVS-strip, geschuurd met korrel 240.
- De deur opent van boven naar beneden.
- Inwerp van boven, inwerpklep met hoogwaardige asdempers voor een geruisloze sluiting.
- Inclusief 2 sleutels met sleutelnummer.
- De brievenbus voldoet aan DIN/EN 13724. Inwerpmaat (3,5 cm x 33,5 cm) voor C4 liggend; ook grote brieven passen zonder te vouwen.
- Krantenvak (BH 360x110 mm) van verzinkt staal, poedergecoat in RAL 7016 antracietgrijs fijnstructuur mat. Aan beide zijden open (1x sluitdeksel bijgevoegd).
- Optionele naambelettering ca. 8-25 mm hoog.
- Optionele huisnummerbelettering ca. 60-80 mm hoog.
- Voor opbouwwandmontage, inclusief montageschroeven.

Belangrijke informatie:

Om optimale waterbescherming van uw post te bereiken, dient de brievenbus of het brievensysteem bij voorkeur onder een luifel te worden geplaatst.

De post is alleen beschermd tegen water wanneer deze volledig in de kast is gelegd en de inwerpklep gesloten is. Niet volledig ingestoken post maakt het binnendringen van vocht en vuil in de brievenbus mogelijk. Deze installatie is beschermd tegen het binnendringen van water volgens DIN EN 13724. Het binnendringen van water vormt geen reden voor reclamatie.

Product properties

Basismateriaal	Staal, gegalvaniseerd, Roestvrij staal V2A 1.4301
Serie	KANT
Functies	Krantenrek
Enkele doos per volume	Normaal > 10 liter
Huisnummer	Huisnummer als lasergravure
Oppervlak/kleur	RAL 7016 antracietgrijs, Grond
Naametikettering	Naam labelen als lasergravure
Item terugtrekken	Voorkant
Aantal dozen	met 1 brievenbus
Type montage	Opbouw

Briefkasten Manufaktur Lippe GmbH
Werler Straße 60
32105 Bad Salzuflen

www.briefkasten-manufaktur.de
info@briefkasten-manufaktur.de
Tel.: +49 5222 807110

Geschäftsführer Oliver Woineck
Ust.ID.Nr. DE303690847
Handelsregister Amtsgericht Lemgo, HRB 8618

Dimensions

Hoogte van individuele doos in mm	BK 280,0 | ZF 110,0
Breedte van enkele doos in mm	355,0
Volume in liter	12
Hoogte van lettersleuf in mm	35,0
Breedte van lettersleuf in mm	335,0
Hoogte van brievenbussysteem in mm	412,0
Breedte van brievenbussysteem in mm	372,0
Totale breedte in mm	372,0
Diepte in mm	110,0 + 21,0 afdekplaat
Gewicht in kg	6
Leveringstoestand	Wordt volledig gemonteerd geleverd.

Dimension drawing

Briefkasten Manufaktur Lippe GmbH
Werler Straße 60
32105 Bad Salzuflen

www.briefkasten-manufaktur.de
info@briefkasten-manufaktur.de
Tel.: +49 5222 807110

Geschäftsführer Oliver Woineck
Ust.ID.Nr. DE303690847
Handelsregister Amtsgericht Lemgo, HRB 8618

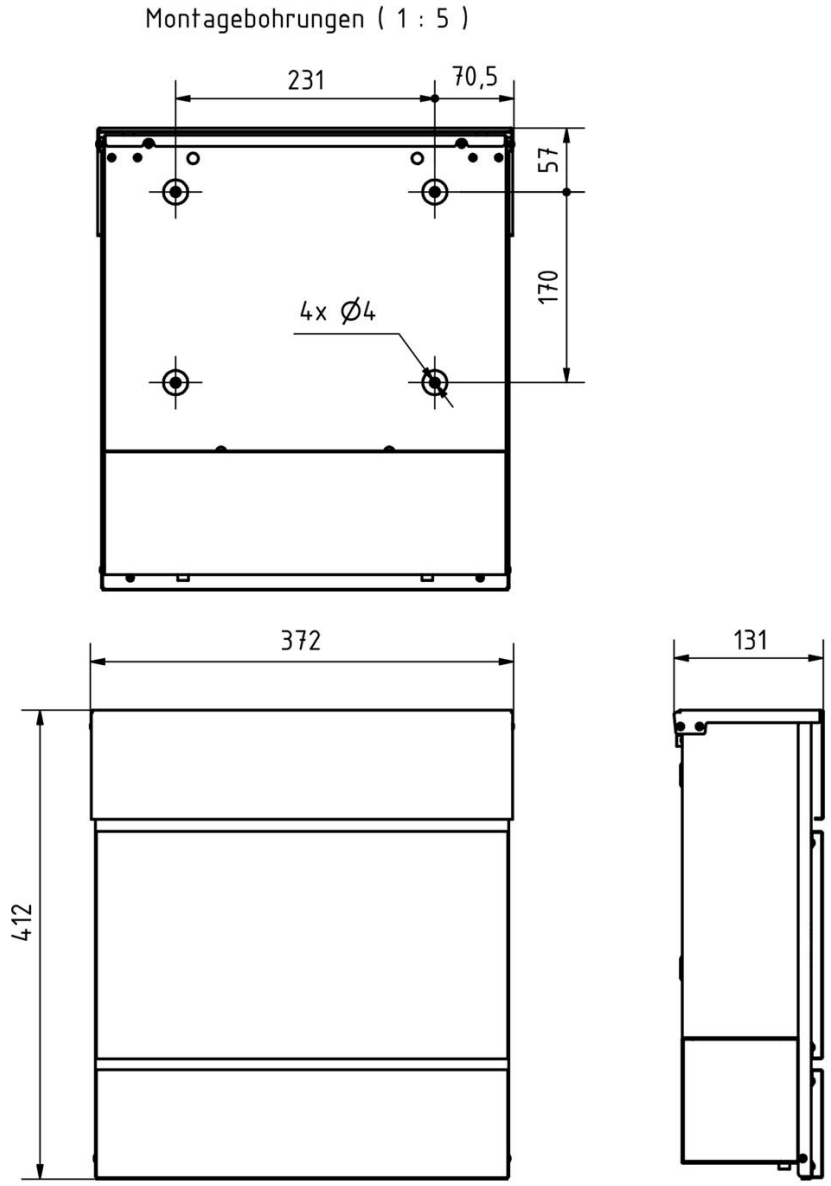

Briefkasten Manufaktur Lippe GmbH
Werler Straße 60
32105 Bad Salzuflen

www.briefkasten-manufaktur.de
info@briefkasten-manufaktur.de
Tel.: +49 5222 807110

Geschäftsführer Oliver Woineck
Ust.ID.Nr. DE303690847
Handelsregister Amtsgericht Lemgo, HRB 8618

More images









Briefkasten Manufaktur Lippe GmbH
Werler Straße 60
32105 Bad Salzuflen

www.briefkasten-manufaktur.de
info@briefkasten-manufaktur.de
Tel.: +49 5222 807110

Geschäftsführer Oliver Woineck
Ust.ID.Nr. DE303690847
Handelsregister Amtsgericht Lemgo, HRB 8618

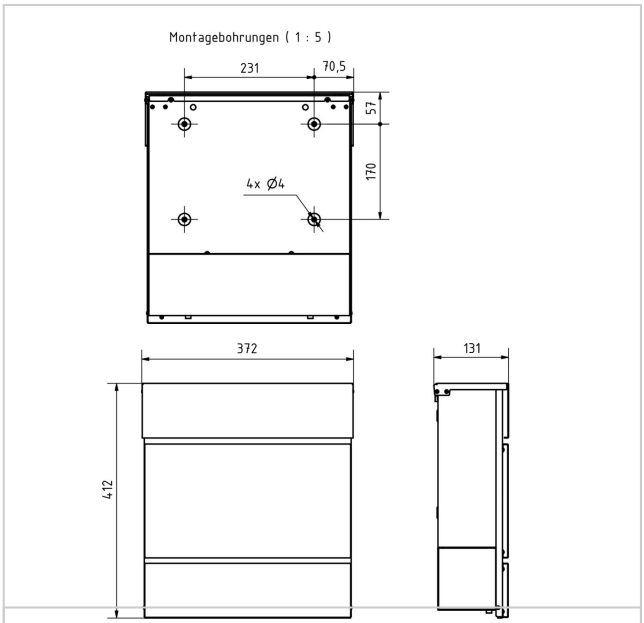





Briefkasten Manufaktur Lippe GmbH
Werler Straße 60
32105 Bad Salzuflen

www.briefkasten-manufaktur.de
info@briefkasten-manufaktur.de
Tel.: +49 5222 807110

Geschäftsführer Oliver Woineck
Ust.ID.Nr. DE303690847
Handelsregister Amtsgericht Lemgo, HRB 8618