Vrijstaand 15-voudig brievenbussysteem Design BASIC 385-VA ST-R - RVS V2A, geschuurd | 300x110x385 mm (BxHxD) - ?? Normaal 12 liter | met 15 brievenbussen | Roestvrij staal, geborsteld



Product number 385-VA-15W

Product description

Vrijstaande brievenkasteninstallatie voor 15 partijen BASIC 385 – brede, meerkolom-uitvoering – geborsteld roestvrij staal V2A

Voor grotere meergezinswoningen, wooncomplexen en veeleisende bedrijfsobjecten biedt de vrijstaande BASIC 385 als installatie voor 15 partijen een duurzame en overzichtelijke entree-oplossing. Door de onafhankelijke staande montage kan de brievenkasteninstallatie passend bij de kavel- en toegangssituatie worden geplaatst.

De W-uitvoering verdeelt de postvakken in een bredere, meerkolomvormige opstelling en creëert een overzichtelijke voorzijde voor meerdere gebruikers.

De brievenbussen zijn vervaardigd uit weersbestendig roestvrij staal V2A 1.4301 en zijn hoogwaardig geborsteld. Een aansluitende zijbekleding met regendak vormt de losse brievenbussen tot een gesloten totaalinstallatie.

Elk postvak beschikt over een inwerpopening van 35 × 265 mm voor DIN-C4-zendingen in staand formaat. Een geluiddempende rubberlip vermindert aanslaggeluiden, terwijl de voordeuren voor het ophalen van de post van links naar rechts openen. Per brievenbus zijn twee sleutels met sleutelnummer en een verwisselbaar naamplaatje onder de inwerpklep voorzien.

De voordelen van de BASIC 385 in één oogopslag

Brede, meerkolom-opstelling

De 15 postvakken worden in een bredere, meerkolomvormige installatie geplaatst. Dit creëert een overzichtelijke voorzijde en verdeelt de vakken over meerdere kolommen.

Grote inwerpopening volgens DIN EN 13724

Briefkasten Manufaktur Lippe GmbH
Werler Straße 60
32105 Bad Salzuflen

www.briefkasten-manufaktur.de
info@briefkasten-manufaktur.de
Tel.: +49 5222 807110

Geschäftsführer Oliver Woineck
Ust.ID.Nr. DE303690847
Handelsregister Amtsgericht Lemgo, HRB 8618

De inwerpopening van 35 × 265 mm is ontworpen voor DIN-C4-zendingen in staand formaat. Ook grotere enveloppen kunnen zonder te vouwen worden ingebracht.

Stille inworp en comfortabele uitname

Een geluiddempende rubberlip vermindert het slaan van de inwerpkleppen. De post wordt aan de voorkant uitgenomen via deuren die van links naar rechts openen.

Volledig uitgevoerd in geborsteld roestvrij staal

De roestvrijstalen uitvoering combineert brievenbussen, bekleding en staande elementen tot een hoogwaardige, onderhoudsvriendelijke totaalinstallatie.

Beproefde BASIC-kwaliteit Made in Germany

De combinatie van solide materiaalselectie, DIN-EN-13724-conforme postvakken en een montagevriendelijke constructie maakt de BASIC 385 tot een duurzame oplossing voor dagelijks gebruik.

Uitrusting van de BASIC 385 brievenkasteninstallatie

Brievenkasteninstallatie

Artikelnummer 385-VA-15W
Serie BASIC 385 ST-R
Uitvoering Brede, meerkolom-uitvoering
Aantal brievenbussen 15 separaat bruikbare postvakken
Materiaal brievenbussen Roestvrij staal V2A 1.4301
Oppervlak Roestvrij staal V2A 1.4301, geborsteld
Regendak / zijbekleding Roestvrij staal V2A 1.4301, geborsteld
Productie Made in Germany by Briefkasten Manufaktur Lippe

Post en bediening

Inwerpopening 35 × 265 mm, geschikt voor DIN C4 staand
Inwerpkleppen Met geluiddempende rubberlip
Postuitname Frontzijdig
Deuropening Opent van links naar rechts
Sleutels 2 sleutels met sleutelnummer per brievenbus
Naamplaatje Verwisselbaar naamplaatje onder de inwerpklep
Norm Brievenbussen conform DIN EN 13724

Montagezuilen en uitrusting

Montagezuilen Ronde buis ca. 60 mm van roestvrij staal V2A 1.4301, geborsteld
Montagewijzen Naar keuze voor schroefmontage of om in te betoneren
Bevestiging Ankerbouten bij schroefmontage niet inbegrepen; selecteer apart passend bij het fundament

Formaat brievenbus en volume

Briefkasten Manufaktur Lippe GmbH
Werler Straße 60
32105 Bad Salzuflen

www.briefkasten-manufaktur.de
info@briefkasten-manufaktur.de
Tel.: +49 5222 807110

Geschäftsführer Oliver Woineck
Ust.ID.Nr. DE303690847
Handelsregister Amtsgericht Lemgo, HRB 8618

De BASIC 385 is afhankelijk van de productconfiguratie leverbaar met verschillende brievenbusmaten. De standaarduitvoering 300 × 110 × 385 mm biedt ca. 12 liter inhoud; afhankelijk van de variant is ook 300 × 220 × 385 mm met ca. 25 liter inhoud beschikbaar.

Montage door inbetoneren

Voor de vrijstaande installatie adviseren wij een voldoende gedimensioneerde betonnen fundering. Bij het inbetoneren moeten de roestvrijstalen montagezuilen loodrecht worden uitgelijnd en duurzaam in het fundament worden verankerd. Fundatieafmetingen en inbinddiepte dienen te worden afgestemd op de bodemgesteldheid, het gewicht van de installatie en lokale omstandigheden.

Schroefmontage op een fundering

Voor schroefmontage is een vlakke en draagkrachtige betonnen fundering vereist. Geschikte ankerbouten of bevestigingsmiddelen moeten worden gekozen passend bij de ondergrond en de belasting van de installatie. Bij de BASIC-385-ST-R-uitvoeringen maken ankerbouten geen deel uit van de standaardlevering.

Opmerking over weersbescherming

De post is alleen bij volledig inwerpen en gesloten inwerpklep optimaal beschermd tegen vocht en vervuiling. Uitstekende zendingen kunnen het volledig sluiten van de klep verhinderen. Bij extreme weersomstandigheden kan ondanks normconforme uitvoering toch vocht in de brievenbus binnendringen.

Product properties

Serie	BASIS
Enkele doos per volume	Normaal > 10 liter
Naametikettering	Naamplaatje
Type montage	Vrijstaand
Basismateriaal	Roestvrij staal V2A 1.4301
Aantal dozen	met 15 brievenbussen
Item terugtrekken	Voorkant
Oppervlak/kleur	Grond

Briefkasten Manufaktur Lippe GmbH
Werler Straße 60
32105 Bad Salzuflen

www.briefkasten-manufaktur.de
info@briefkasten-manufaktur.de
Tel.: +49 5222 807110

Geschäftsführer Oliver Woineck
Ust.ID.Nr. DE303690847
Handelsregister Amtsgericht Lemgo, HRB 8618

Dimensions

Hoogte van individuele doos in mm	110,0
Breedte van enkele doos in mm	300,0
Volume in liter	12
Hoogte van lettersleuf in mm	35,0
Breedte van lettersleuf in mm	265,0
Hoogte van brievenbussysteem in mm	550,0
Breedte van brievenbussysteem in mm	900,0
Totale hoogte in mm	1200,0 | 1500,0 | 1700,0
Totale breedte in mm	1060,0
Diepte in mm	435,0
Gewicht in kg	76
Leveringstoestand	Liefering vindt plaats in blokken, staande elementen / brievenbus gesplitst

Dimension drawing

Briefkasten Manufaktur Lippe GmbH
Werler Straße 60
32105 Bad Salzuflen

www.briefkasten-manufaktur.de
info@briefkasten-manufaktur.de
Tel.: +49 5222 807110

Geschäftsführer Oliver Woineck
Ust.ID.Nr. DE303690847
Handelsregister Amtsgericht Lemgo, HRB 8618

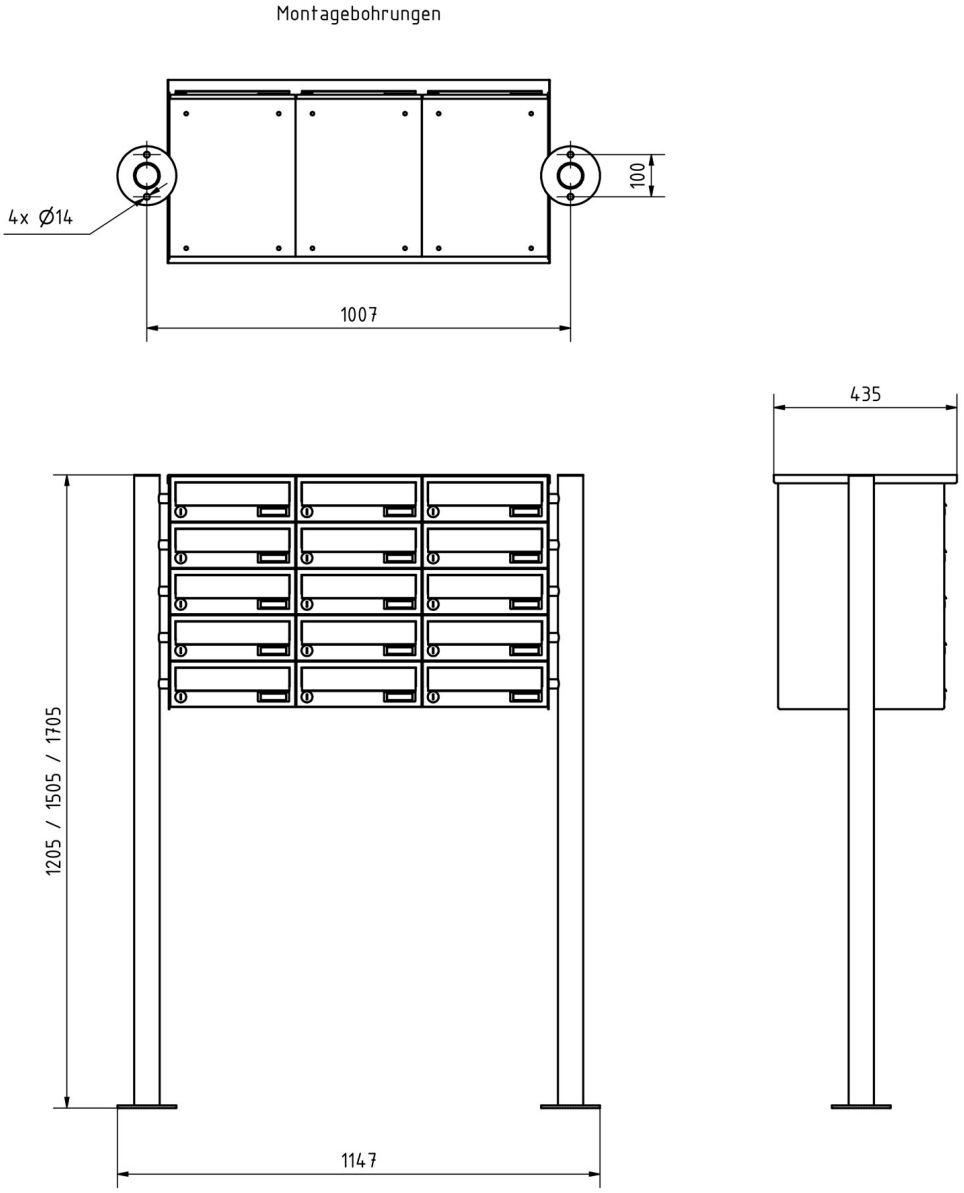

Briefkasten Manufaktur Lippe GmbH
Werler Straße 60
32105 Bad Salzuflen

www.briefkasten-manufaktur.de
info@briefkasten-manufaktur.de
Tel.: +49 5222 807110

Geschäftsführer Oliver Woineck
Ust.ID.Nr. DE303690847
Handelsregister Amtsgericht Lemgo, HRB 8618

More images





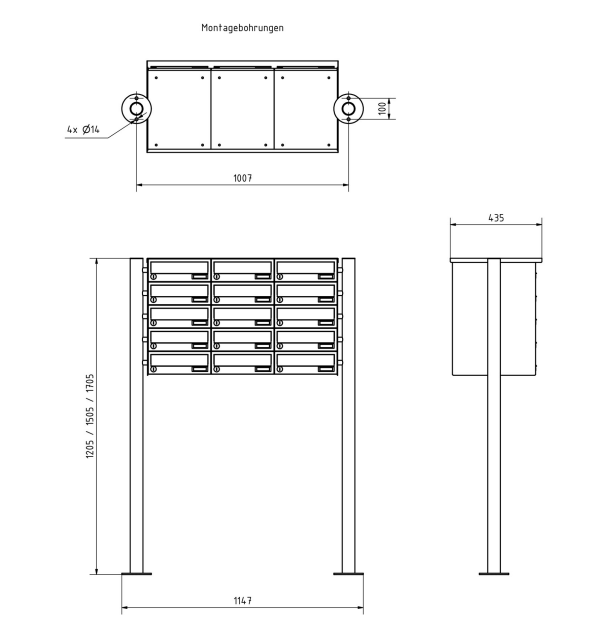



Briefkasten Manufaktur Lippe GmbH
Werler Straße 60
32105 Bad Salzuflen

www.briefkasten-manufaktur.de
info@briefkasten-manufaktur.de
Tel.: +49 5222 807110

Geschäftsführer Oliver Woineck
Ust.ID.Nr. DE303690847
Handelsregister Amtsgericht Lemgo, HRB 8618