6-vaks 3x2 design vrijstaande brievenbus GOETHE ST-R - RAL naar keuze | 100 mm diep | met 6 brievenbussen (3x2)



Product number 215-STR-6W

Product description

6-vaks 3x2 design vrijstaande brievenbus GOETHE ST-R - RAL naar keuze

Hoogwaardig vervaardigde 6-partijen vrijstaande brievenbus met elegante ronde buis-standelementen. De moderne brievenbus GOETHE is ideaal voor de veeleisende entree. De strakke vormgeving zonder zichtbaar slot laat deze brievenbus bijzonder elegant ogen.

De afmetingen van de afzonderlijke vakken maken een houdvermogen van ca. 16 liter mogelijk, de grote inwerpopening garandeert dat ook DIN-C4-enveloppen en tijdschriften of post na meerdaagse afwezigheid niet gekreukt aankomen. Het innovatieve Push-Key-slot bevindt zich onzichtbaar in het interieur van de brievenbus. De sleutel wordt alleen in de aanwezige opening gestoken (geen draaien nodig) en de deur opent zich. Door de positie van het slot is deze brievenbus zo ontworpen dat de uitneemdeur voorkomt dat de post u tegemoetvalt. Dankzij de waterafvoerrand is de binnenliggende post optimaal beschermd tegen weersinvloeden. De inwerpklep is voorzien van hoogwaardige asdempers, waardoor stil sluiten gegarandeerd is en er geen storend geklapper door weersinvloeden ontstaat. De uitwisselbare naambordjes van plexiglas zijn gemakkelijk van voren te bedienen; voor een optimale uitstraling raden wij u het vlakliggende naambordje met lasergravure aan (zie Accessoires). Het 2e naambordje is voorzien van de inzet Reclame Ja/Nee.

De brievenbussystemen van de collectie GOETHE onderscheiden zich door het consequente gebruik van roestvast staal en aluminium. Het resultaat is een zeer lange levensduur en duurzaamheid. De constructie is door onze eigen ingenieurs ontwikkeld met het oog op hoge flexibiliteit c.q. modulariteit, eenvoudige montage van vervangende onderdelen en probleemloze zelfmontage. Voor alle GOETHE-systemen zijn vervangende onderdelen direct in onze shop beschikbaar.

Dankzij de constructiewijze is de zelfmontage eenvoudig.

Beschermd gebruiksmodel volgens DPMA dossiernummer DE: 20 2021 101 679.5

Briefkasten Manufaktur Lippe GmbH
Werler Straße 60
32105 Bad Salzuflen

www.briefkasten-manufaktur.de
info@briefkasten-manufaktur.de
Tel.: +49 5222 807110

Geschäftsführer Oliver Woineck
Ust.ID.Nr. DE303690847
Handelsregister Amtsgericht Lemgo, HRB 8618

- 6-vaks vrijstaande brievenbus van roestvast staal en aluminium.
- Brievenbussen van RVS 1.4016 (niet-roestend, magnetisch), met poedercoating in RAL naar keuze.
- Kwaliteitsproductie - Made in Germany by Briefkasten Manufaktur Lippe.
- Innovatief Push-Key-slot met 2 sleutels per partij.
- Het brieveninwerp en de uitname vinden van voren plaats. Inwerpklep met hoogwaardige asdempers voor zeer stille inworp van de post.
- De brievenbussen voldoen aan DIN/EN 13724. Inwerpopening (3,5 cm x 36,0 cm) voor C4 liggend; ook grote brieven passen hier zonder te vouwen in.
- De uitneemdeuren moeten van boven naar beneden worden geopend. Zo kan de post u niet tegemoetvallen.
- Naambordje van plexiglas voor naamopdruk en een 2e naambordje Reclame Ja/Nee per partij.
- Optionele huisnummeropdruk ca. 70-80 mm hoog.
- Optimale regenbescherming door afwateringsranden en een regendak van 3 mm aluminium AlMg3 W19, met poedercoating in RAL naar keuze.
- Zijbekleding van 3 mm aluminium AlMg3 W19, met poedercoating in RAL naar keuze.
- Achterwand van 1 mm RVS V2A 1.4301, met poedercoating in RAL naar keuze.
- De staanders bestaan uit 60,3 mm RVS V2A 1.4301, geborsteld, voor schroefmontage of om in te betoneren.

Belangrijke informatie:

Om een optimale waterbescherming van uw post te bereiken, dient de brievenbus of brievenbussysteem bij voorkeur onder een overstek/Dakoverstek te worden geplaatst.

Poststukken zijn alleen beschermd tegen water als ze volledig in de kast zijn gelegd en de inwerpklep gesloten is. Niet volledig ingestoken post maakt het mogelijk dat vocht en vuil de brievenbus binnendringen. Deze installatie is beschermd tegen binnendringend water volgens DIN EN 13724. Waterinlaat is geen reden voor reclamatie.

Product properties

Oppervlak/kleur	RAL 9005 diepzwart, RAL 3004 paarsrood, DB 703 ijzerglimmerts, RAL 7016 antracietgrijs, RAL naar keuze (volgens kleurentabel), RAL 9007 grijs aluminium, RAL 9016 verkeerswit
Serie	GOETHE
Aantal dozen	met 6 brievenbussen
Naametikettering	Naamplaatje
Basismateriaal	Aluminium AlMg3 W19, Roestvrij staal V2A 1.4301, Roestvrij staal 1.4016 (magnetisch roestvrij staal)
Type montage	Vrijstaand
Item terugtrekken	Voorkant
Enkele doos per volume	Groot > 16 liter

Briefkasten Manufaktur Lippe GmbH
Werler Straße 60
32105 Bad Salzuflen

www.briefkasten-manufaktur.de
info@briefkasten-manufaktur.de
Tel.: +49 5222 807110

Geschäftsführer Oliver Woineck
Ust.ID.Nr. DE303690847
Handelsregister Amtsgericht Lemgo, HRB 8618

Dimensions

Hoogte van individuele doos in mm	400,0
Breedte van enkele doos in mm	400,0
Volume in liter	16
Hoogte van lettersleuf in mm	35,0
Breedte van lettersleuf in mm	360,0
Hoogte van brievenbussysteem in mm	800,0
Breedte van brievenbussysteem in mm	1200,0
Totale hoogte in mm	1200,0 | 1500,0 | 1700,0
Totale breedte in mm	1370,0
Diepte in mm	100,0 + 25,0 Regendak
Gewicht in kg	66
Leveringstoestand	Geleverd in blokken, standelementen / brievenbus verdeeld

Dimension drawing

Briefkasten Manufaktur Lippe GmbH
Werler Straße 60
32105 Bad Salzuflen

www.briefkasten-manufaktur.de
info@briefkasten-manufaktur.de
Tel.: +49 5222 807110

Geschäftsführer Oliver Woineck
Ust.ID.Nr. DE303690847
Handelsregister Amtsgericht Lemgo, HRB 8618

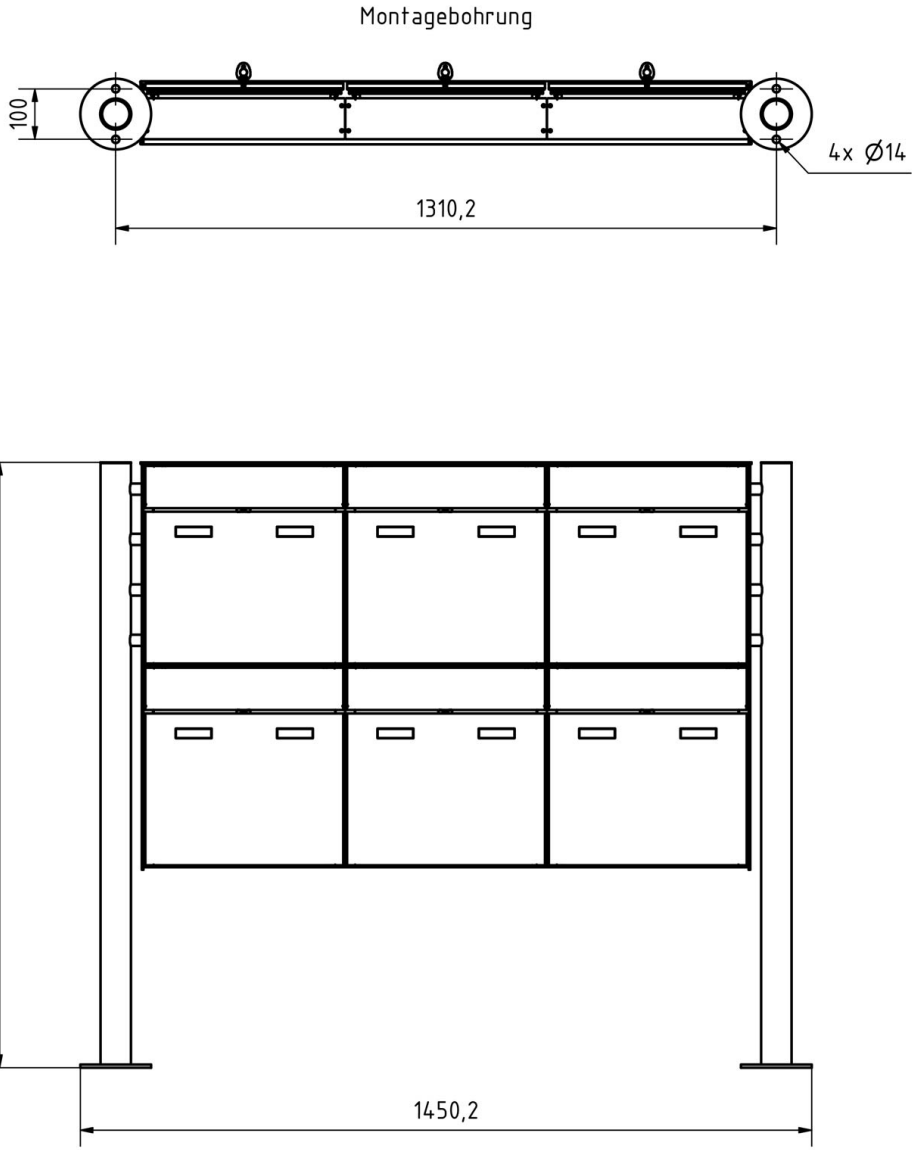

Briefkasten Manufaktur Lippe GmbH
Werler Straße 60
32105 Bad Salzuflen

www.briefkasten-manufaktur.de
info@briefkasten-manufaktur.de
Tel.: +49 5222 807110

Geschäftsführer Oliver Woineck
Ust.ID.Nr. DE303690847
Handelsregister Amtsgericht Lemgo, HRB 8618

More images



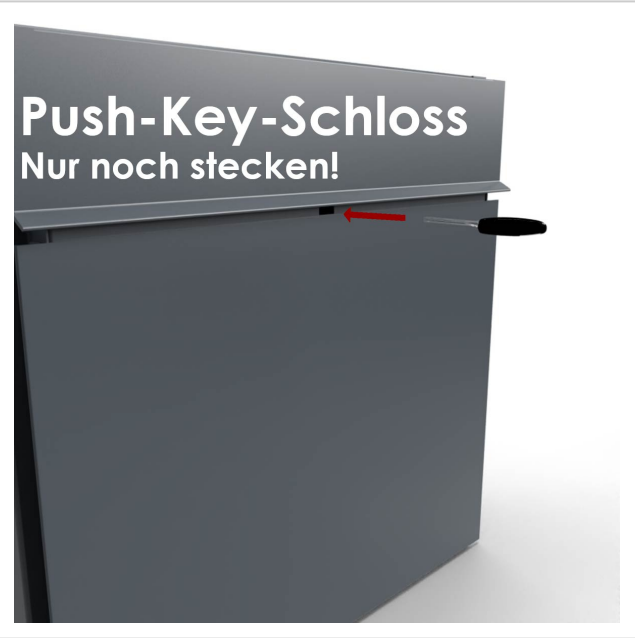





Briefkasten Manufaktur Lippe GmbH
Werler Straße 60
32105 Bad Salzuflen

www.briefkasten-manufaktur.de
info@briefkasten-manufaktur.de
Tel.: +49 5222 807110

Geschäftsführer Oliver Woineck
Ust.ID.Nr. DE303690847
Handelsregister Amtsgericht Lemgo, HRB 8618





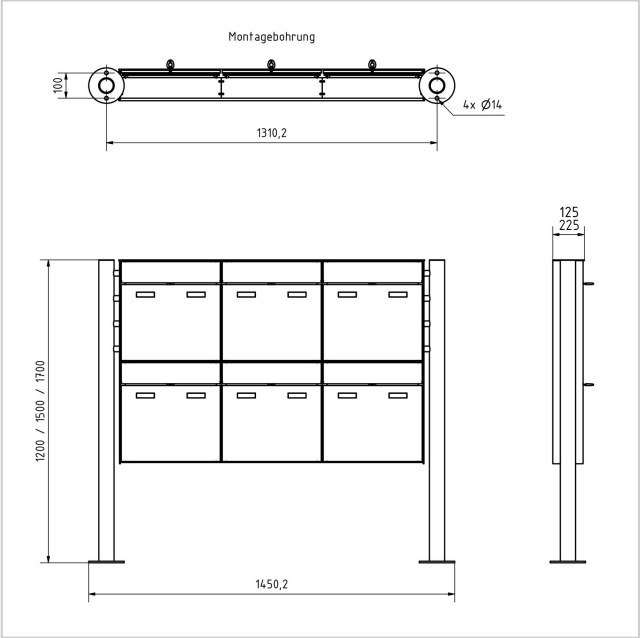



Briefkasten Manufaktur Lippe GmbH
Werler Straße 60
32105 Bad Salzuflen

www.briefkasten-manufaktur.de
info@briefkasten-manufaktur.de
Tel.: +49 5222 807110

Geschäftsführer Oliver Woineck
Ust.ID.Nr. DE303690847
Handelsregister Amtsgericht Lemgo, HRB 8618



Briefkasten Manufaktur Lippe GmbH
Werler Straße 60
32105 Bad Salzuflen

www.briefkasten-manufaktur.de
info@briefkasten-manufaktur.de
Tel.: +49 5222 807110

Geschäftsführer Oliver Woineck
Ust.ID.Nr. DE303690847
Handelsregister Amtsgericht Lemgo, HRB 8618