4-vaks brievenbuszuil BASIC met pakketkast en ledverlichting – RAL naar keuze

Product number BML3D-MZZQCRZWEK

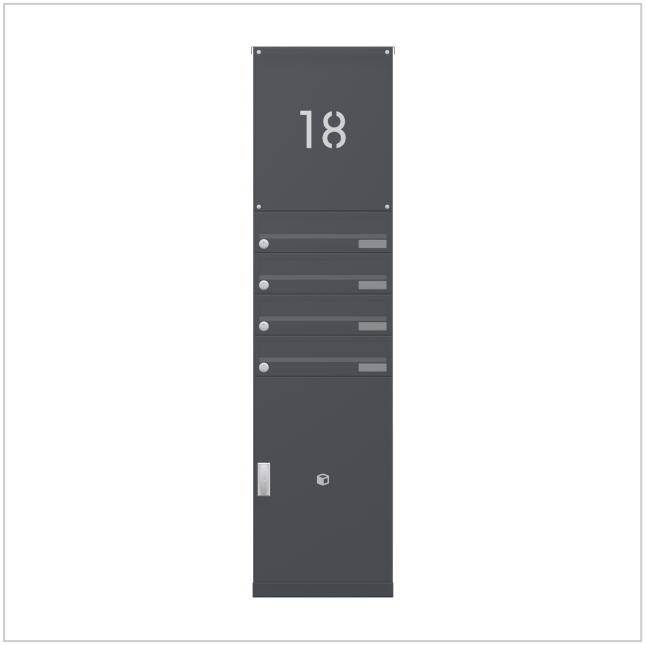

Product description

Brievenbusinstallatie met pakketontvangst en ledverlichting – doordacht ontwerp voor uw entree

De BASIC Horizontal-brievenbusinstallatie van Briefkasten Manufaktur verwelkomt u en uw bezoekers met een helder, strak ontwerp. De modulaire opbouw combineert de gekozen functies in een overzichtelijke oplossing die u naar eigen wens kunt vormgeven voor dagelijks gebruik. De serie BASIC biedt veelzijdig combineerbare brievenbussen, accessoirekasten en functiekasten voor een harmonieus vormgegeven entree. De installatie is bedoeld voor zuilmontage en biedt 4 brievenbussen voor de dagelijkse post. Voor pakketzendingen is een pakketkast geïntegreerd.

De installatie wordt uitgevoerd in een RAL-kleur naar keuze en heeft de totale afmetingen B 383 × H 1472 × D 430 mm.

Via ‘Nu configureren’ opent u precies deze samenstelling in de 3D-configurator. Daar kunt u de installatie verder aanpassen en vervolgens bestellen.

Individueel configureerbaar

Stem uw brievenbusinstallatie af op uw woning: via ‘Nu configureren’ past u deze samenstelling aan uw wensen aan.

Briefkasten Manufaktur Lippe GmbH
Werler Straße 60
32105 Bad Salzuflen

www.briefkasten-manufaktur.de
info@briefkasten-manufaktur.de
Tel.: +49 5222 807110

Geschäftsführer Oliver Woineck
Ust.ID.Nr. DE303690847
Handelsregister Amtsgericht Lemgo, HRB 8618

- Staanders in de juiste lengte: kies uit de aangeboden staanderlengtes de lengte die bij uw montagesituatie past. U kunt de afgebeelde lengte aanpassen.
- Afwerking van de kasten: pas de kleur aan in de 3D-configurator met de kleuren die voor deze uitvoering beschikbaar zijn.
- Individuele belettering: voorzie de daarvoor bestemde vlakken van uw eigen namen, huisnummers of teksten naar wens. Afgebeelde beletteringen zijn voorbeelden en kunnen worden vervangen.
- Lettervormgeving: kies uit de beschikbare lettertypen voor de belettering en pas de weergave aan in de configurator.
- Op de daarvoor bestemde vlakken van deze installatie kunt u belettering met achtergrondverlichting configureren.
- Uitrusting: voeg passende componenten toe aan de installatie of wijzig deze binnen het beschikbare assortiment.

Bij individuele wijzigingen worden de afmetingen en de prijs in de 3D-configurator opnieuw berekend op basis van uw keuzes.

Robuuste bekleding en doordachte bescherming tegen weersinvloeden

Het regendak van roestvast staal V2A 1.4301 vult de constructieve bescherming tegen weersinvloeden aan: het schermt de bovenzijde af en helpt regen van de voorzijde weg te houden.

De zijbekleding van roestvast staal V2A 1.4301 beschermt de zijvlakken en vormt een robuuste, visueel gesloten afwerking van de installatie.

Extra ruimte voor pakketten, kranten en meer

Als pakketkast vult dit vak de postontvangst aan met de ontvangst van pakketten, ook wanneer u niet thuis bent. Met het gekozen pakketslot uit de serie BASIC met T-greep kunnen pakketten worden bezorgd zonder dat u een sleutel aan de pakketdienst hoeft te geven. U geeft het vak met uw sleutel vrij voor een eenmalige bezorging. De bezorger opent het vrijgegeven vak, legt de zending erin, sluit de deur en vergrendelt het slot door het in te drukken. Om de zending eruit te halen, opent u het vak met uw sleutel en geeft u het vervolgens weer vrij voor de volgende bezorging. Tot dat moment is het niet beschikbaar voor verdere bezorgingen zonder sleutel. De buitenafmetingen van de kast zijn 370 × 550 × 385 mm (B × H × D). Voor het passende pakketformaat zijn de vrije deuropening en de bruikbare binnenafmetingen bepalend; de buitenafmetingen zijn geen maximale pakketafmetingen. Vergelijk het formaat van de zending vooraf met de binnenafmetingen van het vak.

Materiaal en afwerking

Basismateriaal: roestvast staal V2A 1.4301. Het V2A-roestvast staal biedt een corrosiebestendige en duurzame basis voor de entree.

Het gepoedercoate oppervlak wordt uitgevoerd in een RAL-kleur naar keuze. De gewenste kleur kiest u in de 3D-configurator.

Brievenbus en gebruiksgemak

Brievenbus 370 x 110 x 385 mm: inclusief een regenafvoerrand voor optimale bescherming tegen water, een doorlopende rubberen lip voor een stille briefinworp, een degelijk naambordje met verwisselbare naamstrook en een zeer robuust slot. Door de inwerphoogte en een vernauwing van het inwerpkanaal is de post bovendien beschermd tegen ongewenst uitnemen.

Uitrusting

Briefkasten Manufaktur Lippe GmbH
Werler Straße 60
32105 Bad Salzuflen

www.briefkasten-manufaktur.de
info@briefkasten-manufaktur.de
Tel.: +49 5222 807110

Geschäftsführer Oliver Woineck
Ust.ID.Nr. DE303690847
Handelsregister Amtsgericht Lemgo, HRB 8618

Kunststof naambordje BASIC type 2: naambordje van glashelder polycarbonaat. Het inlegvel is aan de voorzijde verwisselbaar.

Kenmerken van deze brievenbusinstallatie

- Productserie: BASIC Horizontal
- Montage: zuil
- Afwerking: RAL naar keuze
- Totale afmetingen: B 383 × H 1472 × D 430 mm
- 4 brievenbussen, 1 functiekast, 1 accessoirekast
- Afwerking kasten: RAL naar keuze
- Bevestigingswijze: staanders met schroefmontage
- Basismateriaal: roestvast staal V2A 1.4301. Afwerking: poedercoating of geslepen roestvast staal

Belangrijke informatie:

Bescherming tegen water: een beschutte locatie, bij voorkeur onder een afdak, helpt uw post te beschermen. Poststukken moeten volledig in de brievenbus worden gestoken en de inwerpklep moet gesloten zijn.

Montage: voor de gekozen installatie is een geschikte, draagkrachtige ondergrond vereist. Houd rekening met de montagehandleiding en de geconfigureerde bevestigingswijze.

Product properties

Serie	BASIS
Functies	Pakketcompartiment
Aantal dozen	met 1 pakketdoos, met 4 brievenbussen
Naametikettering	Naamplaatje
Type montage	Vrijstaand
Basismateriaal	Roestvrij staal V2A 1.4301
Item terugtrekken	Voorkant
Oppervlak/kleur	RAL naar keuze (volgens kleurentabel)

Briefkasten Manufaktur Lippe GmbH
Werler Straße 60
32105 Bad Salzuflen

www.briefkasten-manufaktur.de
info@briefkasten-manufaktur.de
Tel.: +49 5222 807110

Geschäftsführer Oliver Woineck
Ust.ID.Nr. DE303690847
Handelsregister Amtsgericht Lemgo, HRB 8618

Dimensions

Hoogte van individuele doos in mm	110
Breedte van enkele doos in mm	370
Totale hoogte in mm	1472
Totale breedte in mm	383
Diepte in mm	430

Dimension drawing

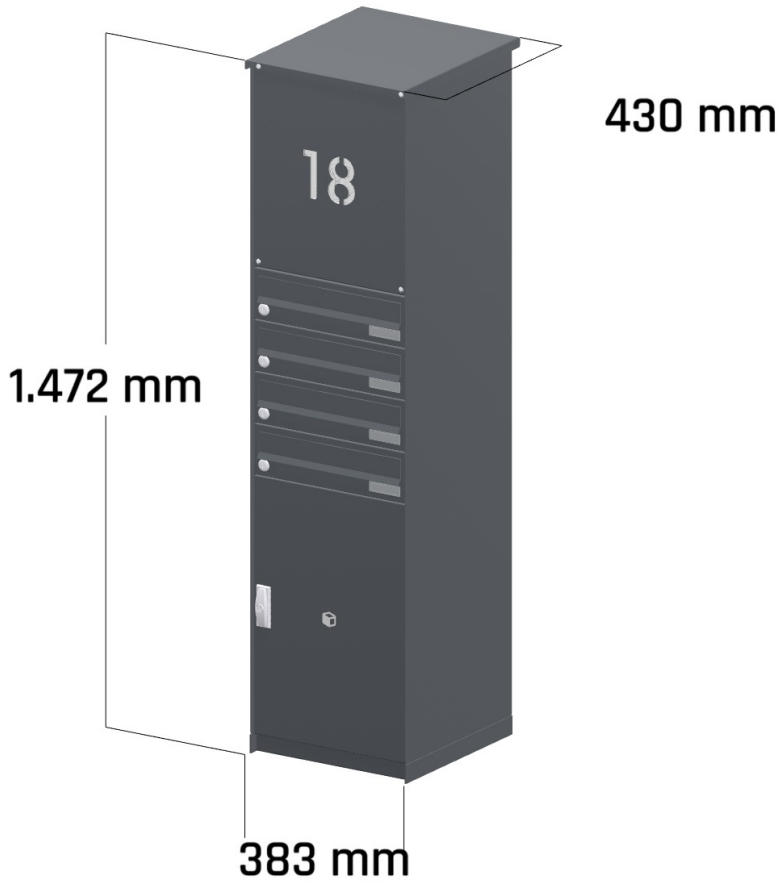

Briefkasten Manufaktur Lippe GmbH
Werler Straße 60
32105 Bad Salzuflen

www.briefkasten-manufaktur.de
info@briefkasten-manufaktur.de
Tel.: +49 5222 807110

Geschäftsführer Oliver Woineck
Ust.ID.Nr. DE303690847
Handelsregister Amtsgericht Lemgo, HRB 8618

More images



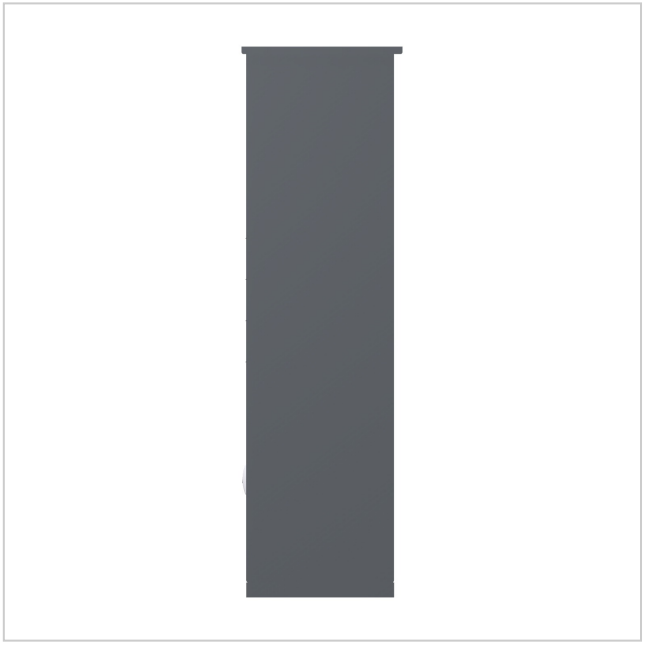

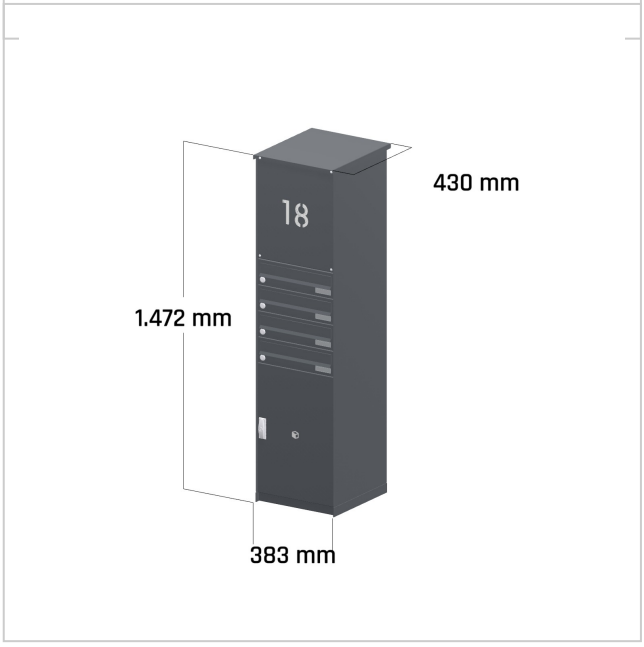

Briefkasten Manufaktur Lippe GmbH
Werler Straße 60
32105 Bad Salzuflen

www.briefkasten-manufaktur.de
info@briefkasten-manufaktur.de
Tel.: +49 5222 807110

Geschäftsführer Oliver Woineck
Ust.ID.Nr. DE303690847
Handelsregister Amtsgericht Lemgo, HRB 8618