Vrijstaande 4-vaks brievenbusunit Design BASIC 385P-7016-SP met bel-/spreekpaneel incl. zijbekleding & regendak - horizontale brievenbussen - antracietgrijs RAL 7016 | RAL 7016 antracietgrijs fijnstructuur mat | Boven | met 4 brievenbussen



Product number 385P-7016-4-SP

Product description

Vrijstaande brievenbusinstallatie BASIC 385P met bel-/spreekgedeelte voor 4 partijen – RAL 7016 antracietgrijs

De vrijstaande BASIC 385P brievenbusinstallatie voor 4 partijen combineert 4 afzonderlijk te gebruiken postvakken met een geïntegreerde bel-functiekast. Hierdoor worden postontvangst, belknoppen en de voorbereiding voor een compatibele deurspreekinstallatie samengebracht in een robuuste, visueel gesloten entree-oplossing voor meergezinswoningen, kleinere wooncomplexen en bedrijfsgebouwen. De bel-functiekast is direct in de totale installatie geïntegreerd.

De brievenbussen zijn vervaardigd van gegalvaniseerd staal en zijn gepoedercoat met een matte fijnstructuur in RAL 7016 antracietgrijs. Een nauwsluitende zijbekleding met regendak en geïntegreerde regenafvoergoten ondersteunen de weersbescherming. De massief vervaardigde standelementen van geanodiseerd aluminiumprofiel zijn eveneens gepoedercoat in RAL 7016 antracietgrijs en vormen een bijzonder stabiele, duurzame basis van de vrijstaande installatie.

Elk van de 4 postvakken heeft een inhoud van ca. 12 liter. De 35 × 265 mm grote inworpopening is ontworpen voor DIN-C4-zendingen in staand formaat. Een geluiddempende rubberlip vermindert het slaan van de inworpklep. De postontname gebeurt aan de voorzijde; de uitneemdeuren openen van links naar rechts. Per brievenbus behoren twee sleutels met sleutelnummer en een verwisselbaar naambordje onder de inworpklep tot de uitrusting.

De voordelen van de BASIC 385P brievenbusinstallatie in één oogopslag

Geïntegreerde bel-functiekast

De installatie combineert 4 brievenbussen met 4 roestvrijstalen beldrukknoppen en een spreekopening met universele adapter. Dit resulteert in een centrale, overzichtelijke oplossing voor post en bezoekerscommunicatie.

Briefkasten Manufaktur Lippe GmbH
Werler Straße 60
32105 Bad Salzuflen

www.briefkasten-manufaktur.de
info@briefkasten-manufaktur.de
Tel.: +49 5222 807110

Geschäftsführer Oliver Woineck
Ust.ID.Nr. DE303690847
Handelsregister Amtsgericht Lemgo, HRB 8618

DIN-C4-inworp met 12 liter volume

De brievenbussen bieden elk ca. 12 liter postvolume. De 35 × 265 mm grote inworpopening neemt DIN-C4-zendingen in staand formaat op, zonder dat grotere enveloppen onnodig gevouwen hoeven te worden.

Voorbereid voor deurcommunicatie

De spreekopening met universele adapter is voorbereid voor veel gangbare inbouwluidsprekers. De inbouwluidspreker respectievelijk de eigenlijke spreekinstallatie maakt geen deel uit van de basisuitrusting.

Massieve aluminium-standelementen

De massief vervaardigde standelementen van geanodiseerd aluminiumprofiel vormen de stabiele basis van de BASIC 385P. Ze zijn gepoedercoat en verkrijgbaar voor schroefmontage op een fundering of voor inbetoneren.

Robuuste BASIC-kwaliteit in RAL 7016 antracietgrijs

Gegalvaniseerd staal, roestvrijstalen componenten, massieve aluminium-standelementen en Duitse fabricage zorgen voor een weerbestendige brievenbusinstallatie voor langdurig gebruik bij de toegang van het perceel.

Uitrusting van de BASIC 385P brievenbusinstallatie

Brievenbusinstallatie

Aantal brievenbussen 4 afzonderlijk te gebruiken postvakken
Brievenbusmaat 300 × 110 × 385 mm (B × H × D) per postvak
Postvolume Ca. 12 liter per brievenbus
Materiaal Gegalvaniseerd staal; zijbekleding en regendak van roestvast staal V2A
Afwerking RAL 7016 antracietgrijs, matte fijnstructuur
Inworpopening 35 × 265 mm, geschikt voor DIN C4 staand
Norm Brievenbussen conform DIN EN 13724

Bel- en spreekgedeelte

Bel-functiekast Gegalvaniseerd staal, passend gepoedercoat
Positie Geïntegreerd in de installatie
Beldrukknoppen 4 ronde roestvrijstalen beldrukknoppen, type 4
Spreekopening Met universele adapter voor gangbare inbouwluidsprekers
Inbouwluidspreker Niet inbegrepen
Naambordje Uitgevoerd slag- en drukbestendig

Massieve aluminium-standelementen

Standelementen Massief vervaardigd, geanodiseerd aluminiumprofiel
Bekleding Gepoedercoat in RAL 7016 antracietgrijs
Montageopties Keuze uit schroefmontage of inbetoneren
Schroefmontage Standelementen kiesbaar in 1200 of 1600 mm
Inbetoneren Standelementen kiesbaar in 1600 of 2000 mm
Leverttoestand Standelementen en brievenbusinstallatie geleverd in montageklare delen
Vervaardiging Made in Germany door Briefkasten Manufaktur Lippe

Briefkasten Manufaktur Lippe GmbH
Werler Straße 60
32105 Bad Salzuflen

www.briefkasten-manufaktur.de
info@briefkasten-manufaktur.de
Tel.: +49 5222 807110

Geschäftsführer Oliver Woineck
Ust.ID.Nr. DE303690847
Handelsregister Amtsgericht Lemgo, HRB 8618

Opmerking over het bel-/spreekgedeelte

De universele adapter is geschikt voor veel gangbare inbouwluidsprekers. Intercominstallatie respectievelijk inbouwluidsprekers, voedingsvoorziening en bekabeling maken geen deel uit van de beschreven basisuitrusting en moeten passend bij het geplande systeem worden voorzien.

Montage op een fundering

Bij schroefmontage is een vlak en voldoende draagkrachtig fundament vereist. De bevestigingsmiddelen moeten worden gekozen passend bij het fundament, het gewicht van de installatie en de lokale inbouwsituatie.

Montage door inbetoneren

Voor de inbetonere uitvoering worden de verlengde aluminium-standelementen loodrecht verankerd in een voldoende gedimensioneerde betonfundering. Funderinggrootte en inbinddiepte moeten worden afgestemd op de bodemgesteldheid, de afmetingen van de installatie en lokale belastingen.

Opmerking over weersbescherming

Regendak, nauwsluitende zijbekleding en regenafvoergoten ondersteunen de weersbescherming. Poststukken moeten volledig worden ingestopt zodat de inworpkleppen volledig kunnen sluiten. Bij extreme weersomstandigheden kan ondanks normconforme uitvoering een geringe hoeveelheid vocht binnendringen.

Product properties

Basismateriaal	Staal, gegalvaniseerd, Aluminium AlMg3 W19, Roestvrij staal V2A 1.4301
Serie	BASIS
Aantal belknoppen	4 Taster
Functies	Lichtschakelaar, Intercomtoestel
Functiebox voorbereid voor fabrikant	GIRA, Busch Jaeger, Siedle, STR Elektronica, ELCOM, TCS, Ritto, ALGO, Telegärtner, Auerswald, Legrand Bticino, Comelite
Enkele doos per volume	Normaal > 10 liter
Aantal dozen	met 4 brievenbussen
Naametikettering	Naamplaatje
Type montage	Vrijstaand
Oppervlak/kleur	RAL 7016 antracietgrijs
Item terugtrekken	Voorkant

Briefkasten Manufaktur Lippe GmbH
Werler Straße 60
32105 Bad Salzuflen

www.briefkasten-manufaktur.de
info@briefkasten-manufaktur.de
Tel.: +49 5222 807110

Geschäftsführer Oliver Woineck
Ust.ID.Nr. DE303690847
Handelsregister Amtsgericht Lemgo, HRB 8618

Dimensions

Hoogte van individuele doos in mm	110,0
Breedte van enkele doos in mm	300,0
Volume in liter	12
Hoogte van lettersleuf in mm	35,0
Breedte van lettersleuf in mm	265,0
Totale hoogte in mm	1200,0 | 1600,0
Totale breedte in mm	380,0
Diepte in mm	435,0
Gewicht in kg	43
Leveringstoestand	De levering vindt plaats in blokken, staande elementen / brievenbus gesplitst

Dimension drawing

Briefkasten Manufaktur Lippe GmbH
Werler Straße 60
32105 Bad Salzuflen

www.briefkasten-manufaktur.de
info@briefkasten-manufaktur.de
Tel.: +49 5222 807110

Geschäftsführer Oliver Woineck
Ust.ID.Nr. DE303690847
Handelsregister Amtsgericht Lemgo, HRB 8618

Montagebohrungen

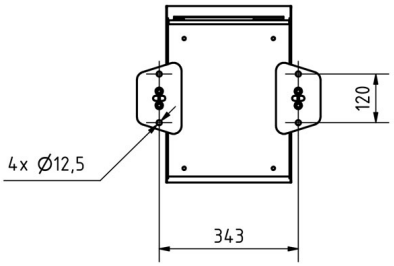

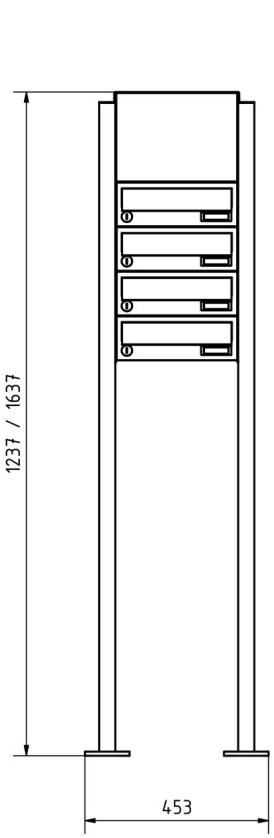

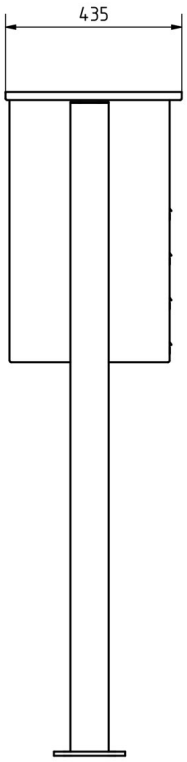

Briefkasten Manufaktur Lippe GmbH
Werler Straße 60
32105 Bad Salzuflen

www.briefkasten-manufaktur.de
info@briefkasten-manufaktur.de
Tel.: +49 5222 807110

Geschäftsführer Oliver Woineck
Ust.ID.Nr. DE303690847
Handelsregister Amtsgericht Lemgo, HRB 8618

More images









Briefkasten Manufaktur Lippe GmbH
Werler Straße 60
32105 Bad Salzuflen

www.briefkasten-manufaktur.de
info@briefkasten-manufaktur.de
Tel.: +49 5222 807110

Geschäftsführer Oliver Woineck
Ust.ID.Nr. DE303690847
Handelsregister Amtsgericht Lemgo, HRB 8618







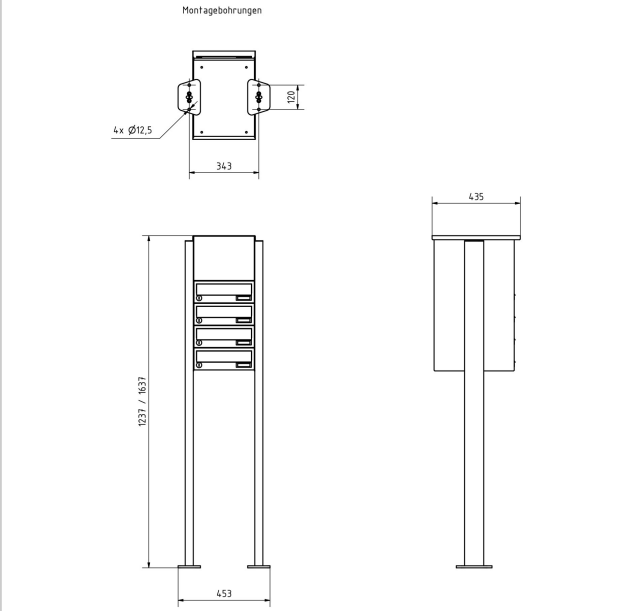

Briefkasten Manufaktur Lippe GmbH
Werler Straße 60
32105 Bad Salzuflen

www.briefkasten-manufaktur.de
info@briefkasten-manufaktur.de
Tel.: +49 5222 807110

Geschäftsführer Oliver Woineck
Ust.ID.Nr. DE303690847
Handelsregister Amtsgericht Lemgo, HRB 8618





Briefkasten Manufaktur Lippe GmbH
Werler Straße 60
32105 Bad Salzuflen

www.briefkasten-manufaktur.de
info@briefkasten-manufaktur.de
Tel.: +49 5222 807110

Geschäftsführer Oliver Woineck
Ust.ID.Nr. DE303690847
Handelsregister Amtsgericht Lemgo, HRB 8618