Deurbelzuil designer - roestvrij staal V2A met poedercoating - 5 partijen - INDIVIDUEEL | 5 | Individuele voorbereiding | 160 cm | ? Kleur naar keuze

Product number 870-VAR-5-IND-160



Product description

Belzuil ontwerper - roestvrij staal V2A gepoedercoat - 5 partijen - INDIVIDUEEL

Hoogwaardige belzuil voor 5 partijen volledig gemaakt van V2A roestvrij staal, gepoedercoat door Briefkasten Manufaktur. Deze belzuil is verkrijgbaar met 1-6 belknoppen. Een optioneel spreekgat, camera en huisnummer kunnen worden voorbereid. Onze producten hebben een hoge kwaliteit, betrouwbare functionaliteit en een eigen identiteit. Gemaakt door Briefkasten Manufaktur.

Briefkasten Manufaktur Lippe GmbH
Werler Straße 60
32105 Bad Salzuflen

www.briefkasten-manufaktur.de
info@briefkasten-manufaktur.de
Tel.: +49 5222 807110

Geschäftsführer Oliver Woineck
Ust.ID.Nr. DE303690847
Handelsregister Amtsgericht Lemgo, HRB 8618

- Belzuil van 1,5 mm roestvrij staal V2A 1.4301, gepoedercoat.
- Het systeem is vervaardigd door Briefkasten Manufaktur. Duitse kwaliteitsproductie "Made in Germany".
- Het spraakgedeelte is gemaakt van 2 mm roestvrij staal V2A 1.4301, met poedercoating. Afmetingen: B 190 mm x H 640 mm x D 110 mm.
- Huisnummer ca. 70 mm hoog (max. 3 cijfers) met energiebesparende LED-verlichting 12V DC ca. 50mA / 1W, wit.
- Vervangbaar plexiglas naamplaatje, optioneel verlicht.
- De opschriften op de naamplaatjes kunnen naar wens vanaf de voorkant worden gewijzigd.
- Incl. EVN LED voedingseenheid / transformator IP65 12V/DC 0,1-4W voor LED verlichting (huisnummer en naamplaatje indien gewenst).
- 5x ronde RVS beldrukkers, optioneel met LED ringverlichting.
- Voorbereiding (ingebouwde luidspreker niet inbegrepen) voor intercomsysteem mogelijk.
- Optioneel met universele adapter voor alle in de handel verkrijgbare inbouwluidsprekers.
- Optionele voorbereiding (camera niet bij levering inbegrepen) voor een camera.
- Incl. 6x schroefafdekkappen van V2A roestvrij staal, gepolijst zodat de schroeven voor de bevestiging van het frontpaneel niet zichtbaar zijn. Zie foto's.
- De volledig gelaste statiefkolom is gemaakt van 1,5 mm V2A roestvrij staal, met poedercoating. De constructiehoogte is 1,30 m of 1,60 m.
- De sokkel is uitgerust met een VA-voetplaat. Deze is 10 mm dik en is afgewerkt met een afdekplaat. Zie foto's.
- Onzichtbare kabeldoorvoer door de body is mogelijk.

Belangrijke informatie

Bescherming tegen water

Voor een optimale bescherming van je post tegen water moet de brievenbus of het brievenbussysteem indien mogelijk onder een afdak staan.

De post is alleen beschermd tegen water als hij volledig in de doos zit en de klep gesloten is. Post die niet volledig is geplaatst, laat vocht en vuil in de brievenbus binnendringen. Het is daarom noodzakelijk om voldoende gedimensioneerde brievenbussen te plannen voor de komende vereisten. Bij bepaalde extreme weersomstandigheden kan er toch water binnendringen (tot 1 ccm volgens DIN EN 13724). Dit is geen reden tot klagen.

Product properties

Oppervlak/kleur	RAL 9005 diepzwart, RAL 3004 paarsrood, DB 703 ijzerglimmerts, RAL 7016 antracietgrijs, RAL naar keuze (volgens kleurentabel), RAL 9007 grijs aluminium, RAL 9016 verkeerswit
Serie	GRIMM
Functies	Lichtschakelaar, Camera, Intercomtoestel, Vingerafdruk, Toetsenbord
Functiebox voorbereid voor fabrikant	LOXONE, GIRA, Busch Jaeger, Siedle, STR Elektronica, ELCOM, TCS, Ritto, ALGO, Telegärtner, Auerswald, Legrand Bticino, HHG, HIKVISIE, PCS, Sesam, ekey, Comelite, Schneider Intercom / COMMEND
Naametikettering	Naamplaatje
Type montage	Vrijstaand
Basismateriaal	Roestvrij staal V2A 1.4301
Huisnummer	Huisnummer als lasergravure, Huisnummer als lasergesneden, verlicht

Briefkasten Manufaktur Lippe GmbH
Werler Straße 60
32105 Bad Salzuflen

www.briefkasten-manufaktur.de
info@briefkasten-manufaktur.de
Tel.: +49 5222 807110

Geschäftsführer Oliver Woineck
Ust.ID.Nr. DE303690847
Handelsregister Amtsgericht Lemgo, HRB 8618

Dimensions

Hoogte van individuele doos in mm	640,0
Breedte van enkele doos in mm	190,0
Totale hoogte in mm	1300,0 | 1600,0
Totale breedte in mm	220,0 (voetplaat 320,0)
Diepte in mm	110,0 (voetplaat 210,0)
Gewicht in kg	40
Leveringstoestand	Levering is gemonteerd

Dimension drawing

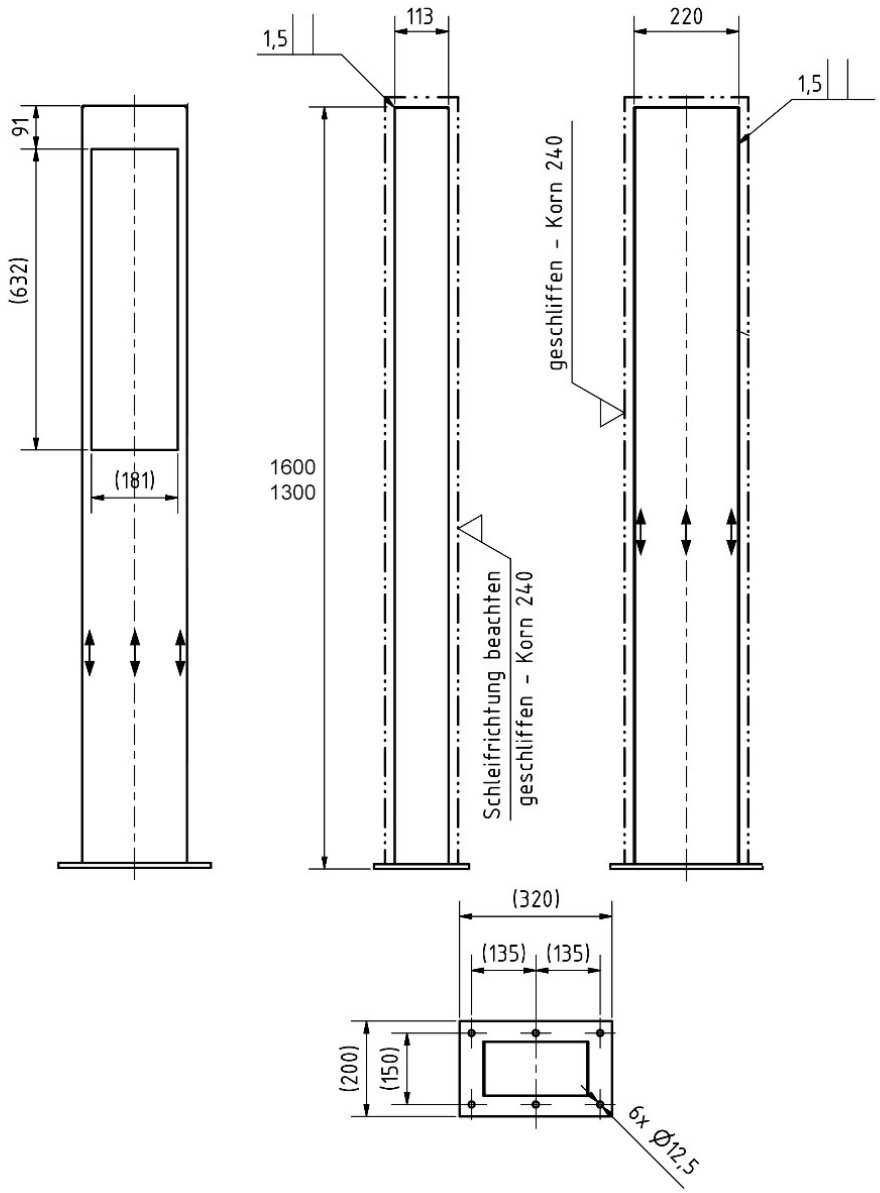

Briefkasten Manufaktur Lippe GmbH
Werler Straße 60
32105 Bad Salzuflen

www.briefkasten-manufaktur.de
info@briefkasten-manufaktur.de
Tel.: +49 5222 807110

Geschäftsführer Oliver Woineck
Ust.ID.Nr. DE303690847
Handelsregister Amtsgericht Lemgo, HRB 8618

More images





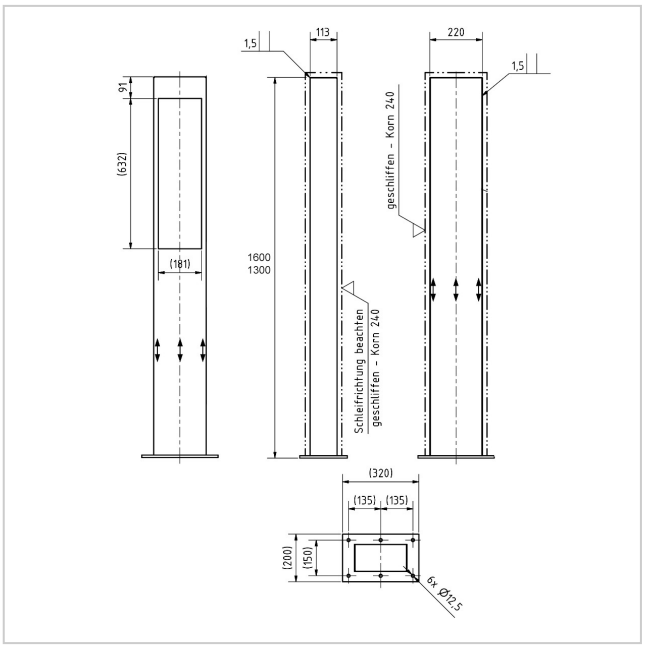



Briefkasten Manufaktur Lippe GmbH
Werler Straße 60
32105 Bad Salzuflen

www.briefkasten-manufaktur.de
info@briefkasten-manufaktur.de
Tel.: +49 5222 807110

Geschäftsführer Oliver Woineck
Ust.ID.Nr. DE303690847
Handelsregister Amtsgericht Lemgo, HRB 8618





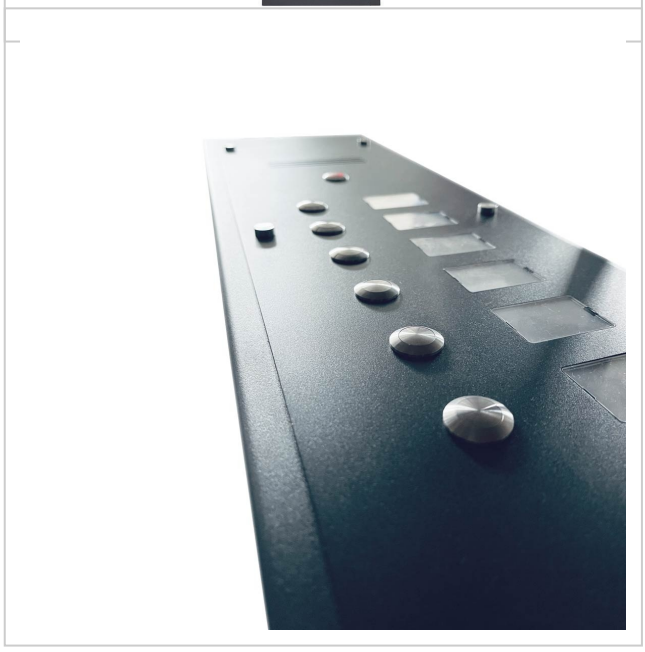

Briefkasten Manufaktur Lippe GmbH
Werler Straße 60
32105 Bad Salzuflen

www.briefkasten-manufaktur.de
info@briefkasten-manufaktur.de
Tel.: +49 5222 807110

Geschäftsführer Oliver Woineck
Ust.ID.Nr. DE303690847
Handelsregister Amtsgericht Lemgo, HRB 8618