# Design wandlamp FISCHER BIG 415x100 - 2-zijdig - roestvrij staal met poedercoating - RAL naar keuze | 415mm x 100mm | ? Kleur naar keuze



**Product number** 632R

## Product description

## Design wandlamp FISCHER BIG 415x100 - 2-zijdig - gepoedercoat roestvrij staal - RAL-kleur naar keuze

Hoogwaardige wandlamp van gepoedercoat roestvrij staal voor binnen en buiten. Dit armatuur met warmwitte lichtkleur heeft een lichtuitgang aan zowel de boven- als onderkant.

- De wandlamp is gemaakt van gegoten aluminium, roestvrij staal en opaal glas.
- Geïntegreerde LED-module 2 x 9,6 W incl. converter, directe aansluiting 230 V, 50 Hz, lichtkleur warmwit, 3000° K .
- Aansluiting voor beschermende geleider.
- Beschermingsklasse IP 44 - spatwaterdicht.
- Met gegoten aluminium montageplaat voor bevestiging.
- 2 montagegaten Ø 6x10 in de muurplaat, horizontale afstand 310mm, kabeldoorvoer met kabeldoorvoer voor aansluitkabel max. 3 x 1,5mm², aansluitklem 2 x 2,5mm.
- CE-conformiteitsmerkteken.
- Gefabriceerd door Gebrüder Albert GmbH & Co KG Leuchtenfabrik - Quality Made in Germany (Fröndenberg).

**Installatie**:

Voor de installatie en het gebruik van deze armatuur moeten de nationale en internationale elektronische veiligheidsvoorschriften in acht worden genomen. Maak de muurplaat los van de armatuurarmatuur met behulp van de vier inbusbouten, trek de netaansluitkabel door de aanwezige kabeldoorvoer en schroef de muurplaat vast aan de montagevoet. Maak de aardleidingverbinding en de elektrische aansluiting op de terminal. Bevestig de armatuurarmatuur over de muurplaat en draai deze vast tegen de muurplaat met behulp van de vier inbusbouten.

Briefkasten Manufaktur Lippe GmbH
Werler Straße 60
32105 Bad Salzuflen

www.briefkasten-manufaktur.de
info@briefkasten-manufaktur.de
Tel.: +49 5222 807110

Geschäftsführer Oliver Woineck
Ust.ID.Nr. DE303690847
Handelsregister Amtsgericht Lemgo, HRB 8618

# Product properties

| | |
|---|---|
| **Oppervlak/kleur** | RAL 9005 diepzwart, DB 703 ijzerglimmerts, RAL 7016 antracietgrijs, RAL naar keuze (volgens kleurentabel), RAL 9007 grijs aluminium, RAL 9016 verkeerswit |
| **Beschermingsklasse** | IP44 |
| **Lichtbron** | 2x LED, 9,6 watt |
| **Basismateriaal** | Aluminium AlMg3 W19, Roestvrij staal V2A 1.4301 |
| **Beschermingsklasse** | I |

Briefkasten Manufaktur Lippe GmbH
Werler Straße 60
32105 Bad Salzuflen

www.briefkasten-manufaktur.de
info@briefkasten-manufaktur.de
Tel.: +49 5222 807110

Geschäftsführer Oliver Woineck
Ust.ID.Nr. DE303690847
Handelsregister Amtsgericht Lemgo, HRB 8618

## Dimensions

| | |
|---|---|
| **Breedte in mm** | 205 |
| **Hoogte in mm** | 105 |
| **Totale breedte in mm** | 205 |
| **Diepte in mm** | 90,0 |
| **Leveringstoestand** | Volledig gemonteerd geleverd |

### Dimension drawing

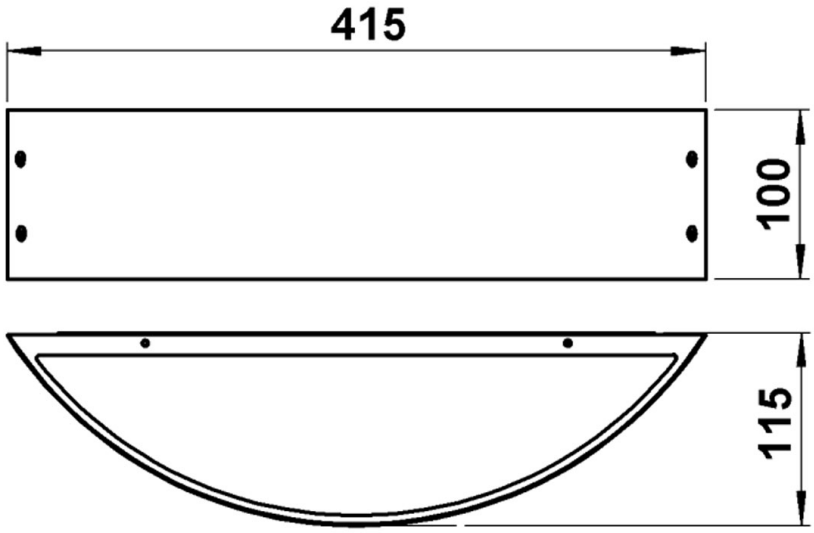


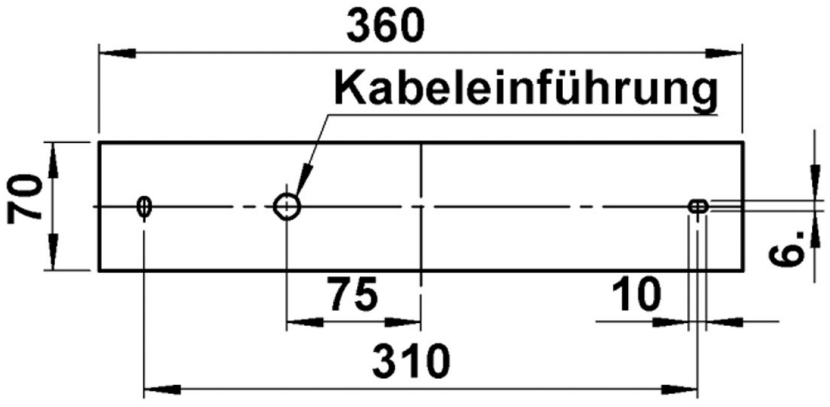


Briefkasten Manufaktur Lippe GmbH
Werler Straße 60
32105 Bad Salzuflen

www.briefkasten-manufaktur.de
info@briefkasten-manufaktur.de
Tel.: +49 5222 807110

Geschäftsführer Oliver Woineck
Ust.ID.Nr. DE303690847
Handelsregister Amtsgericht Lemgo, HRB 8618

# More images



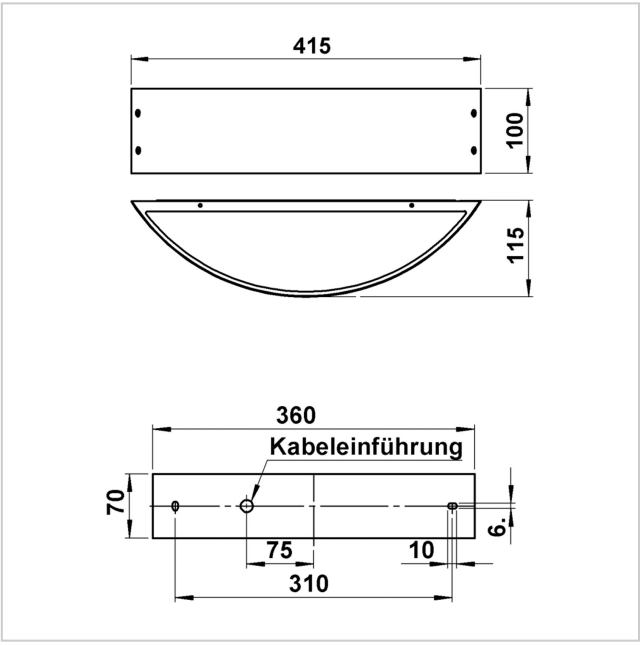


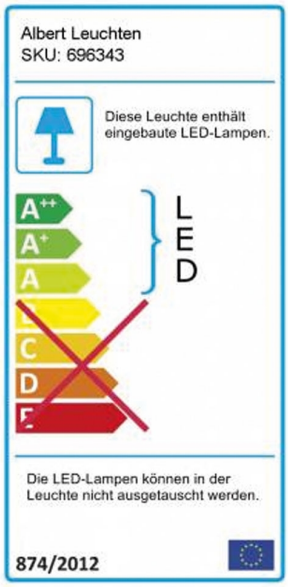


Briefkasten Manufaktur Lippe GmbH
Werler Straße 60
32105 Bad Salzuflen

www.briefkasten-manufaktur.de
info@briefkasten-manufaktur.de
Tel.: +49 5222 807110

Geschäftsführer Oliver Woineck
Ust.ID.Nr. DE303690847
Handelsregister Amtsgericht Lemgo, HRB 8618