# Brievenbusinstallatie GOETHE met opbergvak en Push-Key-slot – inbouwmontage – RAL-kleur naar keuze



**Product number** BML3D-ZSB55C73Z2

## Product description

## GOETHE inbouwinstallatie volgens de Zwitserse postnorm PTT in uw gewenste RAL-kleur

Deze brievenbusinstallatie uit de serie GOETHE combineert een brievenbus met een afzonderlijk kranten-/opbergvak. De uitvoering voor inbouwmontage heeft een afdekraam als afwerking tegen het wandoppervlak en voldoet aan de Zwitserse postnorm PTT.

De roestvaststalen constructie wordt gepoedercoat in een RAL-kleur naar keuze. De geselecteerde samenstelling omvat een mechanisch Push-Key-slot op de brievenbus en twee naamplaatjes met inlegkaartjes die aan de voorzijde kunnen worden verwisseld.

### Kenmerken van deze brievenbusinstallatie

- Totale buitenafmetingen: 452 × 452 × 411 mm (B × H × D).
- Samenstelling: 1 brievenbus en 1 accessoirekast als kranten-/opbergvak; beide toegankelijk vanaf de voorzijde.
- Buitenafmetingen per kast: 400 × 200 × 400 mm (B × H × D). Buitenafmetingen zijn geen bruikbare binnenafmetingen.
- Montage: inbouwmontage met een afdekraam van 1,5 mm dik roestvast staal V2A 1.4301.
- Materiaal: behuizing van roestvast staal 1.4016, frontpanelen en raam van roestvast staal V2A 1.4301.
- Oppervlak: poedercoating in een RAL-kleur naar keuze.
- Uitvoering volgens de Zwitserse postnorm PTT.
- Brievenbus met een verschillend sluitend Push-Key-slot, een individueel sleutelnummer en twee sleutels.
- Twee naamplaatjes BASIC type 2 van glashelder polycarbonaat, inclusief inlegkaartje ‘Reclame, nee bedankt’.

### Bijzonderheden van deze brievenbusinstallatie

Briefkasten Manufaktur Lippe GmbH
Werler Straße 60
32105 Bad Salzuflen

www.briefkasten-manufaktur.de
info@briefkasten-manufaktur.de
Tel.: +49 5222 807110

Geschäftsführer Oliver Woineck
Ust.ID.Nr. DE303690847
Handelsregister Amtsgericht Lemgo, HRB 8618

### Push-Key-slot op de brievenbus

Het Push-Key-slot werkt volledig mechanisch. Om het te openen steekt u de sleutel in het slot; draaien is niet nodig. Om het te sluiten duwt u de klep dicht.

Het verschillend sluitende slot heeft een individueel sleutelnummer en wordt met twee sleutels geleverd. Alleen de brievenbus is met dit slot uitgerust.

### Gedempte inworpklep en doordachte postuitname

De brievenbus heeft een gedempte inworpklep voor een stille inworp. Een regenafvoerrand en een doorlopende rubberen lip helpen het binnendringen van water te beperken.

De inworp is geschikt voor DIN-C4-enveloppen. De inworphoogte en de versmalde schacht bemoeilijken het ongewenst uitnemen van post via de inworp. De uitnamedeur is zo ontworpen dat de post er bij het openen niet uit valt.

### Afzonderlijk kranten-/opbergvak

Het extra vak van roestvast staal biedt ruimte voor kranten en tijdschriften. Het is toegankelijk vanaf de voorzijde en wordt van onder naar boven geopend.

### Twee naamplaatjes met reclamemelding

De twee naamplaatjes BASIC type 2 zijn gemaakt van glashelder polycarbonaat. U kunt de inlegkaartjes aan de voorzijde verwisselen.

Met het meegeleverde inlegkaartje ‘Reclame, nee bedankt’ kunt u direct op de installatie aangeven dat u geen reclame wilt ontvangen.

## Individueel configureerbaar

Stem uw brievenbusinstallatie af op uw woning: via ‘Nu configureren’ past u deze samenstelling aan uw wensen aan.

- Oppervlak van de kasten: pas de kleur aan in de 3D-configurator met de kleuren die voor deze uitvoering worden aangeboden.
- Persoonlijke belettering: voorzie de daarvoor bestemde vlakken van uw eigen namen, huisnummers of gewenste teksten. Afgebeelde teksten zijn voorbeelden en kunnen worden vervangen.
- Lettertype en vormgeving: kies uit de beschikbare lettertypen voor de belettering en pas de weergave aan in de configurator.
- Uitrusting: voeg bij de installatie passende componenten toe of wijzig ze binnen het beschikbare aanbod.

Bij individuele wijzigingen worden de afmetingen en de prijs in de 3D-configurator opnieuw berekend op basis van uw selectie.

**Belangrijke informatie**

Bescherming tegen water: een beschutte plaats, bij voorkeur onder een overkapping, helpt uw post te beschermen. Poststukken moeten volledig worden ingestoken en de inworpklep moet gesloten zijn.

Montage: controleer de ondergrond en de inbouwsituatie aan de hand van de totale afmetingen en de montagehandleiding.

Briefkasten Manufaktur Lippe GmbH
Werler Straße 60
32105 Bad Salzuflen

www.briefkasten-manufaktur.de
info@briefkasten-manufaktur.de
Tel.: +49 5222 807110

Geschäftsführer Oliver Woineck
Ust.ID.Nr. DE303690847
Handelsregister Amtsgericht Lemgo, HRB 8618

# Product properties

| | |
|---|---|
| **Serie** | GOETHE |
| **Toegangsbeveiliging** | Druktoetsvergrendeling |
| **Naametikettering** | Naamplaatje |
| **Basismateriaal** | Roestvrij staal V2A 1.4301, Roestvrij staal 1.4016 (magnetisch roestvrij staal) |
| **Item terugtrekken** | Voorkant |
| **Oppervlak/kleur** | RAL naar keuze (volgens kleurentabel) |
| **Aantal dozen** | met 1 brievenbus |
| **Type montage** | Inbouw |

Briefkasten Manufaktur Lippe GmbH
Werler Straße 60
32105 Bad Salzuflen

www.briefkasten-manufaktur.de
info@briefkasten-manufaktur.de
Tel.: +49 5222 807110

Geschäftsführer Oliver Woineck
Ust.ID.Nr. DE303690847
Handelsregister Amtsgericht Lemgo, HRB 8618

## Dimensions

| | |
|---|---|
| **Hoogte van individuele doos in mm** | 200 |
| **Breedte van enkele doos in mm** | 400 |
| **Totale hoogte in mm** | 452 |
| **Totale breedte in mm** | 452 |
| **Diepte in mm** | 411 |

### Dimension drawing

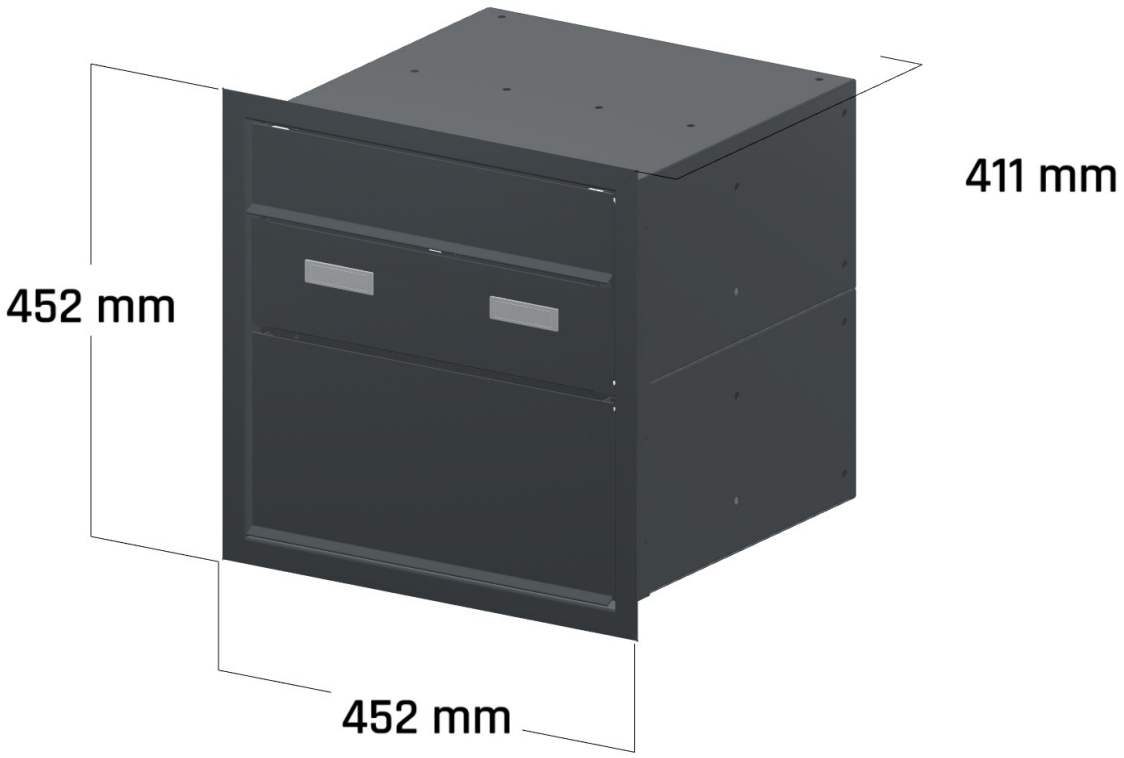


Briefkasten Manufaktur Lippe GmbH
Werler Straße 60
32105 Bad Salzuflen

www.briefkasten-manufaktur.de
info@briefkasten-manufaktur.de
Tel.: +49 5222 807110

Geschäftsführer Oliver Woineck
Ust.ID.Nr. DE303690847
Handelsregister Amtsgericht Lemgo, HRB 8618

# More images



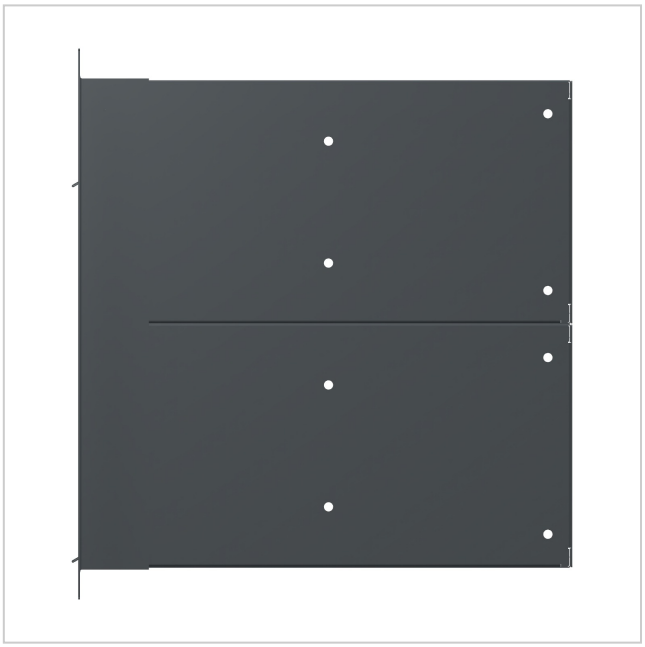

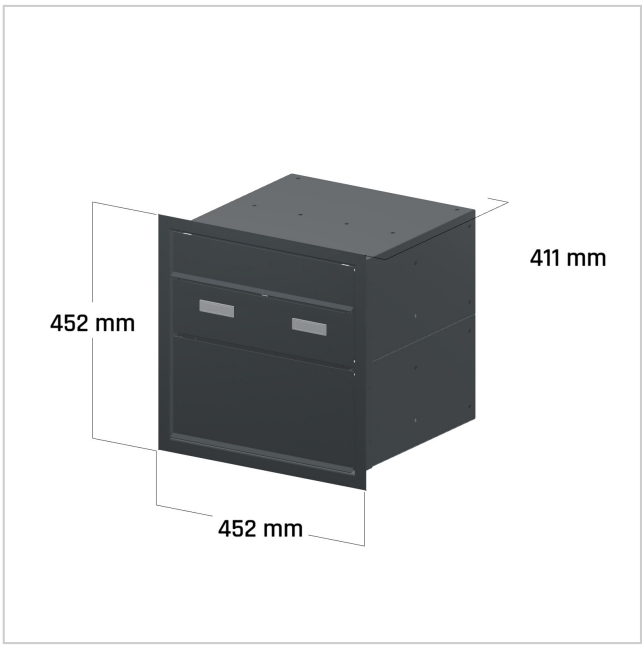




Briefkasten Manufaktur Lippe GmbH
Werler Straße 60
32105 Bad Salzuflen

www.briefkasten-manufaktur.de
info@briefkasten-manufaktur.de
Tel.: +49 5222 807110

Geschäftsführer Oliver Woineck
Ust.ID.Nr. DE303690847
Handelsregister Amtsgericht Lemgo, HRB 8618