Design-inbouwbrievenbus GRIMM - gepolijst roestvrij staal met voorbereiding voor camera- en intercominstallatie links | Links | Individuele voorbereiding | Roestvrij staal, geborsteld | Inbouw



Product number 562-UP-SPL-1-VA-IND

Product description

Design Briefkast GRIMM® – Een meesterwerk van de briefkastenfabriek

De design inbouwbriefkast GRIMM combineert modern ontwerp met uitstekende afwerking – ideaal voor veeleisende bouwers en architecten die een elegante oplossing zoeken voor de integratie van camera en inbouwluidspreker. Gemaakt van hoogwaardig roestvrij staal en volledig "Made in Germany" door de briefkastenfabriek Lippe, staat dit model voor duurzaamheid, functionaliteit en stijlvolle uitstraling. De geschuurde frontplaat van 2 mm roestvrij staal V2A (1.4301) overtuigt met een tijdloos uiterlijk en hoge corrosieweerstand.

 Compatibel met veelgebruikte fabrikanten: LOXONE, Siedle, Busch-Jaeger, Gira, TCS, Legrand BTicino, Ritto, STR Elektronik, ELCOM, HHG, Comelit, Mobotix, HIKVISION en vele anderen op aanvraag mogelijk.

De **voorbereiding voor een camera** (niet inbegrepen) biedt een veilige basis voor moderne videobewaking direct bij de huisingang. Ook is er een **voorbereiding voor inbouwluidsprekers** mogelijk – op verzoek met een passende universele adapter voor verschillende spreekinstallaties. Zo kan de briefkast perfect worden aangepast aan uw bestaande techniek.

Briefkasten Manufaktur Lippe GmbH
Werler Straße 60
32105 Bad Salzuflen

www.briefkasten-manufaktur.de
info@briefkasten-manufaktur.de
Tel.: +49 5222 807110

Geschäftsführer Oliver Woineck
Ust.ID.Nr. DE303690847
Handelsregister Amtsgericht Lemgo, HRB 8618

De briefkast GRIMM® is niet alleen een visueel hoogtepunt, maar ook op het gebied van functionaliteit en kwaliteit vooraan. Dankzij het innovatieve push-key-slot kan de briefkast eenvoudig en comfortabel met één hand worden bediend. Open de deur met een druk en sluit de deur zonder gebruik van een sleutel. Het slot is optimaal beschermd tegen weersinvloeden. Daarnaast biedt de briefkast een intelligent ophaalsysteem: De deur opent van boven naar beneden, waardoor de post veilig in de kast blijft en niet naar buiten kan vallen. Ook de inwerping gebeurt comfortabel van voren, waarbij hoogwaardige asdempers zorgen voor een zachte sluiting van het inwerpdeksel. Bijzonder uniek is de GRIMM door het dubbelkastensysteem: De inbouwkast kan al tijdens de ruwbouwfase worden geïnstalleerd, terwijl de frontplaat pas na afronding van de bouwwerkzaamheden wordt gemonteerd – voor maximale flexibiliteit in de toekomst en bescherming tegen vuil en stof tijdens de bouwwerkzaamheden. De inbouwkast bestaat uit roestvrij staal 1.4016 en heeft voorgestanste kabelinvoeren aan alle zijden om een eenvoudige elektrische installatie mogelijk te maken.

Dankzij de DIN/EN 13724-norm is de GRIMM ideaal voor grote brieven in formaat C4, die zonder knikken kunnen worden ingeleverd. De briefkast GRIMM® overtuigt met zijn duurzame kwaliteit, tijdloos ontwerp en doordachte functionaliteit.

- Hoogwaardige briefkast volledig van roestvrij staal voor inbouwmontage.
- Frontplaat van 2 mm roestvrij staal V2A 1.4301, geschuurd.
- Kwaliteitsproductie - Made in Germany door de briefkastenfabriek Lippe.
- Voorbereiding (inbouwluidsprekers niet inbegrepen) voor intercom mogelijk. Optioneel met universele adapter voor alle gangbare inbouwluidsprekers.
- Optionele voorbereiding (camera niet inbegrepen) voor een camera.
- Huisnummer ongeveer 70 mm hoog (max. 3-cijferig) met energiezuinige LED-verlichting 12V DC ongeveer 50mA / 1W, wit.
- Keuze uit verwisselbaar naambordje van roestvrij staal met lasergravure of naambordje van plexiglas.
- 8-12V DC kortdrukbel met LED-ringverlichting (blauw, wit, rood of groen). De verlichting van de belknop kan niet via de besturingseenheid worden gevoed. Deze moet op een extra voedingsbron van 8-12 V DC worden aangesloten.
- Optioneel is een 8-12V DC kortdrukverlichting schakelaar met pictogram mogelijk.
- Inclusief EVN LED−voedingsadapter / transformator IP65 12V/DC 0,1−4W voor de LED-verlichting (huisnummer, belknop en naambord als gekozen).
- Innovatief push-key-slot inclusief 2 sleutels met sleutelnummer, aangenaam afsluiten zonder sleutel, optimaal beschermd tegen weersinvloeden.
- De ophaaldeur met openingsbegrenzer opent van boven naar beneden om te voorkomen dat de post naar buiten valt.
- Vooraan inwerpen met hoogwaardige asdempers voor een zeer stille inwerping van de post.
- DIN/EN 13724 conforme briefkast, inwerpgrootte (3,5 cm x 32,5 cm) voor C4 dwars – ook grote brieven blijven onbeschadigd. Extra ophaalbescherming van roestvrij staal geïntegreerd.
- Optimale weersbescherming door afgeschuinde voorkant.
- Dubbelkastensysteem: Ideaal voor inbouwmontage. De voorkant kan na afronding van de bouwwerkzaamheden gemakkelijk worden geïnstalleerd.
- Inbouwkast van roestvrij staal 1.4016 (roestvrij, magnetisch roestvrij staal) met voorgestanste kabelinvoeren aan alle zijden.

Belangrijke informatie:

Om een optimale waterbescherming van uw post te bereiken, dient de briefkast of het briefkastensysteem indien mogelijk onder een overkapping te staan.

De post is alleen beschermd tegen water als deze volledig in de kast is gelegd en het inwerpdeksel gesloten is. Niet volledig ingestoken post stelt vocht en vuil in staat om de briefkast binnen te dringen. Deze installatie is beschermd tegen waterinfiltratie volgens DIN EN 13724. Waterschade is geen reden tot reclamatie.

Product properties

Serie	GRIMM
Aantal belknoppen	1 Taster
Functies	Lichtschakelaar, Camera, Intercomtoestel, Vingerafdruk, Toetsenbord
Functiebox voorbereid voor fabrikant	LOXONE, GIRA, Busch Jaeger, Siedle, STR Elektronica, ELCOM, TCS, Ritto, ALGO, Telegärtner, Auerswald, Legrand Bticino, HHG, HIKVISIE, PCS, Sesam, ekey, Comelite, Schneider Intercom / COMMEND, Mobotix
Naametikettering	Naam labelen als lasersnede, Naamplaatje, Naam labelen als lasergravure, Naambelettering verlicht als lasergesneden
Basismateriaal	Roestvrij staal V2A 1.4301, Roestvrij staal 1.4016 (magnetisch roestvrij staal)
Huisnummer	Huisnummer als lasergravure, Huisnummer als lasergesneden, verlicht
Item terugtrekken	Voorkant
Aantal dozen	met 1 brievenbus
Oppervlak/kleur	Grond
Enkele doos per volume	Groot > 16 liter
Type montage	Inbouw

Briefkasten Manufaktur Lippe GmbH
Werler Straße 60
32105 Bad Salzuflen

www.briefkasten-manufaktur.de
info@briefkasten-manufaktur.de
Tel.: +49 5222 807110

Geschäftsführer Oliver Woineck
Ust.ID.Nr. DE303690847
Handelsregister Amtsgericht Lemgo, HRB 8618

Dimensions

Hoogte van individuele doos in mm	460,0
Breedte van enkele doos in mm	560,0
Volume in liter	26,0
Hoogte van lettersleuf in mm	35,0
Breedte van lettersleuf in mm	325,0
Hoogte van brievenbussysteem in mm	Buitenmaat 500,0 | Inbouwmaat 460,0
Breedte van brievenbussysteem in mm	Buitenafmeting 600,0 | Inbouwmaat 560,0
Diepte in mm	150,0
Gewicht in kg	19
Leveringstoestand	Levering vindt gemonteerd plaats.

Briefkasten Manufaktur Lippe GmbH
Werler Straße 60
32105 Bad Salzuflen

www.briefkasten-manufaktur.de
info@briefkasten-manufaktur.de
Tel.: +49 5222 807110

Geschäftsführer Oliver Woineck
Ust.ID.Nr. DE303690847
Handelsregister Amtsgericht Lemgo, HRB 8618

Dimension drawing

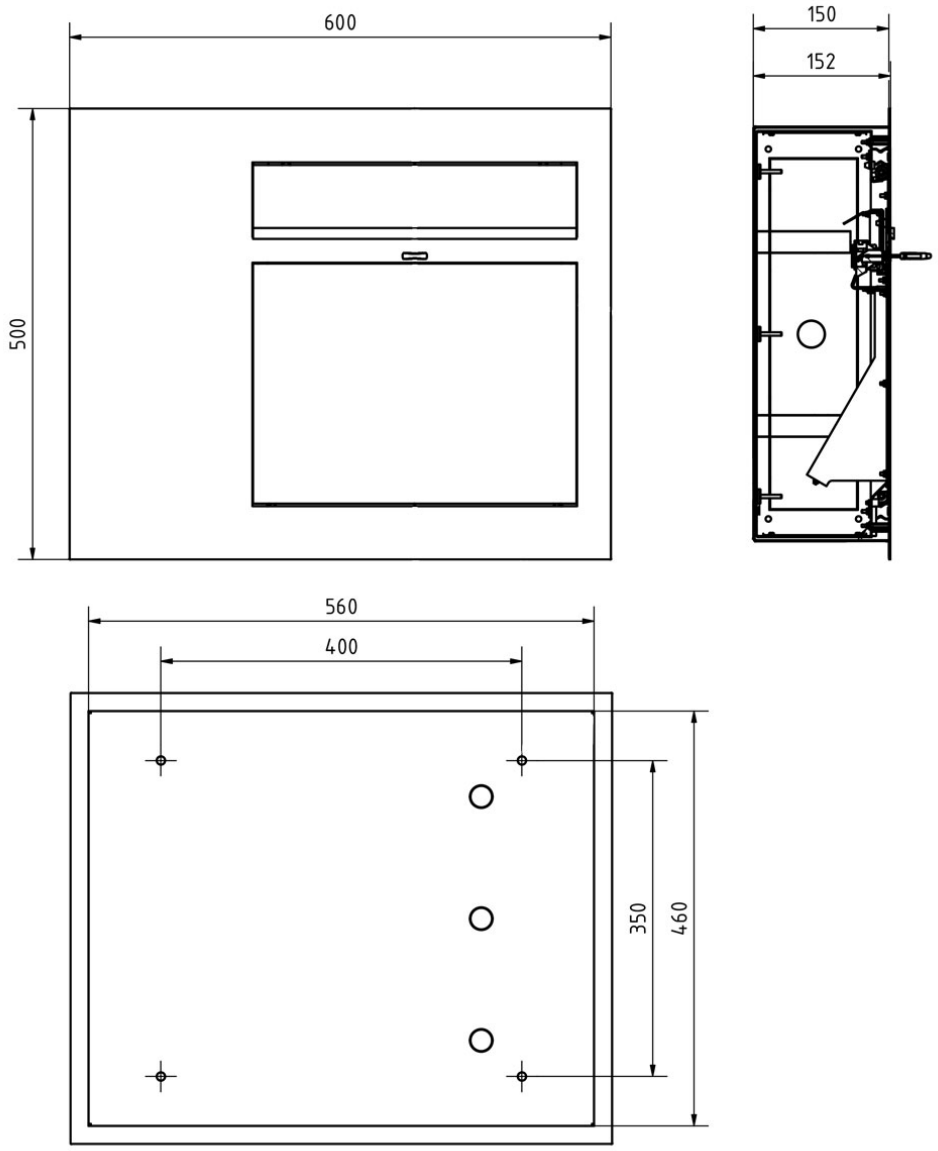

Briefkasten Manufaktur Lippe GmbH
Werler Straße 60
32105 Bad Salzuflen

www.briefkasten-manufaktur.de
info@briefkasten-manufaktur.de
Tel.: +49 5222 807110

Geschäftsführer Oliver Woineck
Ust.ID.Nr. DE303690847
Handelsregister Amtsgericht Lemgo, HRB 8618

More images



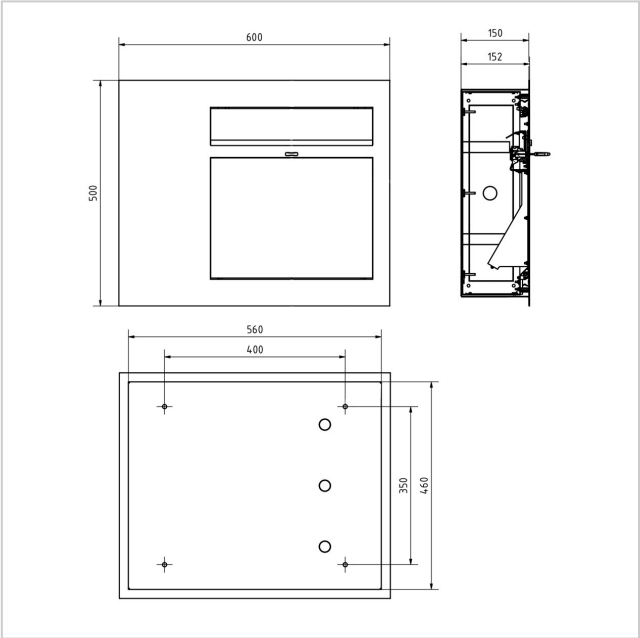





Briefkasten Manufaktur Lippe GmbH
Werler Straße 60
32105 Bad Salzuflen

www.briefkasten-manufaktur.de
info@briefkasten-manufaktur.de
Tel.: +49 5222 807110

Geschäftsführer Oliver Woineck
Ust.ID.Nr. DE303690847
Handelsregister Amtsgericht Lemgo, HRB 8618



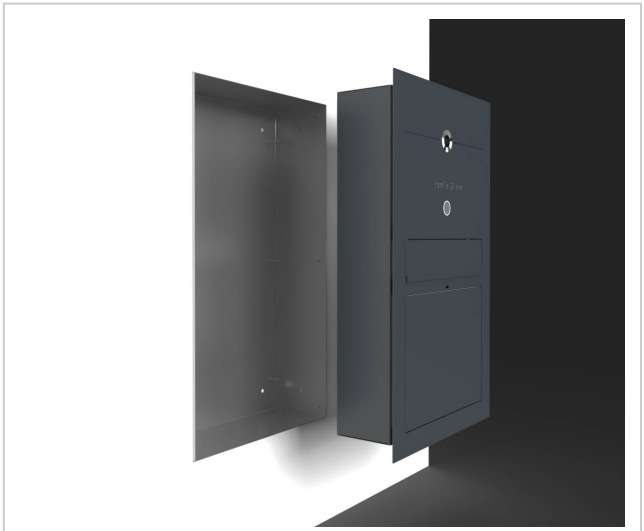



Briefkasten Manufaktur Lippe GmbH
Werler Straße 60
32105 Bad Salzuflen

www.briefkasten-manufaktur.de
info@briefkasten-manufaktur.de
Tel.: +49 5222 807110

Geschäftsführer Oliver Woineck
Ust.ID.Nr. DE303690847
Handelsregister Amtsgericht Lemgo, HRB 8618