6-voudige (3x2) roestvrijstalen opbouw brievenbussen Design BASIC Plus 382XA AP met belkast - roestvrij staal V2A | 100 mm diep | met 6 brievenbussen (3x2) | Boven | Roestvrij staal, geborsteld



Product number 382XA-VA-6W-SP-100-O

Product description

6-vaks 3x2 roestvrijstalen opbouwbrievenbus Design BASIC Plus 382XA AP met belkast - roestvrij staal V2A

Hoogwaardige opbouwbrievenbus voor 4 huishoudens made in Germany by Briefkasten Manufaktur. De brievenbus is volledig vervaardigd uit roestvrij staal V2A, geschuurd. De zeer hoogwaardige afwerking en het doordachte concept maken deze brievenbus tot een van onze bestsellers. Een regenafvoerrand voor optimale bescherming tegen vocht, een doorlopende rubberlip voor stille inworp, het solide verwisselbare naamplaatje, een praktische postbeugel en het zeer robuuste slot kenmerken deze opbouwbrievenbus.

De brievenbussystemen van de collectie BASIC Plus kenmerken zich door het consequente gebruik van roestvrij staal V2A. Het resultaat is een zeer hoge levensduur en duurzaamheid. De constructie is door onze eigen ingenieurs ontwikkeld met het oog op hoge flexibiliteit/modulariteit, eenvoudige montage van vervangende onderdelen en probleemloze zelfmontage. Voor alle BASIC Plus systemen zijn vervangende onderdelen direct beschikbaar.

Dankzij de constructiewijze is de zelfmontage eenvoudig. Het brievenbussysteem is voorbereid voor eenvoudige complete montage; er hoeft hier geen tijdrovende wandmontage van losse bakken te worden uitgevoerd. 4-voudige opbouwbrievenbus van weerbestendig roestvrij staal V2A 1.4301, korrel 240 geschuurd.

De voordelen in één oogopslag

Roestvrijstalen zijbekleding met regendak

Zijbekleding en regendak zijn vervaardigd uit roestvrij staal V2A 1.4301, korrel 240 geschuurd, en completeren het systeem als constructief afgestemde weersbescherming.

Ruime brieveninworp

Briefkasten Manufaktur Lippe GmbH
Werler Straße 60
32105 Bad Salzuflen

www.briefkasten-manufaktur.de
info@briefkasten-manufaktur.de
Tel.: +49 5222 807110

Geschäftsführer Oliver Woineck
Ust.ID.Nr. DE303690847
Handelsregister Amtsgericht Lemgo, HRB 8618

De inwerpopening meet 35 × 325 mm en is geschikt voor DIN C4 liggend. De uitvoering van de brievenbus voldoet aan DIN EN 13724.

Stille inworp en comfortabele uitname

De geïntegreerde klepdemping met rubberdichting vermindert klapgeluiden bij het inwerpen. De postbeugel houdt zendingen bij het uitnemen tegen.

Geïntegreerd bel- en spreekgedeelte

Bel-/spreekmodule overeenkomstig de gekozen uitvoering. Als beldrukker wordt de roestvrijstalen beldrukker type 4 gebruikt. Eventueel voorbereid met spreekrooster voor de ingebouwde montage van gangbare intercomsystemen en inbouwluidsprekers. (Intercoms/inbouwluidsprekers niet inbegrepen). Optioneel is ook een uitvoering met Comelit Ultra video-compleetset verkrijgbaar.

Kwaliteitsproductie en doordachte constructie

Het systeem wordt in Duitsland vervaardigd bij Briefkasten Manufaktur. De constructie is ontworpen voor eenvoudige zelfmontage.

Uitrusting en productdetails

Brievenbussysteem

Aantal postvakken 6 afzonderlijk bruikbare postvakken
Indeling 3 × 2
Diepte 100 mm
Materiaal brievenbus Roestvrij staal V2A 1.4301
Afwerking brievenbus Korrel 240 geschuurd
Bel-/spreekmodule Bel-/spreekmodule geïntegreerd

Post en bediening

Inwerpopening 35 × 325 mm, geschikt voor DIN C4 liggend
Norm DIN EN 13724
Inwerpklep Geluidsgedempt door rubberdichting
Sleutel 2 sleutels met sleutelnummer per brievenbus
Naamplaatje Verwisselbaar naamplaatje onder de inwerpklep
Postbeugel Per brievenbus geïntegreerd

Montage en uitrusting

Montagewijze Opbouw
Regenafvoerrand In de constructie geïntegreerd
Regendak Uit roestvrij staal V2A 1.4301, korrel 240 geschuurd
Zijbekleding Uit roestvrij staal V2A 1.4301, korrel 240 geschuurd
Montagemateriaal Voor wandmontage incl. montageprofiel en bevestigingsmateriaal (schroeven + pluggen)
Productie Made in Germany by Briefkasten Manufaktur Lippe

Opmerking over weersbescherming

Briefkasten Manufaktur Lippe GmbH
Werler Straße 60
32105 Bad Salzuflen

www.briefkasten-manufaktur.de
info@briefkasten-manufaktur.de
Tel.: +49 5222 807110

Geschäftsführer Oliver Woineck
Ust.ID.Nr. DE303690847
Handelsregister Amtsgericht Lemgo, HRB 8618

De post is bij volledig inwerpen en een gesloten inwerpklep optimaal beschermd tegen vocht en vervuiling. Uitzonderlijk grote zendingen kunnen het volledig sluiten van de klep voorkomen.

Opmerking over wandmontage

Voor de montage moeten de draagkracht en de staat van de wand worden gecontroleerd. De bevestiging moet worden afgestemd op het gewicht van het systeem en de aanwezige wandopbouw.

Product properties

Serie	BASIS
Aantal belknoppen	6 knoppen
Functies	Lichtschakelaar, Intercomtoestel
Functiebox voorbereid voor fabrikant	GIRA, Busch Jaeger, Siedle, STR Elektronica, ELCOM, TCS, Ritto, ALGO, Telegärtner, Auerswald, Legrand Bticino, Comelite
Aantal dozen	met 6 brievenbussen
Enkele doos per volume	Normaal > 10 liter
Naametikettering	Naamplaatje
Basismateriaal	Roestvrij staal V2A 1.4301
Item terugtrekken	Voorkant
Oppervlak/kleur	Grond
Type montage	Opbouw

Dimensions

Hoogte van individuele doos in mm	330,0
Breedte van enkele doos in mm	355,0
Volume in liter	12,0 | 17,0
Hoogte van lettersleuf in mm	35,0
Breedte van lettersleuf in mm	325,0
Hoogte van brievenbussysteem in mm	760,0
Breedte van brievenbussysteem in mm	1065,0
Totale breedte in mm	1065,0
Diepte in mm	100,0 | 150,0
Gewicht in kg	34

Briefkasten Manufaktur Lippe GmbH
Werler Straße 60
32105 Bad Salzuflen

www.briefkasten-manufaktur.de
info@briefkasten-manufaktur.de
Tel.: +49 5222 807110

Geschäftsführer Oliver Woineck
Ust.ID.Nr. DE303690847
Handelsregister Amtsgericht Lemgo, HRB 8618

More images





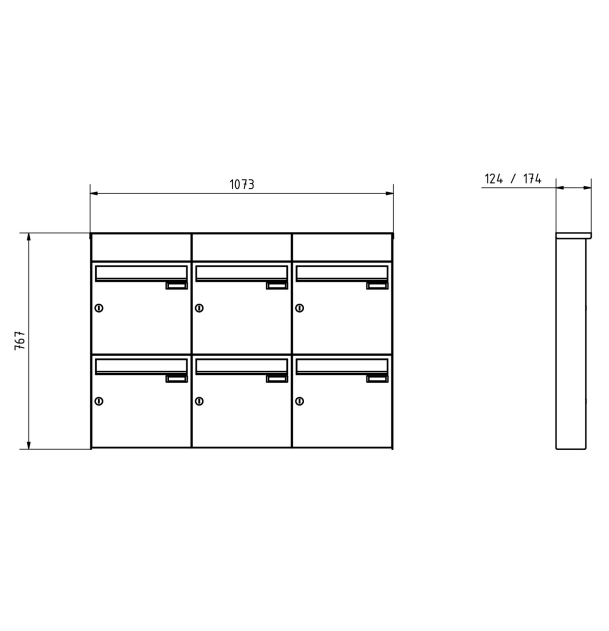



Briefkasten Manufaktur Lippe GmbH
Werler Straße 60
32105 Bad Salzuflen

www.briefkasten-manufaktur.de
info@briefkasten-manufaktur.de
Tel.: +49 5222 807110

Geschäftsführer Oliver Woineck
Ust.ID.Nr. DE303690847
Handelsregister Amtsgericht Lemgo, HRB 8618









Briefkasten Manufaktur Lippe GmbH
Werler Straße 60
32105 Bad Salzuflen

www.briefkasten-manufaktur.de
info@briefkasten-manufaktur.de
Tel.: +49 5222 807110

Geschäftsführer Oliver Woineck
Ust.ID.Nr. DE303690847
Handelsregister Amtsgericht Lemgo, HRB 8618



Briefkasten Manufaktur Lippe GmbH
Werler Straße 60
32105 Bad Salzuflen

www.briefkasten-manufaktur.de
info@briefkasten-manufaktur.de
Tel.: +49 5222 807110

Geschäftsführer Oliver Woineck
Ust.ID.Nr. DE303690847
Handelsregister Amtsgericht Lemgo, HRB 8618