2-post brievenbus KANT Edition met krantenvak - Elegance 1 design - RAL 9005 gitzwart | RAL 9005 diepzwart fijnstructuur mat | met 2 brievenbussen (1x2)



Product number 303-9005VA-STQ-2

Product description

2-post brievenbus KANT Edition met krantenvak - Design Elegance 1 - RAL 9005 gitzwart

De 2-post brievenbus KANT Edition combineert **elegant design** en functioneel gemak in één product. Het minimalistische ontwerp met onzichtbaar slot en stijlvolle labelmogelijkheid past naadloos in moderne woonomgevingen. Je kunt vertrouwen op **duurzame kwaliteit** dankzij onze uitstekende materiaalkeuze en nauwkeurige afwerking.

De royale capaciteit van ongeveer 12 liter en de bovenlader zorgen voor kreukvrije post - zelfs met DIN C4-enveloppen en tijdschriften. Voor extra gebruiksgemak is de brievenbus uitgerust met **hoogwaardige asdempers** die ervoor zorgen dat de klep zacht en geruisloos sluit. Het krantenvak van deze brievenbus biedt maximale functionaliteit met dubbelzijdige post, ideaal voor het moderne dagelijkse leven. Bij de levering is een klep inbegrepen die achteraf kan worden gemonteerd, zodat je de weerzijde betrouwbaar kunt afsluiten.

Dankzij het ontwerp is zelfmontage ongecompliceerd.

Briefkasten Manufaktur Lippe GmbH
Werler Straße 60
32105 Bad Salzuflen

www.briefkasten-manufaktur.de
info@briefkasten-manufaktur.de
Tel.: +49 5222 807110

Geschäftsführer Oliver Woineck
Ust.ID.Nr. DE303690847
Handelsregister Amtsgericht Lemgo, HRB 8618

- Hoogwaardige 2-post brievenbus met brievenbus van verzinkt staal, poedercoating in RAL 9005 diepzwart fijnstructuur mat.
- Elegance 1 design: roestvrijstalen afwerking, 240 grit gepolijst.
- De deuren openen van boven naar beneden.
- Inschuiven van bovenaf, inschuifkleppen met hoogwaardige asdempers voor geruisloos sluiten.
- Inclusief 2 sleutels met sleutelnummer per partij.
- De brievenbussen voldoen aan DIN/EN 13724. Inwerpformaat (3,5 cm x 33,5 cm) voor C4 liggend, grote brieven passen hier ook in zonder te kreuken.
- Krantenvakken (BH 360x110mm) gemaakt van gegalvaniseerd staal, gepoedercoat in RAL 9005 diepzwart fijnstructuur mat. Aan beide zijden open (1x deksel inbegrepen).
- Optionele naambelettering ca. 8-25mm hoog.
- Optionele huisnummerbelettering ca. 60-80 mm hoog.
- De zuilen zijn gemaakt van 40 mm x 40 mm roestvrij staal V2A 1.4301, gepolijst voor plaatsing in beton of schroefmontage.

Belangrijke informatie:

Voor een optimale bescherming van uw post tegen water moet de brievenbus of het brievenbussysteem indien mogelijk onder een afdak worden geplaatst.

De post is alleen beschermd tegen water als hij volledig in de doos is geplaatst en de klep gesloten is. Post die niet volledig is geplaatst, laat vocht en vuil toe in de brievenbus. Dit systeem is beschermd tegen het binnendringen van water volgens DIN EN 13724. Het binnendringen van water is geen reden voor een klacht.

Product properties

Basismateriaal	Staal, gegalvaniseerd
Oppervlak/kleur	RAL 9005 diepzwart
Serie	KANT
Functies	Krantenrek
Enkele doos per volume	Normaal > 10 liter
Type montage	Vrijstaand
Huisnummer	Huisnummer als lasergravure
Aantal dozen	met 2 brievenbussen
Naametikettering	Naam labelen als lasergravure
Item terugtrekken	Voorkant

Briefkasten Manufaktur Lippe GmbH
Werler Straße 60
32105 Bad Salzuflen

www.briefkasten-manufaktur.de
info@briefkasten-manufaktur.de
Tel.: +49 5222 807110

Geschäftsführer Oliver Woineck
Ust.ID.Nr. DE303690847
Handelsregister Amtsgericht Lemgo, HRB 8618

Dimensions

Hoogte van individuele doos in mm	BK 280,0 | ZF 110,0
Breedte van enkele doos in mm	355,0
Volume in liter	12
Hoogte van lettersleuf in mm	35,0
Breedte van lettersleuf in mm	335,0
Hoogte van brievenbussysteem in mm	412,0
Breedte van brievenbussysteem in mm	372,0
Totale hoogte in mm	1200,0 | 1500,0
Totale breedte in mm	372,0
Diepte in mm	110,0 + 21,0 fascia + 40,0 standelementen
Gewicht in kg	14
Leveringstoestand	Geleverd in blokken, standelementen / brievenbus verdeeld

Dimension drawing

Briefkasten Manufaktur Lippe GmbH
Werler Straße 60
32105 Bad Salzuflen

www.briefkasten-manufaktur.de
info@briefkasten-manufaktur.de
Tel.: +49 5222 807110

Geschäftsführer Oliver Woineck
Ust.ID.Nr. DE303690847
Handelsregister Amtsgericht Lemgo, HRB 8618

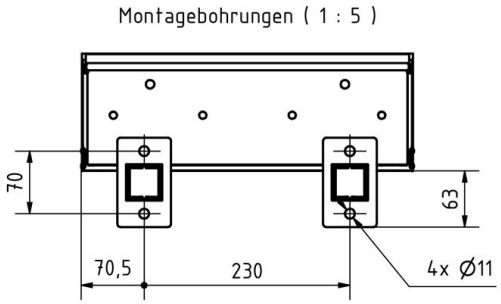

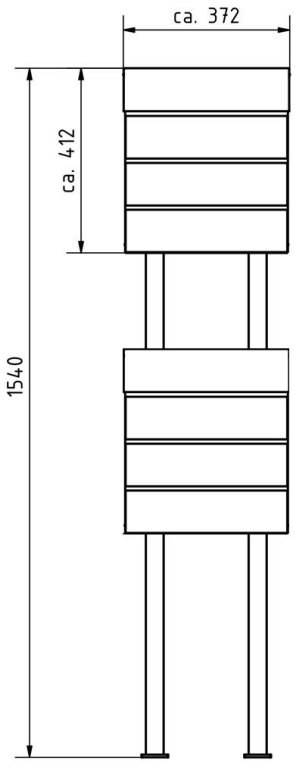

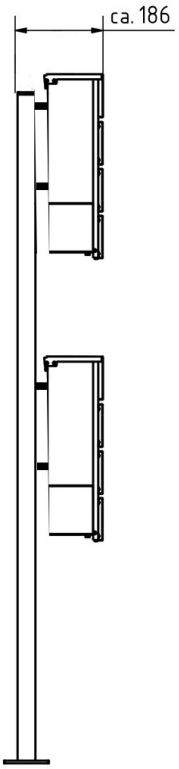

Briefkasten Manufaktur Lippe GmbH
Werler Straße 60
32105 Bad Salzuflen

www.briefkasten-manufaktur.de
info@briefkasten-manufaktur.de
Tel.: +49 5222 807110

Geschäftsführer Oliver Woineck
Ust.ID.Nr. DE303690847
Handelsregister Amtsgericht Lemgo, HRB 8618

More images





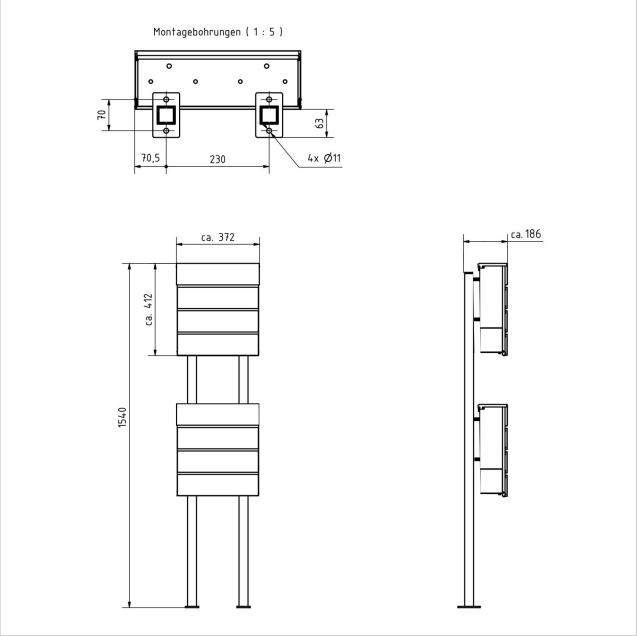



Briefkasten Manufaktur Lippe GmbH
Werler Straße 60
32105 Bad Salzuflen

www.briefkasten-manufaktur.de
info@briefkasten-manufaktur.de
Tel.: +49 5222 807110

Geschäftsführer Oliver Woineck
Ust.ID.Nr. DE303690847
Handelsregister Amtsgericht Lemgo, HRB 8618

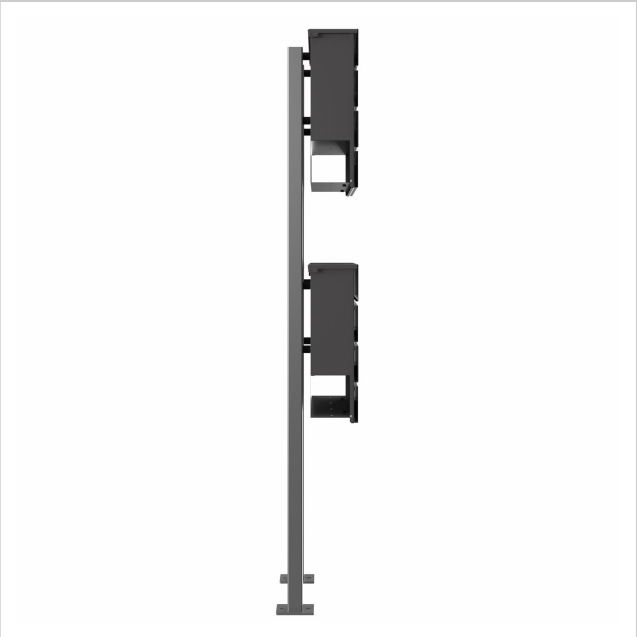



Briefkasten Manufaktur Lippe GmbH
Werler Straße 60
32105 Bad Salzuflen

www.briefkasten-manufaktur.de
info@briefkasten-manufaktur.de
Tel.: +49 5222 807110

Geschäftsführer Oliver Woineck
Ust.ID.Nr. DE303690847
Handelsregister Amtsgericht Lemgo, HRB 8618