Brievenbus BASIC met 3 pakketkasten en verlichte opschriften – inbouwmontage – RAL-kleur naar keuze



Product number BML3D-RPCQA13Z6V

Product description

Brievenbussysteem met pakketontvangst en verlichte opschriften – doordacht ontwerp voor uw entree

Het BASIC Horizontal-systeem van Briefkasten Manufaktur verwelkomt u en uw bezoekers met een heldere, overzichtelijke vormgeving. De modulaire opbouw bundelt de gekozen functies in een overzichtelijke oplossing die u naar wens kunt vormgeven voor dagelijks gebruik. De serie BASIC biedt veelzijdig combineerbare brievenbussen, accessoirekasten en functiekasten voor een harmonieus vormgegeven entree. Het systeem is bedoeld voor inbouwmontage en beschikt over een brievenbus voor de dagelijkse post. Voor pakketzendingen zijn 3 pakketkasten geïntegreerd.

Het systeem wordt uitgevoerd in een RAL-kleur naar keuze en heeft de totale afmetingen B 1162 × H 716 × D 403 mm.

Via ‘Nu configureren’ opent u precies deze samenstelling in de 3D-configurator. Daar kunt u het systeem verder aanpassen en vervolgens bestellen.

Individueel configureerbaar

Stem uw brievenbussysteem af op uw woning: via ‘Nu configureren’ past u deze samenstelling aan uw wensen aan.

Briefkasten Manufaktur Lippe GmbH
Werler Straße 60
32105 Bad Salzuflen

www.briefkasten-manufaktur.de
info@briefkasten-manufaktur.de
Tel.: +49 5222 807110

Geschäftsführer Oliver Woineck
Ust.ID.Nr. DE303690847
Handelsregister Amtsgericht Lemgo, HRB 8618

- Afwerking van de kasten: pas de kleur in de 3D-configurator aan met de kleuren die voor deze uitvoering beschikbaar zijn.
- Persoonlijke opschriften: voorzie de daarvoor bestemde vlakken van uw eigen namen, huisnummers of teksten naar keuze. De afgebeelde opschriften zijn voorbeelden en kunnen worden vervangen.
- Lettervormgeving: kies uit de beschikbare lettertypen voor de opschriften en pas de weergave in de configurator aan.
- Opschriften met achtergrondverlichting zijn configureerbaar op de daarvoor bestemde vlakken van dit systeem.
- Uitrusting: voeg passende componenten toe of wijzig deze binnen het beschikbare assortiment voor het systeem.

Bij individuele wijzigingen worden de afmetingen en de prijs in de 3D-configurator opnieuw berekend op basis van uw keuze.

Afdekraam

Het inbouwsysteem is voorzien van een afdekraam van 1,5 mm dik V2A-roestvast staal. Het raam dekt de overgang tussen de inbouwopening en het wandoppervlak af en zorgt voor een nette afwerking.

Extra ruimte voor pakketten, kranten en meer

Als pakketkast vult dit vak de postontvangst aan met de ontvangst van pakketten, ook wanneer u niet thuis bent. Het gekozen pakketslot uit de serie BASIC met T-greep maakt bezorging mogelijk zonder dat u een sleutel aan de pakketdienst hoeft te geven. Met uw sleutel geeft u het vak vrij voor een eenmalige bezorging. De bezorger opent het vrijgegeven vak, legt de zending erin, sluit de deur en vergrendelt het slot door het in te drukken. Om de zending eruit te halen, opent u het vak met uw sleutel en geeft u het vervolgens weer vrij voor de volgende bezorging. Tot die tijd is het niet beschikbaar voor verdere bezorgingen zonder sleutel. De buitenafmetingen van de kasten zijn 370 × 550 × 385 mm (B × H × D), 370 × 330 × 385 mm (B × H × D) en 370 × 220 × 385 mm (B × H × D). De vrije deuropening en de bruikbare binnenafmetingen bepalen welke pakketgrootte past; de buitenafmetingen zijn geen maximale pakketafmetingen. Vergelijk de afmetingen van de zending vooraf met de binnenafmetingen van het vak.

Materiaal en afwerking

Basismateriaal: roestvast staal V2A 1.4301. Het V2A-roestvast staal biedt een corrosiebestendige en duurzame basis voor de entree.

Het gepoedercoate oppervlak wordt uitgevoerd in een RAL-kleur naar keuze. U kiest de gewenste kleur in de 3D-configurator.

Brievenbus en gebruiksgemak

Brievenbus 370 × 550 × 385 mm: voorzien van een regenafvoerrand voor optimale bescherming tegen water, een doorlopende rubberen lip voor geruisloze postinworp, een degelijk verwisselbaar naamplaatje en een zeer robuust slot. Dankzij de inwerphoogte en een vernauwing van de schacht is de post bovendien beschermd tegen ongewenst uitnemen.

Uitrusting

Kunststof naamplaatje BASIC type 2: naamplaatje van glashelder polycarbonaat. Het inlegvel is aan de voorzijde verwisselbaar.

Kenmerken van dit brievenbussysteem

Briefkasten Manufaktur Lippe GmbH
Werler Straße 60
32105 Bad Salzuflen

www.briefkasten-manufaktur.de
info@briefkasten-manufaktur.de
Tel.: +49 5222 807110

Geschäftsführer Oliver Woineck
Ust.ID.Nr. DE303690847
Handelsregister Amtsgericht Lemgo, HRB 8618

- Productserie: BASIC Horizontal
- Montage: inbouwmontage
- Afwerking: RAL-kleur naar keuze
- Totale afmetingen: B 1162 × H 716 × D 403 mm
- 1 brievenbus, 1 functiekast, 3 accessoirekasten
- Afwerking kasten: RAL-kleur naar keuze
- Basismateriaal: roestvast staal V2A 1.4301. Afwerking: poedercoating of geslepen roestvast staal

Belangrijke informatie:

Bescherming tegen water: een beschutte plaats, bij voorkeur onder een afdak, helpt uw post te beschermen. Poststukken moeten volledig worden ingestoken en de inwerpklep moet gesloten zijn.

Montage: controleer de ondergrond en de inbouwsituatie aan de hand van de totale afmetingen en de montagehandleiding.

Product properties

Serie	BASIS
Functies	Pakketcompartiment
Aantal dozen	met 3 pakketdozen, met 1 brievenbus
Naametikettering	Naamplaatje
Basismateriaal	Roestvrij staal V2A 1.4301
Item terugtrekken	Voorkant
Oppervlak/kleur	RAL naar keuze (volgens kleurentabel)
Type montage	Inbouw

Briefkasten Manufaktur Lippe GmbH
Werler Straße 60
32105 Bad Salzuflen

www.briefkasten-manufaktur.de
info@briefkasten-manufaktur.de
Tel.: +49 5222 807110

Geschäftsführer Oliver Woineck
Ust.ID.Nr. DE303690847
Handelsregister Amtsgericht Lemgo, HRB 8618

Dimensions

Hoogte van individuele doos in mm	550
Breedte van enkele doos in mm	370
Totale hoogte in mm	716
Totale breedte in mm	1162
Diepte in mm	403

Dimension drawing

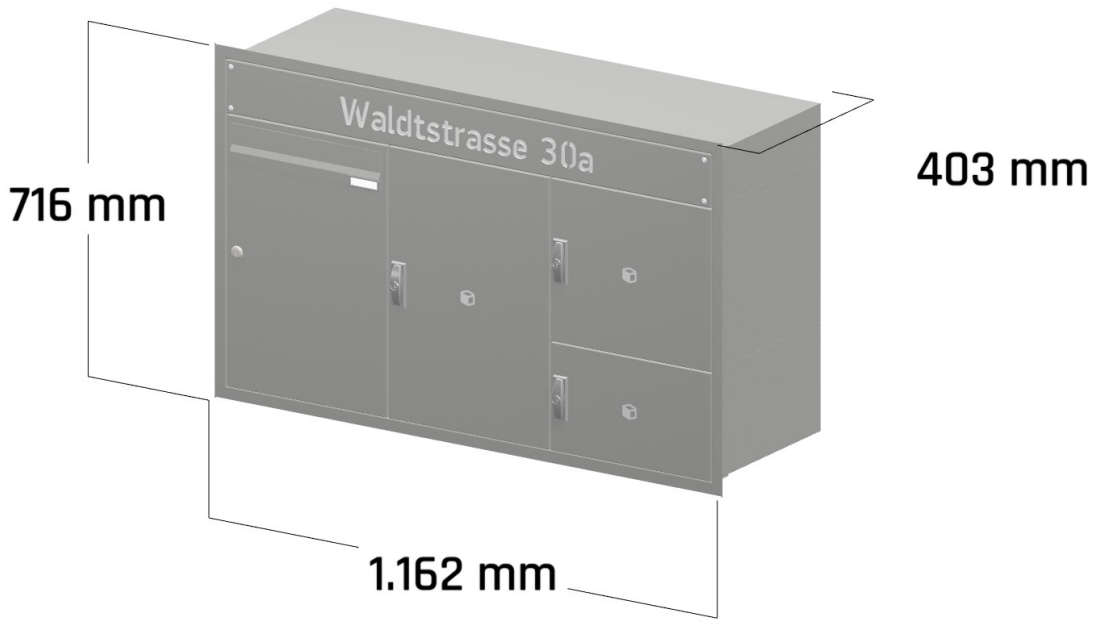

Briefkasten Manufaktur Lippe GmbH
Werler Straße 60
32105 Bad Salzuflen

www.briefkasten-manufaktur.de
info@briefkasten-manufaktur.de
Tel.: +49 5222 807110

Geschäftsführer Oliver Woineck
Ust.ID.Nr. DE303690847
Handelsregister Amtsgericht Lemgo, HRB 8618

More images

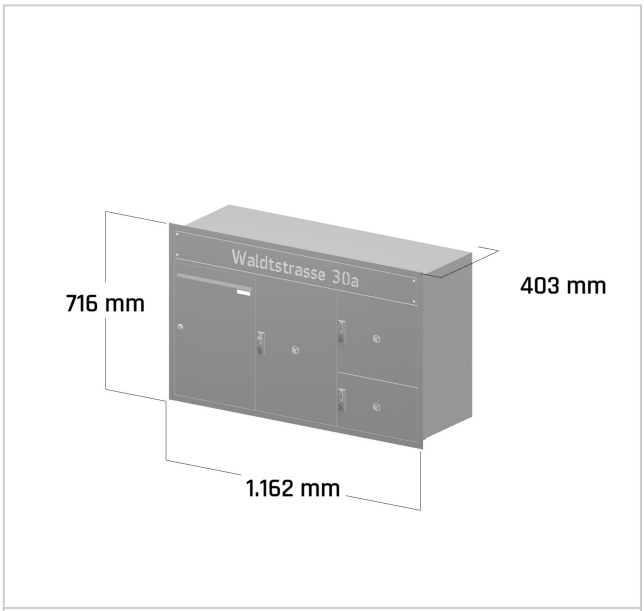

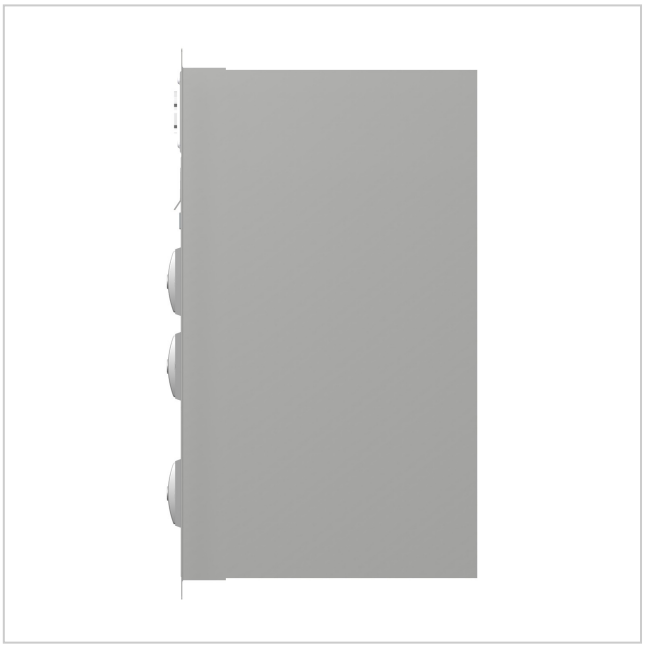



Briefkasten Manufaktur Lippe GmbH
Werler Straße 60
32105 Bad Salzuflen

www.briefkasten-manufaktur.de
info@briefkasten-manufaktur.de
Tel.: +49 5222 807110

Geschäftsführer Oliver Woineck
Ust.ID.Nr. DE303690847
Handelsregister Amtsgericht Lemgo, HRB 8618