# 3-vaks brievenbuszuil BASIC met pakketvak en ledverlichting – RAL-kleur naar keuze

**Product number** BML3D-D8HNXBC9F9

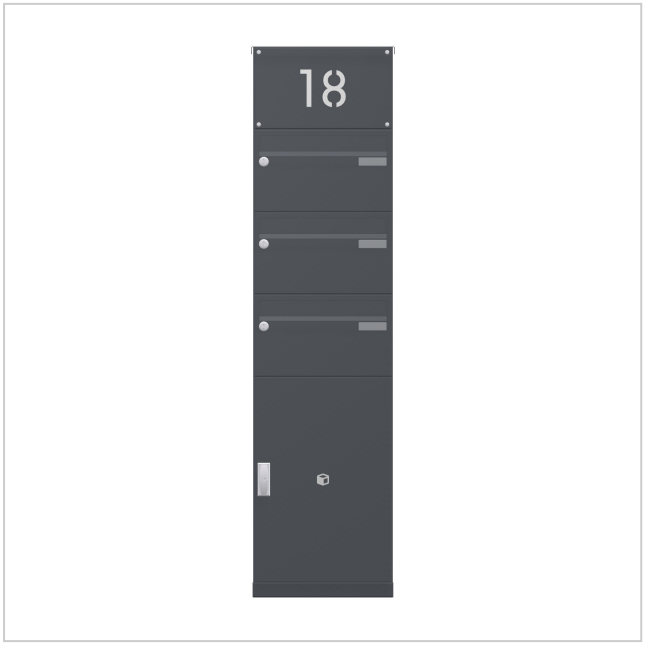


## Product description

## Brievenbusinstallatie met pakketontvangst en ledverlichting – doordacht design voor uw entree

De BASIC Horizontal-installatie van Briefkasten Manufaktur verwelkomt u en uw bezoekers met een helder, overzichtelijk ontwerp. De modulaire opbouw combineert de gekozen functies in een overzichtelijke oplossing die u naar wens kunt vormgeven voor dagelijks gebruik. De serie BASIC biedt veelzijdig te combineren brievenbussen, accessoirekasten en functiekasten voor een harmonieus vormgegeven entree. De installatie is bedoeld voor plaatsing in een zuil en biedt 3 brievenbussen voor de dagelijkse post. Voor pakketzendingen is een pakketvak geïntegreerd.

De installatie wordt uitgevoerd in een RAL-kleur naar keuze en heeft de totale afmetingen B 383 × H 1472 × D 430 mm.

Via ‘Nu configureren’ opent u precies deze samenstelling in de 3D-configurator. Daar kunt u de installatie verder aanpassen en vervolgens bestellen.

### Naar wens configureerbaar

Stem uw brievenbusinstallatie af op uw woning: via ‘Nu configureren’ past u deze samenstelling aan uw wensen aan.

Briefkasten Manufaktur Lippe GmbH
Werler Straße 60
32105 Bad Salzuflen

www.briefkasten-manufaktur.de
info@briefkasten-manufaktur.de
Tel.: +49 5222 807110

Geschäftsführer Oliver Woineck
Ust.ID.Nr. DE303690847
Handelsregister Amtsgericht Lemgo, HRB 8618

- Staanders op passende lengte: kies uit de paallengtes die voor uw montagesituatie worden aangeboden. U kunt de afgebeelde lengte daarbij aanpassen.
- Afwerking van de kasten: pas de kleur aan in de 3D-configurator met de kleuren die voor deze uitvoering beschikbaar zijn.
- Persoonlijke belettering: voorzie de daarvoor bestemde vlakken van uw eigen namen, huisnummers of gewenste teksten. Afgebeelde beletteringen zijn voorbeelden en kunnen worden vervangen.
- Lettertype: kies uit de beschikbare lettertypen voor de belettering en pas de weergave aan in de configurator.
- Belettering met achtergrondverlichting kan worden geconfigureerd op de daarvoor bestemde vlakken van deze installatie.
- Uitrusting: voeg passende componenten toe of wijzig deze op basis van het beschikbare aanbod voor deze installatie.

Bij individuele aanpassingen worden de afmetingen en de prijs in de 3D-configurator opnieuw berekend op basis van uw keuze.

## Robuuste bekleding en doordachte bescherming tegen weersinvloeden

Het regendak van roestvast staal V2A 1.4301 vormt een aanvulling op de constructieve bescherming tegen weersinvloeden: het schermt de bovenzijde af en helpt regen van de voorzijde weg te houden.

De zijbekleding van roestvast staal V2A 1.4301 beschermt de zijkanten en zorgt voor een robuuste, visueel gesloten afwerking van de installatie.

## Extra ruimte voor pakketten, kranten en meer

Als pakketvak breidt dit compartiment de postontvangst uit met de ontvangst van pakketten, ook wanneer u niet thuis bent. Het gekozen pakketslot uit de serie BASIC met T-greep maakt bezorging mogelijk zonder dat u een sleutel aan de pakketdienst hoeft te geven. U geeft het vak met uw sleutel vrij voor een eenmalige bezorging. De bezorger opent het vrijgegeven vak, legt de zending erin, sluit de deur en vergrendelt het slot door dit in te drukken. Om de zending uit te nemen, opent u het vak met uw sleutel en geeft u het vervolgens weer vrij voor de volgende bezorging. Tot dat moment is het niet beschikbaar voor verdere bezorgingen zonder sleutel. De buitenafmetingen van de kast zijn 370 × 550 × 385 mm (B × H × D). De vrije deuropening en de bruikbare binnenafmetingen bepalen welke pakketgrootte past; de buitenafmetingen zijn geen maximale pakketafmetingen. Vergelijk de afmetingen van de zending daarom vooraf met de binnenafmetingen van het vak.

## Materiaal en afwerking

Basismateriaal: roestvast staal V2A 1.4301. Het roestvast staal V2A biedt een corrosiebestendige en duurzame basis voor de entree.

Het gepoedercoate oppervlak wordt uitgevoerd in een RAL-kleur naar keuze. U kiest de gewenste kleur in de 3D-configurator.

## Brievenbus en gebruiksgemak

Brievenbus 370 × 220 × 385 mm: inclusief een regenafvoerrand voor optimale bescherming tegen water, een doorlopende rubberen lip voor een stille postinworp, een stevig verwisselbaar naamplaatje en een zeer robuust slot. Door de inwerphoogte en de vernauwing van de schacht blijft de post bovendien beschermd tegen ongewenste uitname.

## Uitrusting

Briefkasten Manufaktur Lippe GmbH
Werler Straße 60
32105 Bad Salzuflen

www.briefkasten-manufaktur.de
info@briefkasten-manufaktur.de
Tel.: +49 5222 807110

Geschäftsführer Oliver Woineck
Ust.ID.Nr. DE303690847
Handelsregister Amtsgericht Lemgo, HRB 8618

Kunststof naamplaatje BASIC type 2: naamplaatje van glashelder polycarbonaat. Het inlegvel kan aan de voorzijde worden vervangen.

### Kenmerken van deze brievenbusinstallatie

- Productserie: BASIC Horizontal
- Montage: zuil
- Afwerking: RAL-kleur naar keuze
- Totale afmetingen: B 383 × H 1472 × D 430 mm
- 3 brievenbussen, 1 functiekast, 1 accessoirekast
- Afwerking kasten: RAL-kleur naar keuze
- Bevestigingswijze: palen met schroefbevestiging
- Basismateriaal: roestvast staal V2A 1.4301. Afwerking: poedercoating of geslepen roestvast staal

**Belangrijke informatie:**

Bescherming tegen water: een beschutte standplaats, bij voorkeur onder een afdak, helpt uw post te beschermen. Poststukken moeten volledig worden ingestoken en de inwerpklep moet gesloten zijn.

Montage: voor de gekozen installatie is een geschikte, draagkrachtige ondergrond vereist. Neem de montagehandleiding en de geconfigureerde bevestigingswijze in acht.

## Product properties

| | |
|---|---|
| **Serie** | BASIS |
| **Functies** | Pakketcompartiment |
| **Aantal dozen** | met 1 pakketdoos, met 3 brievenbussen |
| **Naametikettering** | Naamplaatje |
| **Type montage** | Vrijstaand |
| **Basismateriaal** | Roestvrij staal V2A 1.4301 |
| **Item terugtrekken** | Voorkant |
| **Oppervlak/kleur** | RAL naar keuze (volgens kleurentabel) |

Briefkasten Manufaktur Lippe GmbH
Werler Straße 60
32105 Bad Salzuflen

www.briefkasten-manufaktur.de
info@briefkasten-manufaktur.de
Tel.: +49 5222 807110

Geschäftsführer Oliver Woineck
Ust.ID.Nr. DE303690847
Handelsregister Amtsgericht Lemgo, HRB 8618

## Dimensions

| | |
|---|---|
| **Hoogte van individuele doos in mm** | 220 |
| **Breedte van enkele doos in mm** | 370 |
| **Totale hoogte in mm** | 1472 |
| **Totale breedte in mm** | 383 |
| **Diepte in mm** | 430 |

### Dimension drawing

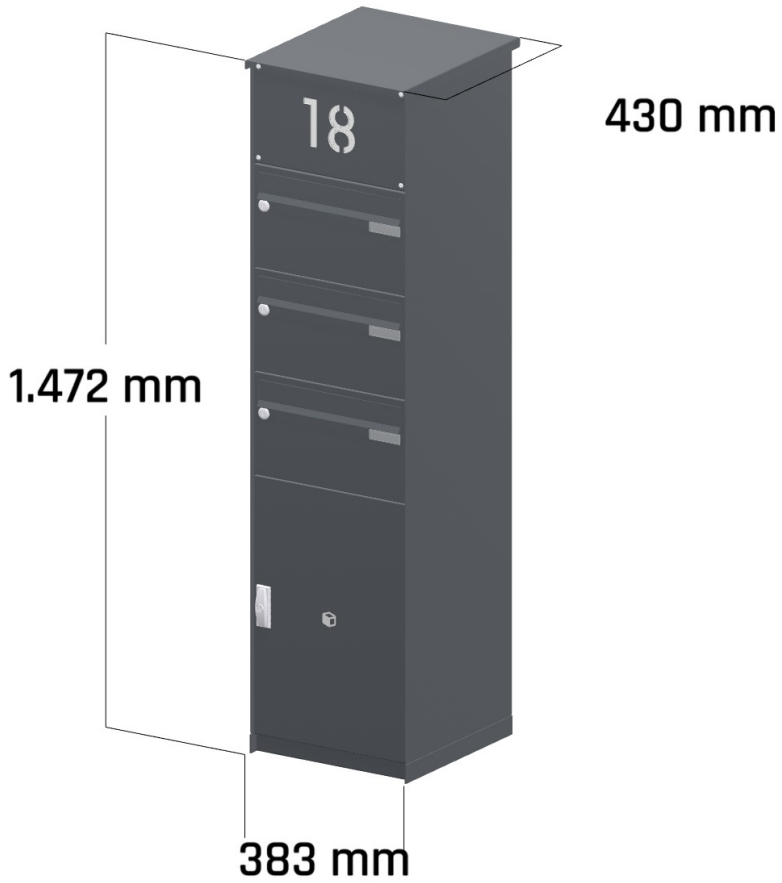


Briefkasten Manufaktur Lippe GmbH
Werler Straße 60
32105 Bad Salzuflen

www.briefkasten-manufaktur.de
info@briefkasten-manufaktur.de
Tel.: +49 5222 807110

Geschäftsführer Oliver Woineck
Ust.ID.Nr. DE303690847
Handelsregister Amtsgericht Lemgo, HRB 8618

# More images

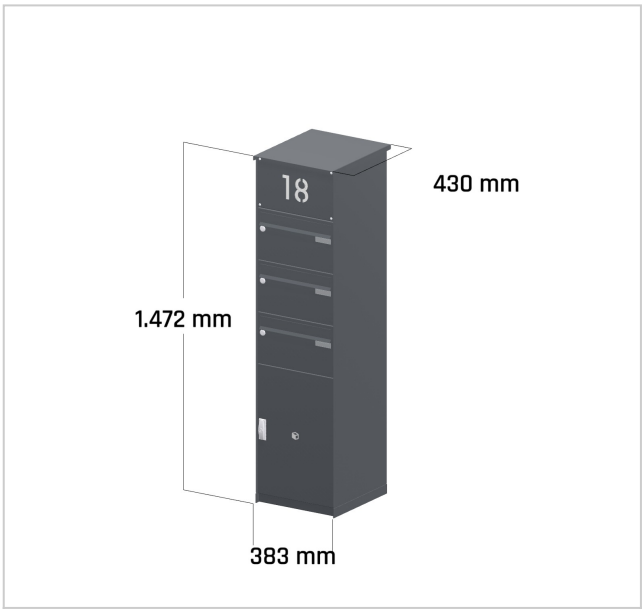





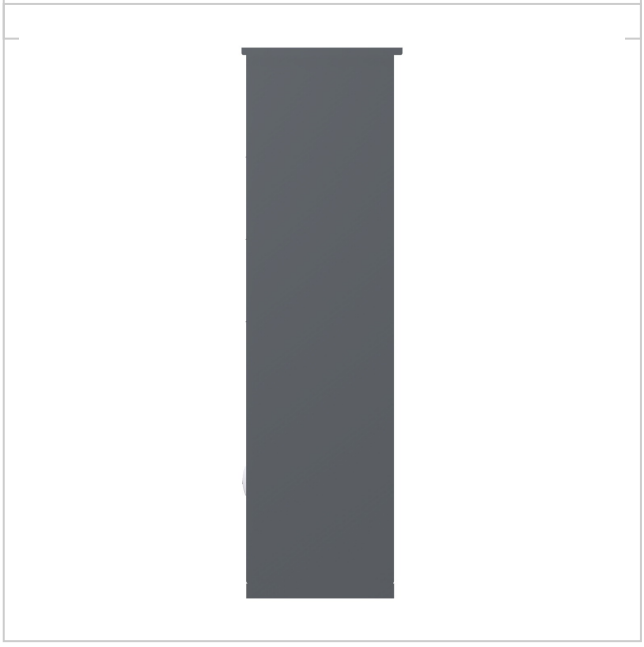

Briefkasten Manufaktur Lippe GmbH
Werler Straße 60
32105 Bad Salzuflen

www.briefkasten-manufaktur.de
info@briefkasten-manufaktur.de
Tel.: +49 5222 807110

Geschäftsführer Oliver Woineck
Ust.ID.Nr. DE303690847
Handelsregister Amtsgericht Lemgo, HRB 8618