3-delige vrijstaande brievenbusinstallatie Design BASIC 385220 7016 ST-R - RAL 7016 antracietgrijs | RAL 7016 antracietgrijs fijnstructuur mat | 300x220x385 mm (BxHxD) - ???? Groot 25 liter | met 3 brievenbussen (1x3)



Product number 385220-7016-3

Product description

Vrijstaande brievenbusinstallatie BASIC 385220 voor 3 partijen – RAL 7016 Antracietgrijs

De BASIC 385220 is ontworpen als een bijzonder ruime vrijstaande brievenbusoplossing voor 3 partijen. Ongeveer 25 liter volume per brievenbus biedt veel ruimte voor dagelijkse post, tijdschriften en grotere zendingen.

De brievenbussen zijn vervaardigd van verzinkt staal en zijn mat gepoedercoat in RAL 7016 Antracietgrijs fijnstructuur. Dak en zijbekledingen voegen de afzonderlijke postvakken samen tot één gesloten, strakke totaaloplossing.

De vrijstaande constructie maakt een plaatsing onafhankelijk van de gevel mogelijk – bijvoorbeeld bij de perceelpoort, bij een oprit of langs het toegangspad.

Elk postvak heeft een inworpopening van 35 × 265 mm voor DIN-C4-zendingen in staand formaat. Een geluiddempend rubberlipje vermindert klank tegen de aanslag; de post wordt aan de voorzijde uitgenomen via deuren die van links naar rechts openen. Per brievenbus horen twee sleutels met sleutelnummer en een verwisselbaar naamplaatje tot de uitrusting.

De voordelen van de BASIC 385220 in één oogopslag

Vrijstaande oplossing voor 3 partijen

De installatie biedt 3 separaat bruikbare, grootvolume brievenbussen en kan onafhankelijk van de gevel op een goed bereikbare plaats op het perceel worden geplaatst.

Grootvolume 220 mm uitvoering

Briefkasten Manufaktur Lippe GmbH
Werler Straße 60
32105 Bad Salzuflen

www.briefkasten-manufaktur.de
info@briefkasten-manufaktur.de
Tel.: +49 5222 807110

Geschäftsführer Oliver Woineck
Ust.ID.Nr. DE303690847
Handelsregister Amtsgericht Lemgo, HRB 8618

Met ca. 300 × 220 × 385 mm per brievenbus biedt de BASIC 385220 circa 25 liter postvolume. Dat is bijzonder praktisch bij hoger postaanbod of langere ledigingsintervallen.

Grote inworp volgens DIN EN 13724

De inworpopening van 35 × 265 mm is bedoeld voor DIN C4-zendingen in staand formaat. Ook grotere enveloppen kunnen worden ingewerpt zonder dat ze gevouwen hoeven te worden.

Massieve staanders van roestvrij staal

De vrijstaande installatie wordt gedragen door ronde buisstaanders van ca. 60 mm diameter, vervaardigd van geslepen roestvrij staal V2A 1.4301. Afhankelijk van uitvoering is schroefmontage of inbetoneren mogelijk.

Robuuste grootvolume-installatie Made in Germany

De combinatie van verzinkt staal, grootvolume 25-liter postvakken, massieve roestvrijstalen staanders en montagevriendelijke constructie maakt de BASIC 385220 tot een bijzonder robuuste oplossing voor dagelijks gebruik.

Uitrusting van de BASIC 385220 brievenbusinstallatie

Brievenbusinstallatie

Artikelnummer 385220-7016-3
Serie BASIC 385220 ST-R
Aantal brievenbussen 3 separaat bruikbare postvakken
Constructie Vrijstaande brievenbusinstallatie
Materiaal brievenbussen Verzinkt staal
Oppervlak RAL 7016 Antracietgrijs fijnstructuur mat
Brievenbusafmeting Ca. 300 × 220 × 385 mm per postvak
Postvolume Ca. 25 liter per brievenbus
Fabrieksopmerking Made in Germany door Briefkasten Manufaktur Lippe

Post en bediening

Inworpopening 35 × 265 mm, geschikt voor DIN C4 staand
Inworpkleppen Met geluiddempende rubberlip
Postontname Voorzijde
Deuropening Van links naar rechts
Sleutels 2 sleutels met sleutelnummer per brievenbus
Naamplaatje Verwisselbaar naamplaatje onder de inworpklep
Norm Brievenbussen overeenkomstig DIN EN 13724

Staanders en toebehoren

Staanders Ronde buis ca. 60 mm van roestvrij staal V2A 1.4301, geslepen
Montageopties Keuze uit schroefmontage of inbetoneren
Ankerbouten Bij schroefmontage niet inbegrepen; apart te kiezen passend bij het fundament
Regendak / zijbekleding Verzinkt staal, gepoedercoat in RAL 7016 Antracietgrijs fijnstructuur mat

25 liter postvolume

Briefkasten Manufaktur Lippe GmbH
Werler Straße 60
32105 Bad Salzuflen

www.briefkasten-manufaktur.de
info@briefkasten-manufaktur.de
Tel.: +49 5222 807110

Geschäftsführer Oliver Woineck
Ust.ID.Nr. DE303690847
Handelsregister Amtsgericht Lemgo, HRB 8618

De BASIC 385220 gebruikt de diepe brievenbusuitvoering van ca. 300 × 220 × 385 mm en rond 25 liter volume per postvak. Het extra volume is met name geschikt bij regelmatig post-, tijdschrift- en catalogusaanbod evenals bij langere ledigingsintervallen.

Montage door inbetoneren

Voor de vrijstaande brievenbusinstallatie raden wij een voldoende bemeten betonfundament aan. De roestvrijstalen staanders moeten loodrecht worden uitgelijnd en duurzaam in het fundament worden verankerd. Fundamentsafmetingen en inbinddiepte dienen te worden afgestemd op de bodemgesteldheid, het gewicht van de installatie en lokale omstandigheden.

Schroefmontage op een fundament

Voor schroefmontage is een vlak en dragend betonfundament vereist. Geschikte ankerbouten of gelijkwaardige bevestigingsmiddelen dienen te worden gekozen passend bij de ondergrond en de belasting van de installatie. Ankerbouten zijn niet inbegrepen in de standaardlevering.

Aandachtspunt weerbescherming

De post is bij volledig ingebrachte zendingen en gesloten inworpklep zo goed mogelijk beschermd tegen vocht en vervuiling. Uitstekende zendingen kunnen het volledig sluiten van de klep verhinderen. Bij extreme weersomstandigheden kan er ondanks normconforme uitvoering toch vocht in de brievenbus binnendringen.

Product properties

Basismateriaal	Staal, gegalvaniseerd
Serie	BASIS
Naametikettering	Naamplaatje
Type montage	Vrijstaand
Oppervlak/kleur	RAL 7016 antracietgrijs, Grond
Item terugtrekken	Voorkant
Enkele doos per volume	Groot > 16 liter
Aantal dozen	met 3 brievenbussen

Briefkasten Manufaktur Lippe GmbH
Werler Straße 60
32105 Bad Salzuflen

www.briefkasten-manufaktur.de
info@briefkasten-manufaktur.de
Tel.: +49 5222 807110

Geschäftsführer Oliver Woineck
Ust.ID.Nr. DE303690847
Handelsregister Amtsgericht Lemgo, HRB 8618

Dimensions

Hoogte van individuele doos in mm	220,0
Breedte van enkele doos in mm	300,0
Volume in liter	25
Hoogte van lettersleuf in mm	35,0
Breedte van lettersleuf in mm	265,0
Hoogte van brievenbussysteem in mm	660,0
Breedte van brievenbussysteem in mm	300,0
Totale hoogte in mm	1200,0 | 1500,0
Totale breedte in mm	465,0
Diepte in mm	435,0
Gewicht in kg	37
Leveringstoestand	De levering geschiedt in blokken, staande elementen / brievenbus in delen.

Dimension drawing

Briefkasten Manufaktur Lippe GmbH
Werler Straße 60
32105 Bad Salzuflen

www.briefkasten-manufaktur.de
info@briefkasten-manufaktur.de
Tel.: +49 5222 807110

Geschäftsführer Oliver Woineck
Ust.ID.Nr. DE303690847
Handelsregister Amtsgericht Lemgo, HRB 8618

Montagebohrungen

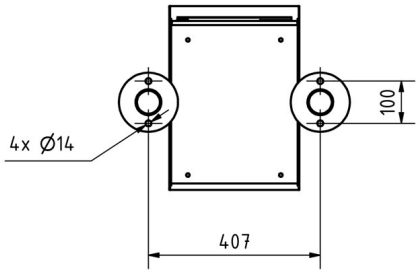

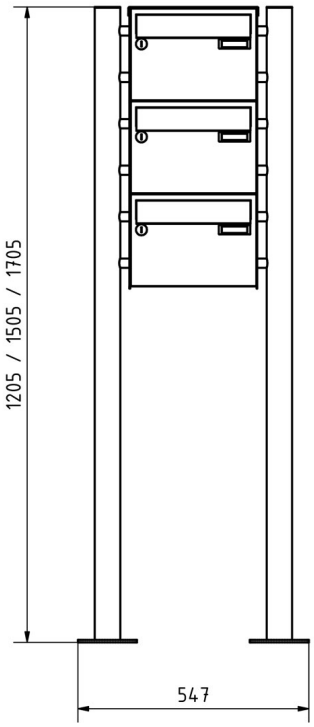

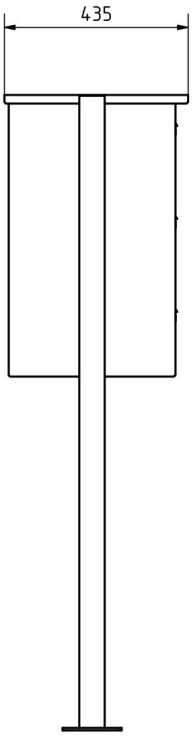

Briefkasten Manufaktur Lippe GmbH
Werler Straße 60
32105 Bad Salzuflen

www.briefkasten-manufaktur.de
info@briefkasten-manufaktur.de
Tel.: +49 5222 807110

Geschäftsführer Oliver Woineck
Ust.ID.Nr. DE303690847
Handelsregister Amtsgericht Lemgo, HRB 8618

More images







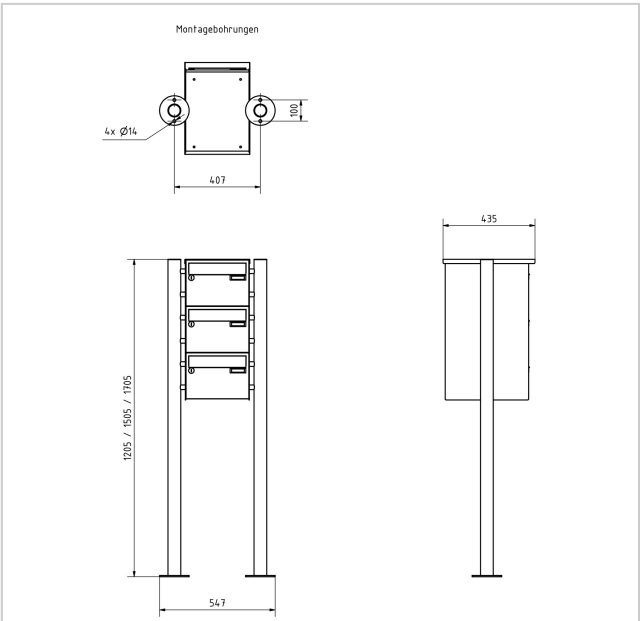

Briefkasten Manufaktur Lippe GmbH
Werler Straße 60
32105 Bad Salzuflen

www.briefkasten-manufaktur.de
info@briefkasten-manufaktur.de
Tel.: +49 5222 807110

Geschäftsführer Oliver Woineck
Ust.ID.Nr. DE303690847
Handelsregister Amtsgericht Lemgo, HRB 8618





Briefkasten Manufaktur Lippe GmbH
Werler Straße 60
32105 Bad Salzuflen

www.briefkasten-manufaktur.de
info@briefkasten-manufaktur.de
Tel.: +49 5222 807110

Geschäftsführer Oliver Woineck
Ust.ID.Nr. DE303690847
Handelsregister Amtsgericht Lemgo, HRB 8618