Design inbouwbrievenbus GOETHE UP - RAL naar keuze - DoorBird video intercom systeem | Zonder krantenvak | 100 mm diep | DoorBird | met 1 brievenbus | Boven

Artikelnummer 215-UP-1-SP-DB-100

Productbeschrijving

Design inbouwbrievenbus GOETHE UP - RAL naar keuze - DoorBird video intercom systeem

Hoogwaardige inbouwbrievenbus met een naadloos geïntegreerde DoorBird IP Video deurintercom D2100E of D1100E in inbouwdesign. De DoorBird IP video deurintercom D2100E of D1100E is de slimme oplossing voor uw ingangsdeur. Het IP video deurstation kan worden gebruikt als een stand-alone unit of worden geïntegreerd in een bestaand smart home platform. Bestaande, klassieke installaties zoals een deurbel of een elektrische deur- en poortopener kunnen ook gebruikt blijven worden met DoorBird en bediend worden via de app.

De afmetingen van de individuele box maken een capaciteit van ca. 16 of 32 liter mogelijk, terwijl de grote gleuf garandeert dat er geen verfrommelde post is, zelfs niet met DIN C4 enveloppen en tijdschriften of na meerdere dagen afwezigheid. Het innovatieve push-key slot is verborgen in de brievenbus. De sleutel wordt gewoon in de bestaande opening gestoken (draaien is niet nodig) en de deur gaat open. Door de plaatsing van het slot is deze brievenbus zo ontworpen dat het uitnamedeurtje voorkomt dat de post naar je toe valt. De waterafvoerrand zorgt ervoor dat de post binnenin optimaal beschermd is tegen weersinvloeden. De inwerpklep is uitgerust met hoogwaardige asdempers, die een geruisloze sluiting garanderen en vervelend gerammel door weersinvloeden voorkomen.

De brievenbussystemen in de GOETHE-collectie worden gekenmerkt door het consequente gebruik van roestvrij staal. Het resultaat is een zeer lange levensduur en duurzaamheid. Het ontwerp is ontwikkeld door onze eigen ingenieurs met het oog op een hoge flexibiliteit en modulariteit, eenvoudige montage van reserveonderdelen en ongecompliceerde zelfmontage. Reserveonderdelen voor alle GOETHE-systemen zijn direct verkrijgbaar in onze winkel.

Dankzij het ontwerp is zelfmontage ongecompliceerd.

Beschermd gebruiksmodel volgens DPMA dossiernummer DE: 20 2021 101 679.5

Briefkasten Manufaktur Lippe GmbH
Werler Straße 60
32105 Bad Salzuflen

www.briefkasten-manufaktur.de
info@briefkasten-manufaktur.de
Tel.: +49 5222 807110

Geschäftsführer Oliver Woineck
Ust.ID.Nr. DE303690847
Handelsregister Amtsgericht Lemgo, HRB 8618

- Inbouwbrievenbus geheel van roestvrij staal.
- Kwaliteitsproductie - Made in Germany by Briefkasten Manufaktur Lippe.
- Brievenbus (BH 400x400mm) van roestvast staal 1.4016 (roestvast magnetisch staal), poedercoating in RAL naar keuze.
- Innovatief push-key slot met 2 sleutels.
- Post wordt aan de voorkant ingevoerd en verwijderd. Inwerpklep met hoogwaardige asdempers voor zeer stil inwerpen van de post.
- De brievenbus voldoet aan DIN/EN 13724. Inwerpformaat (3,5 cm x 36,0 cm) voor C4 overdwars, zelfs grote brieven passen hier zonder te kreuken in.
- De uitnamedeur opent van boven naar beneden. De post kan dus niet naar je toe vallen.
- Optioneel met huisnummer en naambelettering, lasergegraveerd.
- Functiedoos (BH 400x400mm) gemaakt van roestvrij staal 1.4016 (niet-roestend magnetisch roestvrij staal), gepoedercoat in RAL-kleur naar keuze.
- Afdekraam van 2 mm roestvast stalen hoekprofiel 25 x 58 mm, poedercoating in RAL-kleur.
- Incl. DoorBird IP video deurstation D2100E of D1100E geïnstalleerd.

Belangrijke informatie

Camera of intercom voorbereiding

De intercomsystemen moeten worden aangesloten door een elektricien. Neem contact op met uw vertrouwde elektricien voor planning, montage en installatie.

Waterbescherming

Voor een optimale bescherming tegen water van uw post moet de brievenbus of het brievenbussysteem indien mogelijk onder een afdak worden geplaatst.

De post is alleen beschermd tegen water als hij volledig in de brievenbus zit en de klep gesloten is. Post die er niet volledig in zit, laat vocht en vuil toe in de brievenbus. Dit systeem is beschermd tegen het binnendringen van water volgens DIN EN 13724. Het binnendringen van water is geen reden voor een klacht.

Productkenmerken

Oppervlak/kleur	RAL 9005 diepzwart, RAL 3004 paarsrood, DB 703 ijzerglimmerts, RAL 7016 antracietgrijs, RAL naar keuze (volgens kleurentabel), RAL 9007 grijs aluminium, RAL 9016 verkeerswit
Serie	GOETHE
Verbindingstechnologie	LAN
Aantal belknoppen	1 drukknop
Functies	Camera, Intercomtoestel, Vingerafdruk, Toetsenbord
Functiebox voorbereid voor fabrikant	DoorBird
Basismateriaal	Aluminium AlMg3 W19, Roestvrij staal V2A 1.4301, Roestvrij staal 1.4016 (magnetisch roestvrij staal)
Huisnummer	Huisnummer als lasergravure
Naametikettering	Naam labelen als lasergravure
Item terugtrekken	Voorkant
Aantal dozen	met 1 brievenbus
Enkele doos per volume	Groot > 16 liter
Type montage	Inbouw

Afmetingen

Hoogte van individuele doos in mm	400,0
Breedte van enkele doos in mm	400,0
Volume in liter	16,0
Hoogte van lettersleuf in mm	35,0
Breedte van lettersleuf in mm	360,0
Hoogte van brievenbussysteem in mm	Buitenafmeting 854,0 | installatieafmeting 820,0
Breedte van brievenbussysteem in mm	Buitenafmeting 452,0 | installatieafmeting 420,0
Totale hoogte in mm	aanbevolen 1500,0 - 1700,0
Totale breedte in mm	Buitenafmeting 452,0 | installatieafmeting 420,0
Diepte in mm	100,0 | installatiedimensie 103,5
Gewicht in kg	19
Leveringstoestand	Levering is gemonteerd

Briefkasten Manufaktur Lippe GmbH
Werler Straße 60
32105 Bad Salzuflen

www.briefkasten-manufaktur.de
info@briefkasten-manufaktur.de
Tel.: +49 5222 807110

Geschäftsführer Oliver Woineck
Ust.ID.Nr. DE303690847
Handelsregister Amtsgericht Lemgo, HRB 8618

Schets

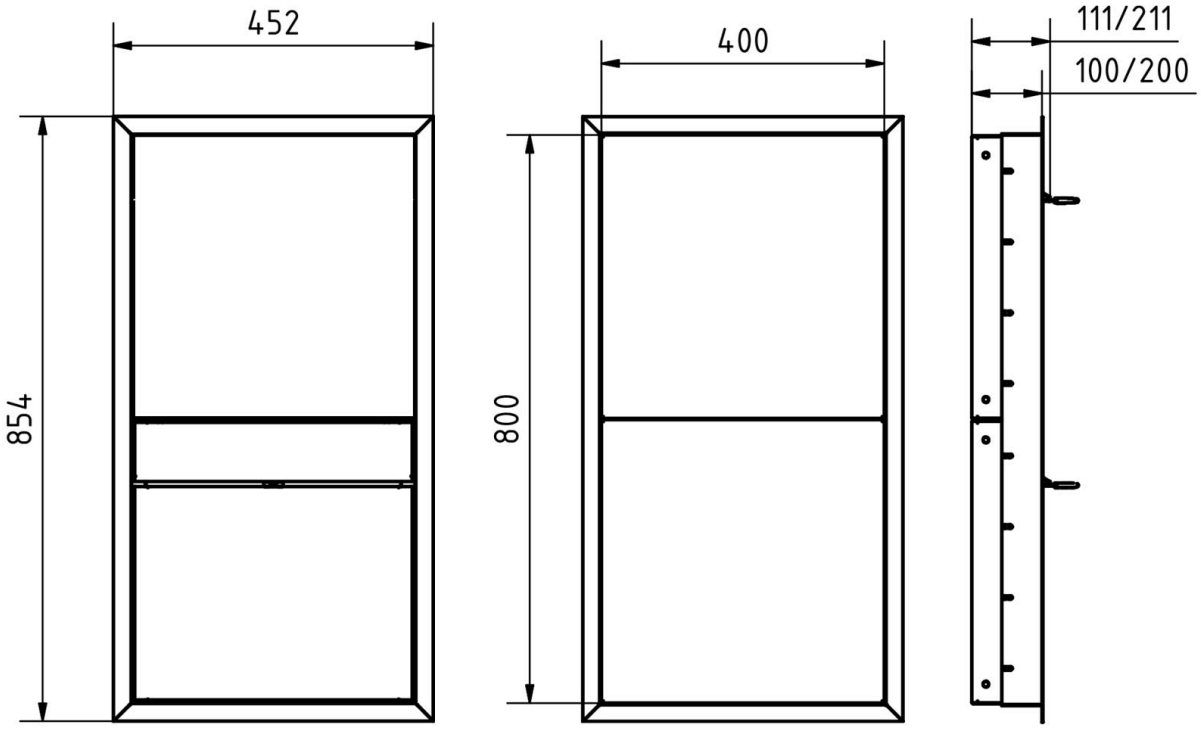

Briefkasten Manufaktur Lippe GmbH
Werler Straße 60
32105 Bad Salzuflen

www.briefkasten-manufaktur.de
info@briefkasten-manufaktur.de
Tel.: +49 5222 807110

Geschäftsführer Oliver Woineck
Ust.ID.Nr. DE303690847
Handelsregister Amtsgericht Lemgo, HRB 8618

Meer foto's

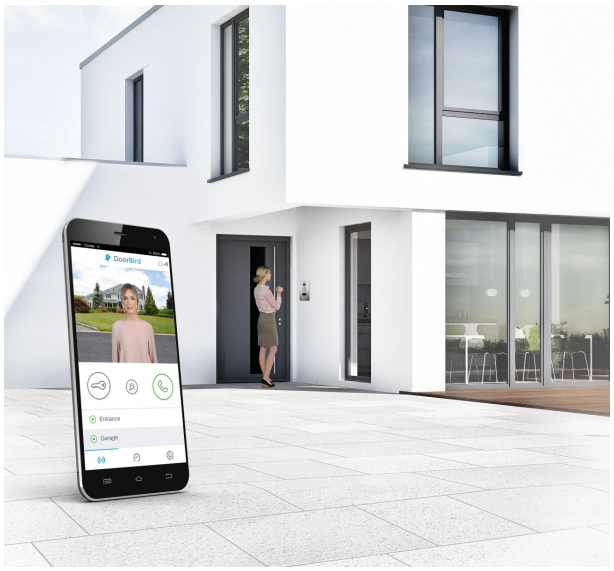

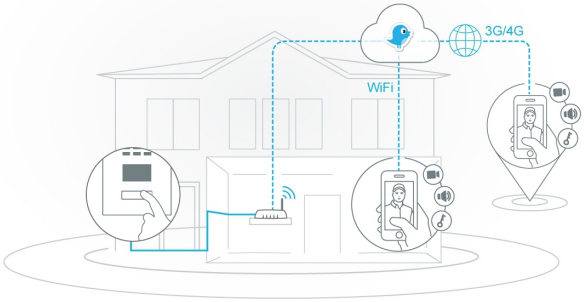

Briefkasten Manufaktur Lippe GmbH
Werler Straße 60
32105 Bad Salzuflen

www.briefkasten-manufaktur.de
info@briefkasten-manufaktur.de
Tel.: +49 5222 807110

Geschäftsführer Oliver Woineck
Ust.ID.Nr. DE303690847
Handelsregister Amtsgericht Lemgo, HRB 8618

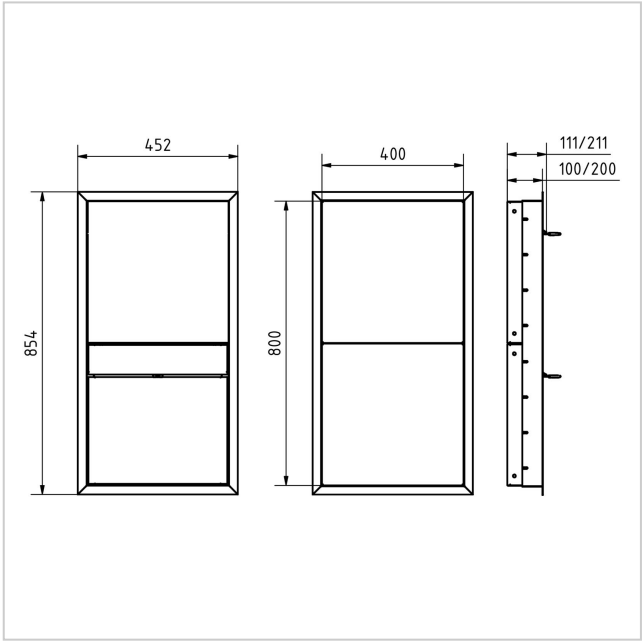

Briefkasten Manufaktur Lippe GmbH
Werler Straße 60
32105 Bad Salzuflen

www.briefkasten-manufaktur.de
info@briefkasten-manufaktur.de
Tel.: +49 5222 807110

Geschäftsführer Oliver Woineck
Ust.ID.Nr. DE303690847
Handelsregister Amtsgericht Lemgo, HRB 8618

Briefkasten Manufaktur Lippe GmbH
Werler Straße 60
32105 Bad Salzuflen

www.briefkasten-manufaktur.de
info@briefkasten-manufaktur.de
Tel.: +49 5222 807110

Geschäftsführer Oliver Woineck
Ust.ID.Nr. DE303690847
Handelsregister Amtsgericht Lemgo, HRB 8618