Zestaw 4 skrzynek na listy BASIC z 4 skrzynkami na paczki – dzwonek i przygotowanie do monta?u domofonu – monta? wolnostoj?cy – dowolny kolor RAL



Product number BML3D-NWQQ66N9YW

Product description

Zestaw skrzynek na listy z odbiorem paczek – przemyślana konstrukcja do strefy wejściowej

Zestaw BASIC Horizontal marki Briefkasten Manufaktur wita Ciebie i Twoich gości przejrzystym, uporządkowanym wzornictwem. Modułowa konstrukcja łączy wybrane funkcje w czytelne rozwiązanie, które można indywidualnie dostosować do codziennych potrzeb. Seria BASIC oferuje skrzynki na listy, moduły akcesoryjne i funkcyjne, które można łączyć na wiele sposobów, tworząc harmonijną strefę wejściową. Zestaw jest przeznaczony do montażu wolnostojącego i oferuje 4 skrzynki na codzienną korespondencję. Do odbioru przesyłek zintegrowano 4 skrzynki na paczki. Wyposażenie obejmuje 4 przyciski dzwonkowe ze zintegrowanymi przyciskami wywołania.

Zestaw jest wykonywany w dowolnym kolorze RAL, a jego wymiary całkowite wynoszą: szer. 859 × wys. 1520 × gł. 430 mm.

Klikając „Skonfiguruj teraz”, otworzysz dokładnie ten układ w konfiguratorze 3D. Możesz tam dalej dostosowywać zestaw, a następnie go zamówić.

Możliwość indywidualnej konfiguracji

Dopasuj zestaw skrzynek na listy do swojego domu: klikając „Skonfiguruj teraz”, dostosujesz ten układ do swoich potrzeb.

Briefkasten Manufaktur Lippe GmbH
Werler Straße 60
32105 Bad Salzuflen

www.briefkasten-manufaktur.de
info@briefkasten-manufaktur.de
Tel.: +49 5222 807110

Geschäftsführer Oliver Woineck
Ust.ID.Nr. DE303690847
Handelsregister Amtsgericht Lemgo, HRB 8618

- Elementy stojące o odpowiedniej długości: wybierz spośród oferowanych długości słupków wariant odpowiedni do warunków montażu. Długość widoczną na ilustracji można zmienić.
- Kształt elementów stojących: wybierz spośród kształtów i wariantów wykonania słupków dostępnych dla tego zestawu.
- Kolor elementów stojących i elementów dodatkowych: dopasuj oferowane wykończenia do skrzynek i strefy wejściowej.
- Mocowanie: wybierz oferowany dla tego układu sposób montażu elementów stojących, odpowiedni do podłoża.
- Wykończenie skrzynek: dostosuj kolor w konfiguratorze 3D, wybierając spośród kolorów oferowanych dla tego wariantu.
- Indywidualne oznakowanie: umieść własne nazwiska, numery domu lub dowolne teksty na przeznaczonych do tego powierzchniach. Widoczne na ilustracjach oznakowania są przykładami i można je zastąpić.
- Krój pisma: wybierz spośród czcionek oferowanych do oznakowania i dostosuj wygląd w konfiguratorze.
- Podświetlane oznakowanie można skonfigurować na przeznaczonych do tego powierzchniach tego zestawu.
- Wyposażenie: dodaj lub zmień komponenty pasujące do zestawu, korzystając z aktualnie dostępnych opcji.

W przypadku indywidualnych zmian wymiary i cena są ponownie obliczane w konfiguratorze 3D zgodnie z dokonanym wyborem.

Solidna obudowa i przemyślana ochrona przed warunkami atmosferycznymi

Daszek przeciwdeszczowy ze stali nierdzewnej V2A 1.4301 o grubości 1,5 mm uzupełnia konstrukcyjną ochronę przed warunkami atmosferycznymi: osłania górną część i pomaga ograniczyć opad deszczu na front.

Osłona boczna ze stali nierdzewnej V2A 1.4301 o grubości 1,5 mm chroni boczne powierzchnie i stanowi solidne, wizualnie spójne wykończenie zestawu.

Dodatkowe miejsce na paczki, gazety i nie tylko

Jako skrzynka na paczki komora ta uzupełnia odbiór listów o możliwość przyjmowania paczek, również podczas Twojej nieobecności w domu. Wybrany zamek do paczek serii BASIC z uchwytem w kształcie litery T umożliwia dostawę bez przekazywania klucza kurierowi. Za pomocą swojego klucza udostępniasz komorę do jednorazowej dostawy. Kurier otwiera udostępnioną komorę, wkłada przesyłkę, zamyka drzwiczki i rygluje zamek przez wciśnięcie. Aby odebrać paczkę, otwierasz komorę swoim kluczem, a następnie ponownie udostępniasz ją do kolejnej dostawy. Do tego czasu nie można z niej korzystać do kolejnych dostaw bez klucza. Wymiary zewnętrzne skrzynki wynoszą 370 × 440 × 385 mm (szer. × wys. × gł.). O dopuszczalnej wielkości paczki decydują wymiary otworu drzwiowego w świetle i użytkowe wymiary wewnętrzne; wymiary zewnętrzne nie określają maksymalnych wymiarów paczki. Przed dostawą porównaj wielkość przesyłki z wymiarami wewnętrznymi komory.

Materiał i wykonanie

Materiał podstawowy: stal nierdzewna V2A 1.4301. Stal nierdzewna V2A stanowi odporną na korozję i trwałą podstawę wyposażenia strefy wejściowej.

Powierzchnia malowana proszkowo jest wykonywana w dowolnym kolorze RAL. Wybrany kolor określisz w konfiguratorze 3D.

Skrzynka na listy i wygoda użytkowania

Skrzynka na listy 370 × 110 × 385 mm: w zestawie krawędź odprowadzająca deszczówkę dla optymalnej ochrony przed wodą, ciągła gumowa uszczelka zapewniająca ciche wrzucanie listów, solidna tabliczka z wymienną wkładką na nazwisko oraz bardzo wytrzymały zamek. Wysokość wrzutu i zwężenie kanału wrzutowego chronią korespondencję przed nieuprawnionym wyjęciem.

Komunikacja domofonowa i wyposażenie

Tabliczka na nazwisko z tworzywa sztucznego BASIC, typ 2: tabliczka z krystalicznie przezroczystego poliwęglanu. Wkładkę można wymienić od przodu.

Uniwersalny adapter do wszystkich standardowych głośników do zabudowy: perforacja domofonowa z dołączoną samoprzylepną płytką adaptera do wklejenia. Do płytki adaptera można przymocować dowolny głośnik do zabudowy za pomocą opaski kablowej. Głośnik do zabudowy nie jest dołączony!

Przycisk dzwonkowy ze stali nierdzewnej BASIC + tabliczka na nazwisko z tworzywa sztucznego BASIC, typ 2: kołnierz i przycisk ze szczotkowanej stali nierdzewnej oraz tabliczka na nazwisko z przezroczystego poliwęglanu. Wkładkę tabliczki można wymienić od przodu. Przycisk dzwonkowy jest zabezpieczony przed wandalizmem dzięki ograniczeniu siły nacisku.

Cechy tego zestawu skrzynek na listy

- Seria produktów: BASIC Horizontal
- Montaż: wolnostojący
- Wykończenie: dowolny kolor RAL
- Wymiary całkowite: szer. 859 × wys. 1520 × gł. 430 mm
- 4 skrzynki na listy, 1 skrzynka funkcyjna, 4 skrzynki akcesoryjne
- Wykończenie skrzynek: dowolny kolor RAL
- Wykończenie elementów dodatkowych: dowolny kolor RAL
- Rodzaj mocowania: montaż przykręcany
- 4 przyciski dzwonkowe ze zintegrowanymi przyciskami wywołania
- Materiał podstawowy: stal nierdzewna V2A 1.4301. Wykończenie: malowanie proszkowe lub stal nierdzewna szlifowana

Ważne informacje:

Ochrona przed wodą: osłonięte miejsce, najlepiej pod zadaszeniem, pomaga chronić korespondencję. Przesyłki powinny być wsunięte do końca, a klapka wrzutowa zamknięta.

Montaż: wybrany zestaw wymaga odpowiedniego podłoża o wystarczającej nośności. Należy przestrzegać instrukcji montażu i uwzględnić skonfigurowany rodzaj mocowania.

Briefkasten Manufaktur Lippe GmbH
Werler Straße 60
32105 Bad Salzuflen

www.briefkasten-manufaktur.de
info@briefkasten-manufaktur.de
Tel.: +49 5222 807110

Geschäftsführer Oliver Woineck
Ust.ID.Nr. DE303690847
Handelsregister Amtsgericht Lemgo, HRB 8618

Product properties

Seria	PODSTAWOWY
Liczba przycisków dzwonka	4 przyciski
Funkcje	Przedzia? paczkowy
Liczba pudełek	z 4 paczkomatami, z 4 skrzynkami na listy
Etykietowanie nazw	Identyfikator
Typ montażu	Wolnostoj?cy
Materiał bazowy	Stal nierdzewna V2A 1.4301
Wycofanie przedmiotu	Przód
Powierzchnia/kolor	RAL do wyboru (zgodnie z tabel? kolorów)

Briefkasten Manufaktur Lippe GmbH
Werler Straße 60
32105 Bad Salzuflen

www.briefkasten-manufaktur.de
info@briefkasten-manufaktur.de
Tel.: +49 5222 807110

Geschäftsführer Oliver Woineck
Ust.ID.Nr. DE303690847
Handelsregister Amtsgericht Lemgo, HRB 8618

Dimensions

Wysokość pojedynczego pudełka w mm	110
Szerokość pojedynczego pudełka w mm	370
Wysokość całkowita w mm	1520
Całkowita szerokość w mm	859
Głębokość w mm	430

Dimension drawing

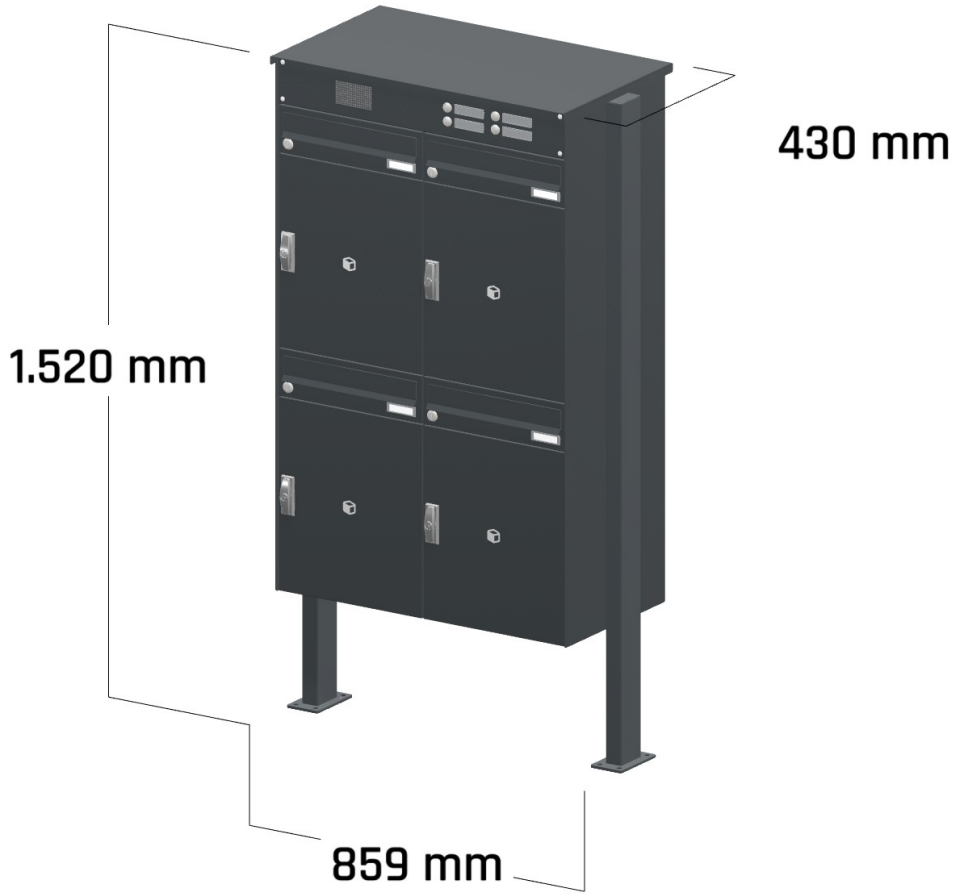

Briefkasten Manufaktur Lippe GmbH
Werler Straße 60
32105 Bad Salzuflen

www.briefkasten-manufaktur.de
info@briefkasten-manufaktur.de
Tel.: +49 5222 807110

Geschäftsführer Oliver Woineck
Ust.ID.Nr. DE303690847
Handelsregister Amtsgericht Lemgo, HRB 8618

More images

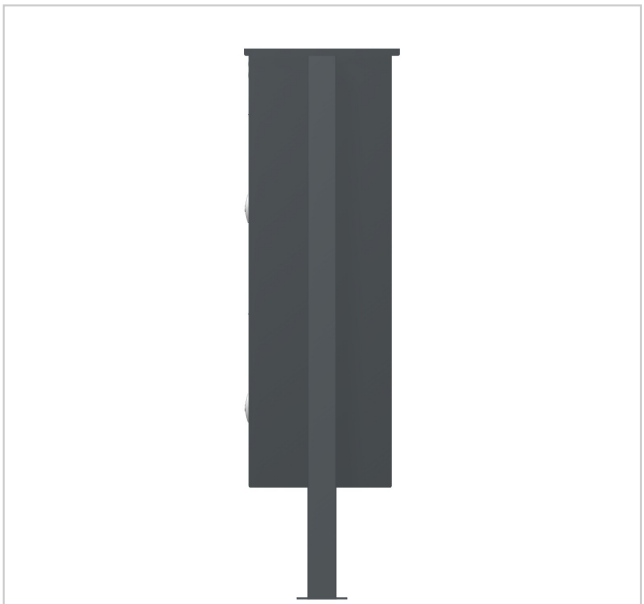





Briefkasten Manufaktur Lippe GmbH
Werler Straße 60
32105 Bad Salzuflen

www.briefkasten-manufaktur.de
info@briefkasten-manufaktur.de
Tel.: +49 5222 807110

Geschäftsführer Oliver Woineck
Ust.ID.Nr. DE303690847
Handelsregister Amtsgericht Lemgo, HRB 8618