6-komorowy, wolnostoj?cy zestaw skrzynek pocztowych Design BASIC 385-VA ST-R z puszk? na dzwonek - stal nierdzewna V2A, szlifowana | Linki | z 6 skrzynkami na listy | Stal nierdzewna, szczotkowana



Product number 385-VA-6W-SP-L

Product description

Wolnostojący 6-komorowy system skrzynek pocztowych BASIC 385 dla 6 lokali – szerokie, wielokolumnowe wykonanie z modułem dzwonkowo-interkomowym – panel dzwonka po lewej – stal nierdzewna V2A szlifowana

Wolnostojący model BASIC 385 z 6 oddzielnie użytkowanymi skrytkami pocztowymi oferuje czytelne rozwiązanie pocztowe dla budynków wielorodzinnych, mniejszych osiedli oraz obiektów biurowych i praktyk lekarskich. Montaż stojący umożliwia elastyczne ustawienie tam, gdzie urządzenie jest dobrze dostępne dla mieszkańców i listonoszy.

W-wykonanie rozmieszcza skrytki w szerszej, wielokolumnowej formie, tworząc przejrzystą frontową powierzchnię dla większej liczby użytkowników.

Skrzynki wykonane są z odpornej na warunki atmosferyczne stali nierdzewnej V2A 1.4301 i mają wysokiej jakości szlifowaną powierzchnię. Przylegająca obudowa boczna z daszkiem przeciwdeszczowym spina poszczególne skrzynki w jedną zamkniętą całość.

Każda komora posiada wrzut o wymiarach 35 × 265 mm przystosowany do przesyłek DIN-C4 w orientacji pionowej. Tłumiąca hałas gumowa listwa redukuje odgłosy uderzeń, natomiast drzwi do odbioru poczty otwierają się z lewej na prawą stronę. Do każdej skrzynki przewidziane są dwa klucze z numerem klucza oraz wymienna tabliczka z nazwiskiem umieszczona poniżej klapki wrzutowej.

Zintegrowany moduł dzwonkowo-interkomowy po lewej stronie łączy funkcję dzwonka i przygotowanie do instalacji rozmównej bezpośrednio w obudowie skrzynek.

Zalety BASIC 385 w skrócie

Masywne stalowe elementy nośne

Briefkasten Manufaktur Lippe GmbH
Werler Straße 60
32105 Bad Salzuflen

www.briefkasten-manufaktur.de
info@briefkasten-manufaktur.de
Tel.: +49 5222 807110

Geschäftsführer Oliver Woineck
Ust.ID.Nr. DE303690847
Handelsregister Amtsgericht Lemgo, HRB 8618

Elementy nośne z rur okrągłych o średnicy ok. 60 mm ze stali nierdzewnej V2A 1.4301 w wykończeniu szlifowanym tworzą stabilną podstawę dla wolnostojącego systemu skrzynek pocztowych. Solidna konstrukcja została zaprojektowana do długotrwałego użytkowania przy wejściu na posesję.

Duży wrzut zgodny z DIN EN 13724

Otwór wrzutowy o wymiarach 35 × 265 mm jest przystosowany do przesyłek DIN-C4 w orientacji pionowej. Również większe koperty można wrzucać bez zaginania.

Cichy wrzut i komfortowy odbiór

Tłumiąca hałas gumowa listwa ogranicza stukanie klap wrzutowych. Odbiór przesyłek odbywa się od frontu przez drzwi otwierające się z lewej na prawą stronę.

Całość ze szlifowanej stali nierdzewnej

Wykonanie ze stali nierdzewnej łączy skrzynki, obudowę i elementy nośne w wysokiej jakości, łatwy w utrzymaniu system.

Moduł dzwonkowo-interkomowy bezpośrednio zintegrowany

Pole dzwonkowo-interkomowe po lewej stronie jest bezpośrednio zintegrowane w systemie skrzynek pocztowych.

Wyposażenie systemu skrzynek BASIC 385

System skrzynek pocztowych

Kształt Szerokie, wielokolumnowe wykonanie
Liczba skrzynek 6 oddzielnie użytkowanych skrytek pocztowych
Materiał skrzynek Stal nierdzewna V2A 1.4301
Powierzchnia Stal nierdzewna V2A 1.4301, szlifowana
Daszek przeciwdeszczowy / obudowa boczna Stal nierdzewna V2A 1.4301, szlifowana
Wykonanie Wyprodukowano w Niemczech przez Briefkasten Manufaktur Lippe

Poczta i obsługa

Otwór wrzutowy 35 × 265 mm, odpowiedni dla DIN C4 pionowo
Klapki wrzutowe Z tłumiącą hałas gumową listwą
Odbiór przesyłek Od frontu
Otwarcie drzwi Od lewej do prawej
Klucze 2 klucze z numerem klucza na każdą skrzynkę
Tabliczka z nazwiskiem Wymienna tabliczka z nazwiskiem pod klapką wrzutową
Norma Skrzynki zgodne z DIN EN 13724

Elementy nośne i wyposażenie

Elementy nośne Rura okrągła ok. 60 mm ze stali nierdzewnej V2A 1.4301, szlifowana
Rodzaje montażu Do wyboru montaż śrubowy lub zabetonowanie
Mocowanie Kotwy rozporowe przy montażu śrubowym nie są w zestawie; dobierz odpowiednie do fundamentu osobno
Moduł dzwonkowo-interkomowy Zintegrowane pole funkcjonalne, pozycja: po lewej

Briefkasten Manufaktur Lippe GmbH
Werler Straße 60
32105 Bad Salzuflen

www.briefkasten-manufaktur.de
info@briefkasten-manufaktur.de
Tel.: +49 5222 807110

Geschäftsführer Oliver Woineck
Ust.ID.Nr. DE303690847
Handelsregister Amtsgericht Lemgo, HRB 8618

Przygotowanie do rozmów Perforacja pod głośnik z adapterem uniwersalnym dla powszechnych głośników do zabudowy
Przycisk dzwonka Okrągłe stalowe przyciski dzwonka dopasowane do wykonania artykułu

Rozmiar skrzynki i pojemno??

BASIC 385 jest dostępny w różnych rozmiarach skrzynek w zależności od konfiguracji produktu. Standardowe wykonanie 300 × 110 × 385 mm oferuje ok. 12 litrów pojemności; w zależności od wariantu dostępna jest także wersja 300 × 220 × 385 mm o pojemności ok. 25 litrów.

Monta? przez zabetonowanie

Dla wolnostojącego systemu zalecamy odpowiednio wymiarowane fundamenty betonowe. Przy zabetonowywaniu elementy nośne ze stali nierdzewnej muszą być ustawione pionowo i trwale osadzone w fundamencie. Wielkość fundamentu i głębokość osadzenia należy dopasować do rodzaju podłoża, ciężaru systemu i lokalnych warunków.

Monta? ?rubowy na fundamencie

Do montażu śrubowego wymagany jest równy i nośny fundament betonowy. Odpowiednie kotwy rozporowe lub środki mocujące należy dobrać zgodnie z podłożem i obciążeniem systemu. W wersjach BASIC-385-ST-R kotwy rozporowe nie są częścią standardowego wyposażenia.

Uwaga dotycz?ca ochrony przed warunkami atmosferycznymi

Przesyłki są najlepiej chronione przed wilgocią i zabrudzeniami jedynie przy pełnym wrzucie i zamkniętej klapce wrzutowej. Wystające przesyłki mogą uniemożliwić całkowite zamknięcie klapki. Przy ekstremalnych warunkach pogodowych, mimo wykonania zgodnego z normą, do skrzynki może przedostać się wilgoć.

Uwaga dotycz?ca techniki dzwonkowej i rozmównej

Moduł dzwonkowo-interkomowy jest przygotowany z perforacją pod głośnik oraz adapterem uniwersalnym dla powszechnie stosowanych głośników do zabudowy. Wymienna instalacja rozmówna lub głośniki do zabudowy nie wchodzą w skład podstawowego wyposażenia. Projektowanie, podłączenie i uruchomienie komponentów elektrycznych powinno być wykonane przez elektryka z uprawnieniami.

Briefkasten Manufaktur Lippe GmbH
Werler Straße 60
32105 Bad Salzuflen

www.briefkasten-manufaktur.de
info@briefkasten-manufaktur.de
Tel.: +49 5222 807110

Geschäftsführer Oliver Woineck
Ust.ID.Nr. DE303690847
Handelsregister Amtsgericht Lemgo, HRB 8618

Product properties

Seria	PODSTAWOWY
Liczba przycisków dzwonka	6 przycisków
Funkcje	W??cznik ?wiat?a, Stacja interkomowa
Skrzynka funkcyjna przygotowana dla producenta	GIRA, Busch Jaeger, Siedle, STR Electronics, ELCOM, TCS, Ritto, ALGO, Telegärtner, Auerswald, Legrand Bticino, Comelite
Liczba pudełek	z 6 skrzynkami na listy
Pojedyncze pudełko według objętości	Normalny > 10 litrów
Etykietowanie nazw	Identyfikator
Typ montażu	Wolnostoj?cy
Materiał bazowy	Stal nierdzewna V2A 1.4301
Wycofanie przedmiotu	Przód
Powierzchnia/kolor	Uziemienie

Briefkasten Manufaktur Lippe GmbH
Werler Straße 60
32105 Bad Salzuflen

www.briefkasten-manufaktur.de
info@briefkasten-manufaktur.de
Tel.: +49 5222 807110

Geschäftsführer Oliver Woineck
Ust.ID.Nr. DE303690847
Handelsregister Amtsgericht Lemgo, HRB 8618

Dimensions

Wysokość pojedynczego pudełka w mm	110,0
Szerokość pojedynczego pudełka w mm	300,0
Pojemność w litrach	12
Wysokość szczeliny na litery w mm	35,0
Szerokość szczeliny na litery w mm	265,0
Wysokość skrzynki na listy w mm	440,0
Szerokość skrzynki na listy w mm	600,0
Wysokość całkowita w mm	1200,0 | 1500,0 | 1700,0
Całkowita szerokość w mm	765,0
Głębokość w mm	435,0
Waga w kg	38
Warunki dostawy	Dostawa odbywa si? w blokach; elementy stoj?ce i skrzynki pocztowe s? dostarczane roz?o?one na cz??ci.

Dimension drawing

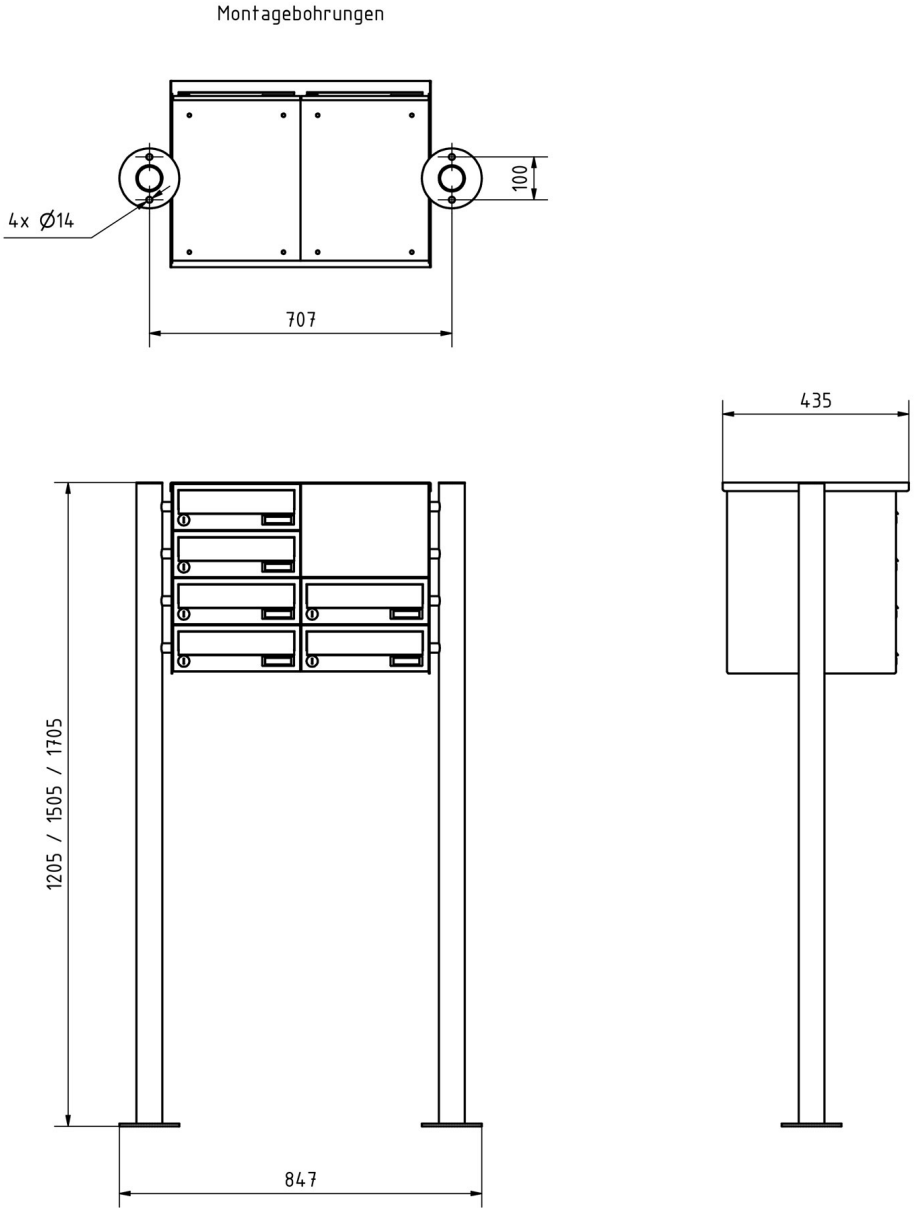

Briefkasten Manufaktur Lippe GmbH
Werler Straße 60
32105 Bad Salzuflen

www.briefkasten-manufaktur.de
info@briefkasten-manufaktur.de
Tel.: +49 5222 807110

Geschäftsführer Oliver Woineck
Ust.ID.Nr. DE303690847
Handelsregister Amtsgericht Lemgo, HRB 8618

More images







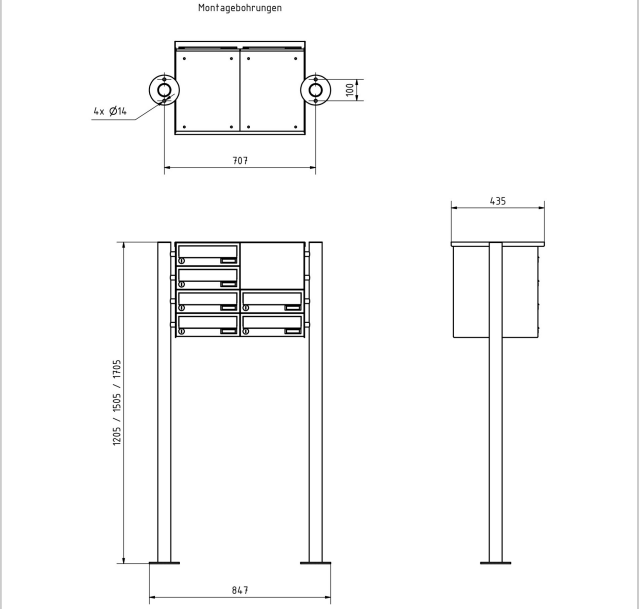

Briefkasten Manufaktur Lippe GmbH
Werler Straße 60
32105 Bad Salzuflen

www.briefkasten-manufaktur.de
info@briefkasten-manufaktur.de
Tel.: +49 5222 807110

Geschäftsführer Oliver Woineck
Ust.ID.Nr. DE303690847
Handelsregister Amtsgericht Lemgo, HRB 8618





Briefkasten Manufaktur Lippe GmbH
Werler Straße 60
32105 Bad Salzuflen

www.briefkasten-manufaktur.de
info@briefkasten-manufaktur.de
Tel.: +49 5222 807110

Geschäftsführer Oliver Woineck
Ust.ID.Nr. DE303690847
Handelsregister Amtsgericht Lemgo, HRB 8618