6-komorowy natynkowy system skrzynek pocztowych Design BASIC Plus 382XA AP z panelem dzwonkowym - stal nierdzewna V2A | G??boko?? 150 mm | z 6 skrzynkami na listy (2x3) | Powy?ej | Stal nierdzewna, szczotkowana

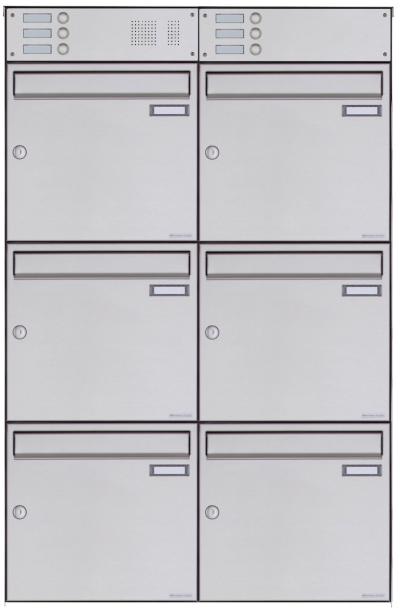

Product number 382XA-VA-6-SP-150-O

Product description

Natynkowa skrzynka na listy dla 6 osób ze stali nierdzewnej Design BASIC Plus 382XA AP z panelem dzwonkowym - stal nierdzewna V2A

Wysokiej jakości natynkowa skrzynka na listy dla 6 lokali, produkowana w Niemczech przez Briefkasten Manufaktur. Skrzynka wykonana jest w całości ze stali nierdzewnej V2A, szlif 240. Bardzo wysokiej jakości wykonanie i przemyślana koncepcja czynią tę skrzynkę naszym przebojem sprzedaży. Krawędź odprowadzająca wodę dla optymalnej ochrony przed wilgocią, ciągła gumowa uszczelka dla cichego wrzutu, solidna wymienna tabliczka nazwiskowa, praktyczny uchwyt zatrzymujący przesyłki oraz bardzo wytrzymały zamek to cechy wyróżniające tę natynkową skrzynkę na listy.

Systemy skrzynek z kolekcji BASIC Plus cechują się konsekwentnym zastosowaniem stali nierdzewnej V2A. Efektem jest bardzo wysoka trwałość i zrównoważoność. Konstrukcja została opracowana przez naszych własnych inżynierów z myślą o dużej elastyczności i modułowości, łatwym montażu części zamiennych oraz nieskomplikowanym samodzielnym montażu. Dla wszystkich systemów BASIC Plus części zamienne są dostępne od ręki.

Dzięki zastosowanej konstrukcji samodzielny montaż jest nieskomplikowany. System skrzynek jest przygotowany do prostego montażu kompletnego zestawu — nie jest wymagana czasochłonna instalacja pojedynczych kasetek na ścianie. Natynkowa skrzynka 6-komorowa wykonana z odpornej na warunki atmosferyczne stali nierdzewnej V2A 1.4301, szlif ziarnem 240.

Die Vorteile auf einen Blick

Bok i daszek przeciwdeszczowy ze stali nierdzewnej

Bok i daszek przeciwdeszczowy wykonane są ze stali nierdzewnej V2A 1.4301, szlif ziarnem 240 i uzupełniają system jako konstrukcyjnie dopasowana ochrona przed warunkami atmosferycznymi.

Briefkasten Manufaktur Lippe GmbH
Werler Straße 60
32105 Bad Salzuflen

www.briefkasten-manufaktur.de
info@briefkasten-manufaktur.de
Tel.: +49 5222 807110

Geschäftsführer Oliver Woineck
Ust.ID.Nr. DE303690847
Handelsregister Amtsgericht Lemgo, HRB 8618

Przestronny wrzut przesyłek

Otwór wrzutowy ma wymiary 35 × 325 mm i jest przystosowany do formatu DIN C4 poziomo. Wykonanie skrzynki odpowiada normie DIN EN 13724.

Cichy wrzut i wygodne wyjmowanie

Zintegrowane tłumienie klapki z gumową uszczelką redukuje odgłosy uderzeń podczas wrzutu. Uchwyt zatrzymujący przesyłki zabezpiecza przesyłki podczas wyjmowania.

Zintegrowany obszar dzwonka i rozmów

Obudowa dzwonkowa ze stali nierdzewnej V2A 1.4301, szlif ziarnem 240. Jako przycisk dzwonkowy stosowany jest przycisk ze stali nierdzewnej typ 4. Opcjonalnie przygotowane z otworem na kratkę głośnikową do montażu standardowych systemów domofonowych wymiennych lub głośników wpuszczanych. (System domofonowy / głośnik wpuszczany nie jest częścią dostawy). Opcjonalnie dostępna jest także wersja z kompletnym zestawem wideo Comelit Ultra.

Wysoka jakość wykonania i przemyślana konstrukcja

System jest produkowany w Briefkasten Manufaktur w Niemczech. Konstrukcja została zaprojektowana z myślą o nieskomplikowanym samodzielnym montażu.

Wyposażenie i dane produktu

Zestaw skrzynek pocztowych

Liczba skrzynek 6 niezależnych skrytek pocztowych
Układ 2 × 3
Głębokość 150 mm
Materiał skrzynki Stal nierdzewna V2A 1.4301
Wykończenie powierzchni skrzynki Szlif ziarnem 240
Część dzwonkowa/rozmówna Obudowa dzwonkowa ze stali nierdzewnej V2A 1.4301, szlif ziarnem 240

Poczta i obsługa

Otwór wrzutowy 35 × 325 mm, odpowiedni dla DIN C4 poziomo
Norma DIN EN 13724
Klapa wrzutowa Wyciszona dzięki gumowej uszczelce
Klucze 2 klucze z numerem klucza na każdą skrzynkę
Tabliczka nazwiskowa Wymienna tabliczka nazwiskowa pod klapką wrzutową
Uchwyt zatrzymujący przesyłki Zintegrowany w każdej skrzynce

Montaż i wyposażenie

Sposób montażu Natynkowy
Krawędź odprowadzająca wodę Zintegrowana w konstrukcji
Daszek przeciwdeszczowy Ze stali nierdzewnej V2A 1.4301, szlif ziarnem 240
Okładzina boczna Ze stali nierdzewnej V2A 1.4301, szlif ziarnem 240
Materiały montażowe Do montażu ściennego, w tym szyna montażowa i materiały mocujące (wkręty + kołki)

Briefkasten Manufaktur Lippe GmbH
Werler Straße 60
32105 Bad Salzuflen

www.briefkasten-manufaktur.de
info@briefkasten-manufaktur.de
Tel.: +49 5222 807110

Geschäftsführer Oliver Woineck
Ust.ID.Nr. DE303690847
Handelsregister Amtsgericht Lemgo, HRB 8618

Produkcja Wyprodukowano w Niemczech przez Briefkasten Manufaktur Lippe

Informacja dotycz?ca ochrony przed warunkami atmosferycznymi

Przesyłki są najlepiej chronione przed wilgocią i zabrudzeniem przy pełnym wrzucie i zamkniętej klapce wrzutowej. Wystające przesyłki mogą uniemożliwić całkowite zamknięcie klapki.

Informacja dotycz?ca monta?u ?ciennego

Przed montażem należy sprawdzić nośność i stan ściany. Mocowanie musi być dostosowane do ciężaru urządzenia i istniejącej konstrukcji ściany.

Product properties

Seria	PODSTAWOWY
Liczba przycisków dzwonka	6 przycisków
Funkcje	W??cznik ?wiat?a, Stacja interkomowa
Skrzynka funkcyjna przygotowana dla producenta	GIRA, Busch Jaeger, Siedle, STR Electronics, ELCOM, TCS, Ritto, ALGO, Telegärtner, Auerswald, Legrand Bticino, Comelite
Liczba pudełek	z 6 skrzynkami na listy
Etykietowanie nazw	Identyfikator
Materiał bazowy	Stal nierdzewna V2A 1.4301
Wycofanie przedmiotu	Przód
Powierzchnia/kolor	Uziemienie
Pojedyncze pudełko według objętości	Du?y > 16 litrów
Typ montażu	Monta? powierzchniowy

Dimensions

Wysokość pojedynczego pudełka w mm	330,0
Szerokość pojedynczego pudełka w mm	355,0
Pojemność w litrach	12,0 | 17,0
Wysokość szczeliny na litery w mm	35,0
Szerokość szczeliny na litery w mm	325,0
Wysokość skrzynki na listy w mm	760,0
Szerokość skrzynki na listy w mm	1090,0
Całkowita szerokość w mm	1090,0
Głębokość w mm	100,0 | 150,0
Waga w kg	32

Briefkasten Manufaktur Lippe GmbH
Werler Straße 60
32105 Bad Salzuflen

www.briefkasten-manufaktur.de
info@briefkasten-manufaktur.de
Tel.: +49 5222 807110

Geschäftsführer Oliver Woineck
Ust.ID.Nr. DE303690847
Handelsregister Amtsgericht Lemgo, HRB 8618

More images

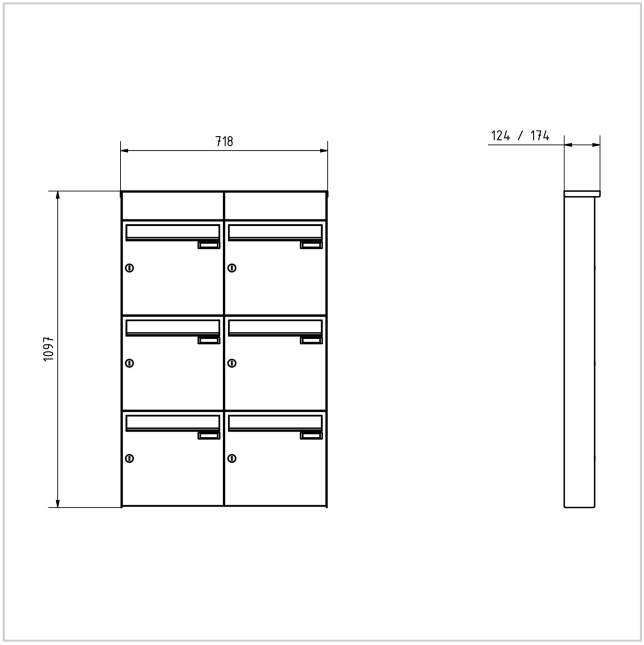







Briefkasten Manufaktur Lippe GmbH
Werler Straße 60
32105 Bad Salzuflen

www.briefkasten-manufaktur.de
info@briefkasten-manufaktur.de
Tel.: +49 5222 807110

Geschäftsführer Oliver Woineck
Ust.ID.Nr. DE303690847
Handelsregister Amtsgericht Lemgo, HRB 8618









Briefkasten Manufaktur Lippe GmbH
Werler Straße 60
32105 Bad Salzuflen

www.briefkasten-manufaktur.de
info@briefkasten-manufaktur.de
Tel.: +49 5222 807110

Geschäftsführer Oliver Woineck
Ust.ID.Nr. DE303690847
Handelsregister Amtsgericht Lemgo, HRB 8618



Briefkasten Manufaktur Lippe GmbH
Werler Straße 60
32105 Bad Salzuflen

www.briefkasten-manufaktur.de
info@briefkasten-manufaktur.de
Tel.: +49 5222 807110

Geschäftsführer Oliver Woineck
Ust.ID.Nr. DE303690847
Handelsregister Amtsgericht Lemgo, HRB 8618