Zestaw 4 skrzynek pocztowych GOETHE z 4 przegrodami na pras? – monta? przelotowy w murze – kolor RAL do wyboru | G??boko?? 300-390 mm | z 4 skrzynkami pocztowymi (2x2)



Product number BML3D-KPFYWEDG1V

Product description

Cztery osobne skrzynki pocztowe i przegrody na prasę z odbiorem od tylnej strony muru

Zestaw GOETHE marki Briefkasten Manufaktur, przeznaczony do montażu przelotowego w murze, łączy cztery skrzynki pocztowe z czterema osobnymi przegrodami na prasę. Listy i prasę odbiera się od tylnej strony muru.

Skrzynki są malowane proszkowo na wybrany kolor z palety RAL. Głębokość montażu można regulować w zakresie od 300 do 390 mm.

Parametry zestawu skrzynek pocztowych

- Sposób montażu: montaż przelotowy w murze
- Wymiary zewnętrzne całego zestawu (szer. × wys. × gł.): 854 × 854 × 409 mm
- Regulowana głębokość montażu: 300–390 mm
- Układ: 4 skrzynki pocztowe i 4 przegrody na prasę
- Materiał: korpusy ze stali nierdzewnej 1.4016, panele maskujące ze stali nierdzewnej V2A 1.4301
- Wykończenie skrzynek: malowanie proszkowe na wybrany kolor z palety RAL

Cechy szczególne zestawu skrzynek pocztowych

Cichy wrzut listów i odbiór od tyłu

Klapy wrzutowe z tłumieniem umożliwiają ciche wrzucanie listów. Skrzynki mieszczą również koperty w formacie DIN-C4. Krawędź odprowadzająca wodę deszczową i ciągła gumowa uszczelka pomagają ograniczyć wnikanie wody.

Drzwiczki do odbioru poczty są wyposażone w zamek dźwigniowy od tylnej strony. Ich usytuowanie zapobiega wypadaniu poczty przy otwieraniu.

Briefkasten Manufaktur Lippe GmbH
Werler Straße 60
32105 Bad Salzuflen

www.briefkasten-manufaktur.de
info@briefkasten-manufaktur.de
Tel.: +49 5222 807110

Geschäftsführer Oliver Woineck
Ust.ID.Nr. DE303690847
Handelsregister Amtsgericht Lemgo, HRB 8618

Osobne przegrody na gazety i czasopisma

Cztery przegrody na prasę pozwalają oddzielić gazety i czasopisma od listów. Aby wyjąć prasę, otwórz przegrody od tyłu, odchylając drzwiczki w dół. Z tyłu każdej przegrody znajduje się zamek z pokrętłem.

Tabliczki na nazwisko wymieniane od frontu

Każda skrzynka ma z przodu dwie tabliczki na nazwisko z przezroczystego poliwęglanu. Wkładki można wymieniać od frontu. W zestawie znajduje się wkładka z napisem „Prosimy nie wrzucać reklam”.

Wymagania dotyczące montażu w murze

Do montażu potrzebna jest odpowiednia ilość miejsca. Montaż nie może naruszyć stateczności muru. Zestaw nie ma izolacji termicznej i nie powinien być stosowany w ogrzewanych budynkach.

Możliwość indywidualnej konfiguracji

Dopasuj zestaw skrzynek pocztowych do swojego domu. Wybierz „Skonfiguruj teraz”, aby dostosować pokazaną konfigurację do swoich potrzeb.

- Wykończenie skrzynek: w konfiguratorze 3D wybierz jeden z kolorów dostępnych dla tej wersji.
- Indywidualne oznaczenia: w przeznaczonych do tego miejscach możesz umieścić nazwiska, numery domów lub własny tekst. Pokazane oznaczenia są przykładowe i można je zmienić.
- Wygląd napisów: wybierz jeden z dostępnych krojów pisma i dostosuj wygląd napisów w konfiguratorze.
- Wyposażenie: dodaj lub zmień elementy pasujące do zestawu, wybierając spośród dostępnych opcji.

Po wprowadzeniu zmian konfigurator 3D przeliczy wymiary i cenę zgodnie z wybranymi opcjami.

Ważne informacje

Ochrona przed wodą: miejsce osłonięte przed deszczem, najlepiej pod zadaszeniem, pomaga chronić pocztę. Przesyłki należy wsuwać do końca, a klapa wrzutowa powinna pozostawać zamknięta.

Montaż: sprawdź podłoże i warunki montażu, uwzględniając wymiary całego zestawu oraz instrukcję montażu.

Product properties

Seria	GOETHE
Liczba pudełek	z 4 skrzynkami na listy
Etykietowanie nazw	Identyfikator
Materiał bazowy	Stal nierdzewna V2A 1.4301, Stal nierdzewna 1.4016 (magnetyczna stal nierdzewna)
Powierzchnia/kolor	RAL do wyboru (zgodnie z tabel? kolorów)
Pojedyncze pudełko według objętości	Jumbo > 30 litrów
Typ montażu	Penetracja ?ciany
Wycofanie przedmiotu	Tylna strona

Briefkasten Manufaktur Lippe GmbH
Werler Straße 60
32105 Bad Salzuflen

www.briefkasten-manufaktur.de
info@briefkasten-manufaktur.de
Tel.: +49 5222 807110

Geschäftsführer Oliver Woineck
Ust.ID.Nr. DE303690847
Handelsregister Amtsgericht Lemgo, HRB 8618

Dimensions

Wysokość pojedynczego pudełka w mm	200
Szerokość pojedynczego pudełka w mm	400
Pojemność w litrach	BK 24,0–31,2 | ZF 24,0–31,2
Wysokość całkowita w mm	854
Całkowita szerokość w mm	854
Głębokość w mm	300–390

Dimension drawing

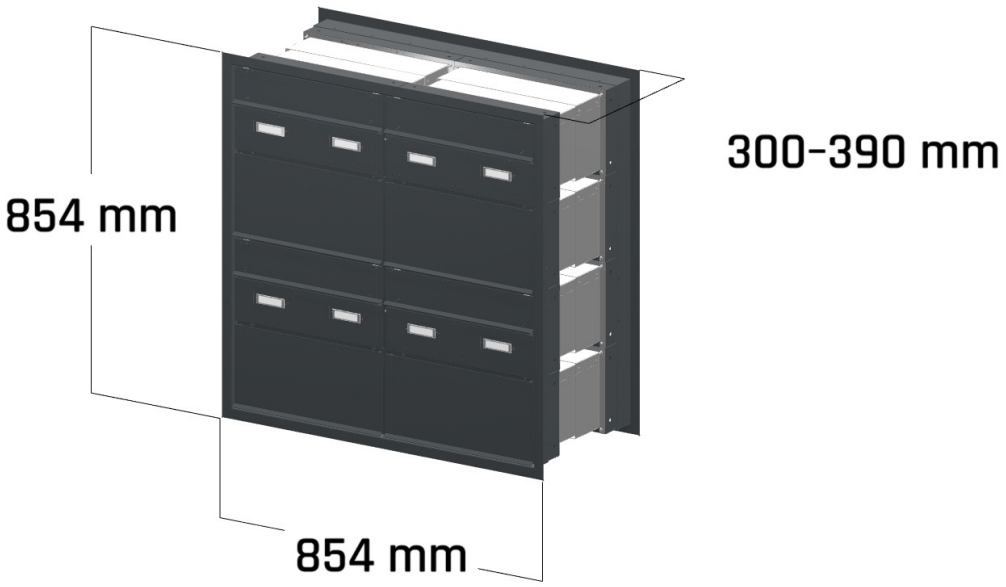

Briefkasten Manufaktur Lippe GmbH
Werler Straße 60
32105 Bad Salzuflen

www.briefkasten-manufaktur.de
info@briefkasten-manufaktur.de
Tel.: +49 5222 807110

Geschäftsführer Oliver Woineck
Ust.ID.Nr. DE303690847
Handelsregister Amtsgericht Lemgo, HRB 8618

More images







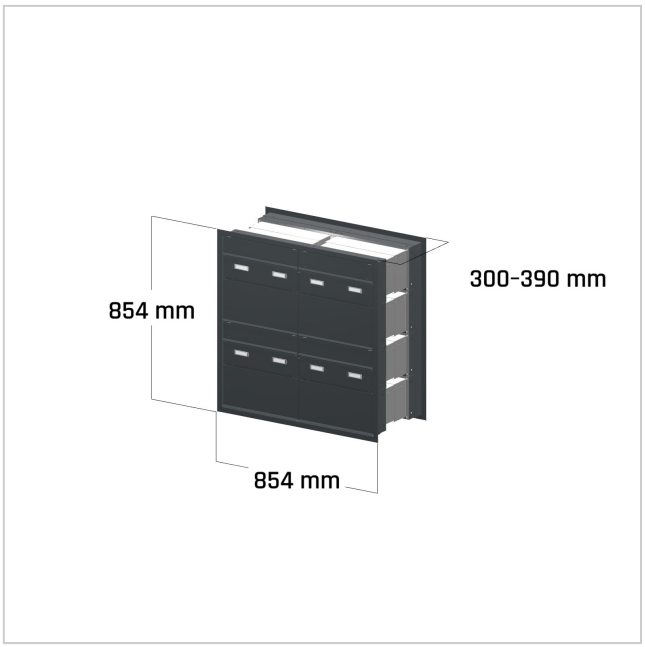

Briefkasten Manufaktur Lippe GmbH
Werler Straße 60
32105 Bad Salzuflen

www.briefkasten-manufaktur.de
info@briefkasten-manufaktur.de
Tel.: +49 5222 807110

Geschäftsführer Oliver Woineck
Ust.ID.Nr. DE303690847
Handelsregister Amtsgericht Lemgo, HRB 8618





Briefkasten Manufaktur Lippe GmbH
Werler Straße 60
32105 Bad Salzuflen

www.briefkasten-manufaktur.de
info@briefkasten-manufaktur.de
Tel.: +49 5222 807110

Geschäftsführer Oliver Woineck
Ust.ID.Nr. DE303690847
Handelsregister Amtsgericht Lemgo, HRB 8618