Stoj?ca 4-komorowa skrzynka pocztowa Design BASIC 385-VA ST-R z kaset? dzwonkow? - stal nierdzewna V2A, szczotkowana | Powy?ej | Stal nierdzewna, szczotkowana | z 4 skrzynkami na listy



Product number 385-VA-4S-SP

Product description

Wolnostojący zestaw 4-skrzynek pocztowych BASIC 385 dla 4 lokatorów – wąska, pionowo ustawiona wersja z modułem dzwonkowym/rozmównicy – stal nierdzewna V2A szczotkowana

Z 4 osobno użytkowanymi skrytkami pocztowymi wolnostojący model BASIC 385 oferuje przejrzyste rozwiązanie pocztowe dla budynków wielorodzinnych, mniejszych kompleksów mieszkalnych oraz obiektów biurowych i gabinetów. Montaż stojący umożliwia elastyczne ustawienie tam, gdzie system jest dobrze dostępny dla mieszkańców i doręczycieli.

Wersja S jest orientowana pionowo i szczególnie efektywnie wykorzystuje dostępną szerokość systemu – idealna do węższych wejść na posesję.

Skrzynki wykonane są z odpornej na warunki atmosferyczne stali nierdzewnej V2A 1.4301 i są starannie szczotkowane. Przylegająca obudowa boczna z daszkiem chroniącym przed deszczem łączy pojedyncze skrzynki w zamknięty system.

Każda skrytka posiada otwór wrzutowy o wymiarach 35 × 265 mm do przesyłek formatu DIN C4 w orientacji pionowej. Gumowa listwa tłumiąca redukuje odgłosy uderzeń, a frontowe drzwiczki do odbioru otwierają się od lewej do prawej. Na każdą skrzynkę przypadają dwa klucze z numerem, a pod klapką wrzutową znajduje się wymienna tabliczka z nazwiskiem.

Zintegrowany moduł dzwonkowy/rozmównicy łączy funkcję dzwonka i przygotowanie do systemu rozmównego bezpośrednio w obudowie skrzynek.

Zalety BASIC 385 w skrócie

Briefkasten Manufaktur Lippe GmbH
Werler Straße 60
32105 Bad Salzuflen

www.briefkasten-manufaktur.de
info@briefkasten-manufaktur.de
Tel.: +49 5222 807110

Geschäftsführer Oliver Woineck
Ust.ID.Nr. DE303690847
Handelsregister Amtsgericht Lemgo, HRB 8618

Masywne elementy nośne ze stali nierdzewnej

Słupy rurowe o średnicy ok. 60 mm ze szczotkowanej stali nierdzewnej V2A 1.4301 stanowią stabilną podstawę dla wolnostojącego zestawu skrzynek pocztowych. Solidna konstrukcja przeznaczona jest do długotrwałego użytkowania przy wejściu na posesję.

Duży otwór wrzutowy zgodny z DIN EN 13724

Otwór wrzutowy o wymiarach 35 × 265 mm jest przeznaczony do przesyłek formatu DIN C4 w orientacji pionowej. Również większe koperty można wrzucać bez zaginania.

Cichy wrzut i wygodny odbiór

Gumowa listwa tłumiąca redukuje stuk klap wrzutowych. Odbiór poczty odbywa się od frontu przez drzwiczki otwierane od lewej do prawej.

Całość ze szczotkowanej stali nierdzewnej

Wykonanie ze stali nierdzewnej łączy skrzynki, obudowę i elementy nośne w wysokiej jakości, łatwy w utrzymaniu system.

Zintegrowany moduł dzwonkowy/rozmównicy

Panel dzwonkowy/rozmównica jest zintegrowany bezpośrednio w zestawie skrzynek pocztowych.

Wyposażenie zestawu skrzynek BASIC 385

Skrzynka pocztowa

Konstrukcja Wąskie, pionowo ustawione wykonanie
Liczba skrzynek pocztowych 4 oddzielnie używane skrytki pocztowe
Materiał skrzynek Stal nierdzewna V2A 1.4301
Powierzchnia Stal nierdzewna V2A 1.4301, szczotkowana
Daszek / obudowa boczna Stal nierdzewna V2A 1.4301, szczotkowana
Wykonanie Wyprodukowano w Niemczech przez Briefkasten Manufaktur Lippe

Poczta i obsługa

Otwór wrzutowy 35 × 265 mm, odpowiedni dla DIN C4 pionowo
Klapki wrzutowe Z gumową listwą tłumiącą hałas
Odbiór poczty Frontowy
Kierunek otwierania drzwi Od lewej do prawej
Klucze 2 klucze z numerem na każdą skrytkę
Tabliczka z nazwiskiem Wymienna tabliczka z nazwiskiem pod klapką wrzutową
Norma Skrzynki zgodne z DIN EN 13724

Elementy nośne i wyposażenie

Elementy nośne Rury okrągłe ok. 60 mm ze stali nierdzewnej V2A 1.4301, szczotkowane
Sposoby montażu Do wyboru montaż na śruby lub osadzenie w betonie
Mocowanie Kotwy rozporowe przy montażu na śruby nie są dołączone; dopasować do fundamentu osobno

Briefkasten Manufaktur Lippe GmbH
Werler Straße 60
32105 Bad Salzuflen

www.briefkasten-manufaktur.de
info@briefkasten-manufaktur.de
Tel.: +49 5222 807110

Geschäftsführer Oliver Woineck
Ust.ID.Nr. DE303690847
Handelsregister Amtsgericht Lemgo, HRB 8618

Moduł dzwonkowy/rozmównicy Zintegrowane pole funkcyjne
Przygotowanie do rozmów Wycięcie na głośnik z adapterem uniwersalnym dla powszechnie stosowanych głośników do zabudowy
Przycisk dzwonka Okrągłe przyciski dzwonkowe ze stali nierdzewnej dopasowane do wersji produktu

Rozmiar skrzynki i pojemno??

BASIC 385 jest dostępna w różnych rozmiarach skrzynek w zależności od konfiguracji produktu. Standardowe wykonanie 300 × 110 × 385 mm oferuje ok. 12 litrów pojemności; w zależności od wariantu dostępna jest też wersja 300 × 220 × 385 mm o ok. 25 litrach pojemności.

Monta? przez osadzenie w betonie

Dla zestawu wolnostojącego zalecamy odpowiednio wymiarowany fundament betonowy. Przy osadzaniu w betonie elementy nośne ze stali nierdzewnej muszą być ustawione pionowo i trwale zakotwione w fundamencie. Wielkość fundamentu i głębokość osadzenia należy dostosować do rodzaju podłoża, ciężaru urządzenia i warunków lokalnych.

Monta? na ?rubach do fundamentu

Do montażu na śruby wymagany jest równy i nośny fundament betonowy. Odpowiednie kotwy rozporowe lub środki mocujące należy dobrać do podłoża i obciążenia urządzenia. W wersjach BASIC-385-ST-R kotwy rozporowe nie należą do podstawowego zakresu dostawy.

Uwaga dotycz?ca ochrony przed warunkami atmosferycznymi

Przesyłki są najlepiej chronione przed wilgocią i zabrudzeniem tylko przy całkowitym wrzuceniu i zamkniętej klapce wrzutowej. Wystające przesyłki mogą uniemożliwić pełne zamknięcie klapki. Przy ekstremalnych warunkach pogodowych, mimo zgodnego z normą wykonania, do skrzynki może przedostać się wilgoć.

Uwaga dotycz?ca techniki dzwonkowej i rozmównej

Moduł dzwonka/rozmównicy jest przygotowany z wycięciem na głośnik i adapterem uniwersalnym dla powszechnie stosowanych głośników do zabudowy. Wymienna instalacja rozmówna ani głośniki do zabudowy nie wchodzą w skład wyposażenia podstawowego. Planowanie, podłączenie i uruchomienie komponentów elektrycznych powinny być wykonane przez wykwalifikowanego elektryka.

Briefkasten Manufaktur Lippe GmbH
Werler Straße 60
32105 Bad Salzuflen

www.briefkasten-manufaktur.de
info@briefkasten-manufaktur.de
Tel.: +49 5222 807110

Geschäftsführer Oliver Woineck
Ust.ID.Nr. DE303690847
Handelsregister Amtsgericht Lemgo, HRB 8618

Product properties

Seria	PODSTAWOWY
Liczba przycisków dzwonka	4 przyciski
Funkcje	W??cznik ?wiat?a, Stacja interkomowa
Skrzynka funkcyjna przygotowana dla producenta	GIRA, Busch Jaeger, Siedle, STR Electronics, ELCOM, TCS, Ritto, ALGO, Telegärtner, Auerswald, Legrand Bticino, Comelite
Pojedyncze pudełko według objętości	Normalny > 10 litrów
Liczba pudełek	z 4 skrzynkami na listy
Etykietowanie nazw	Identyfikator
Typ montażu	Wolnostoj?cy
Materiał bazowy	Stal nierdzewna V2A 1.4301
Wycofanie przedmiotu	Przód
Powierzchnia/kolor	Uziemienie

Briefkasten Manufaktur Lippe GmbH
Werler Straße 60
32105 Bad Salzuflen

www.briefkasten-manufaktur.de
info@briefkasten-manufaktur.de
Tel.: +49 5222 807110

Geschäftsführer Oliver Woineck
Ust.ID.Nr. DE303690847
Handelsregister Amtsgericht Lemgo, HRB 8618

Dimensions

Wysokość pojedynczego pudełka w mm	110,0
Szerokość pojedynczego pudełka w mm	300,0
Pojemność w litrach	12
Wysokość szczeliny na litery w mm	35,0
Szerokość szczeliny na litery w mm	265,0
Wysokość skrzynki na listy w mm	660,0
Szerokość skrzynki na listy w mm	300,0
Wysokość całkowita w mm	1200,0 | 1500,0 | 1700,0
Całkowita szerokość w mm	465,0
Głębokość w mm	435,0
Waga w kg	26
Warunki dostawy	Dostawa odbywa si? w blokach, elementy stoj?ce / skrzynka pocztowa dostarczane w cz??ciach

Briefkasten Manufaktur Lippe GmbH
Werler Straße 60
32105 Bad Salzuflen

www.briefkasten-manufaktur.de
info@briefkasten-manufaktur.de
Tel.: +49 5222 807110

Geschäftsführer Oliver Woineck
Ust.ID.Nr. DE303690847
Handelsregister Amtsgericht Lemgo, HRB 8618

Dimension drawing

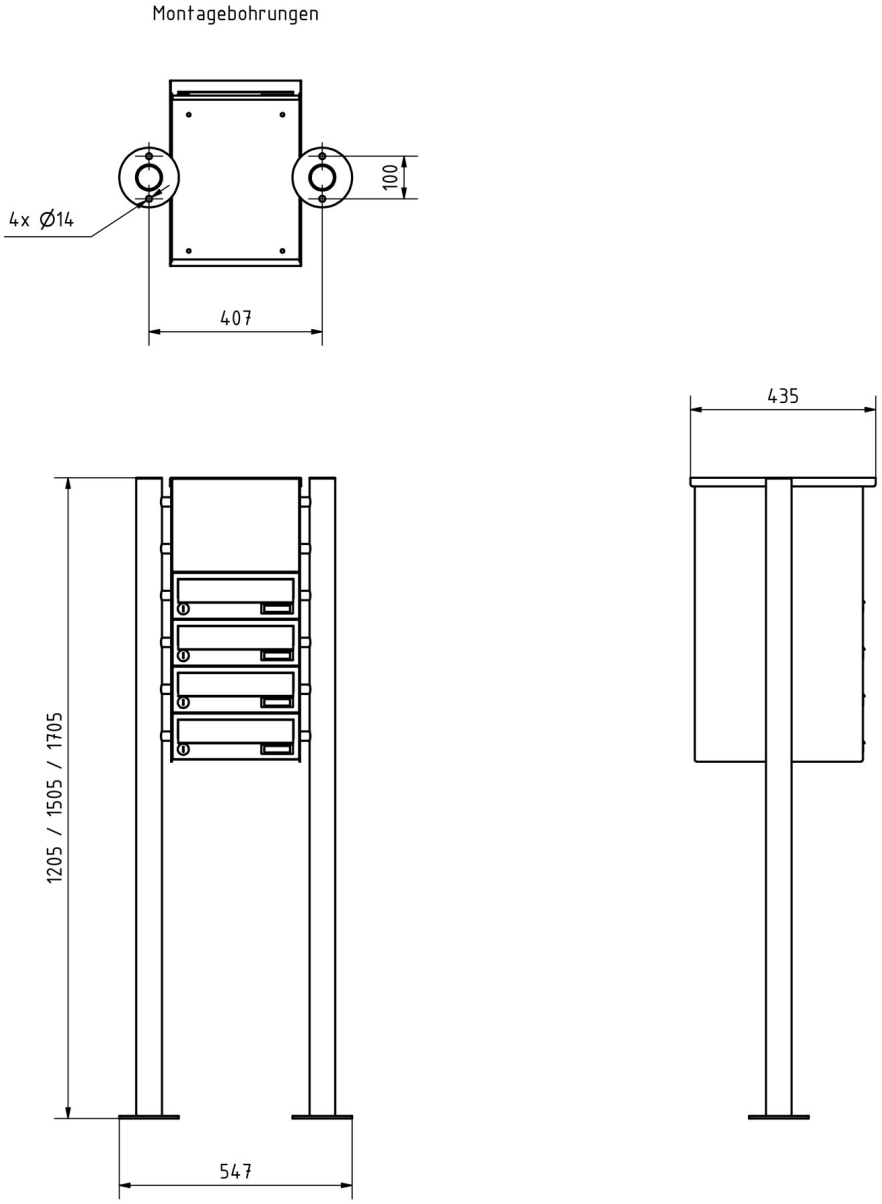

Briefkasten Manufaktur Lippe GmbH
Werler Straße 60
32105 Bad Salzuflen

www.briefkasten-manufaktur.de
info@briefkasten-manufaktur.de
Tel.: +49 5222 807110

Geschäftsführer Oliver Woineck
Ust.ID.Nr. DE303690847
Handelsregister Amtsgericht Lemgo, HRB 8618

More images







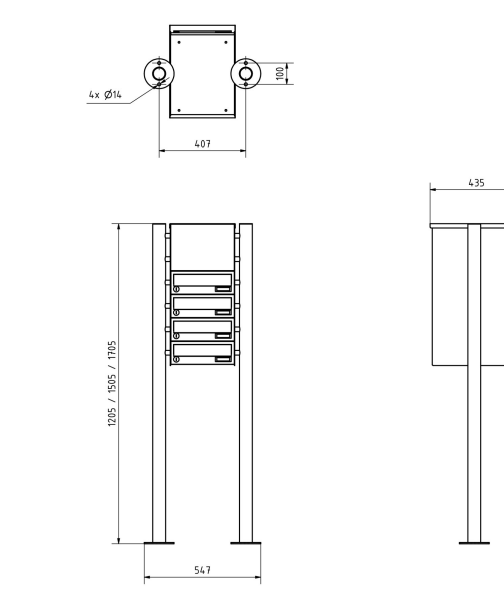

Briefkasten Manufaktur Lippe GmbH
Werler Straße 60
32105 Bad Salzuflen

www.briefkasten-manufaktur.de
info@briefkasten-manufaktur.de
Tel.: +49 5222 807110

Geschäftsführer Oliver Woineck
Ust.ID.Nr. DE303690847
Handelsregister Amtsgericht Lemgo, HRB 8618





Briefkasten Manufaktur Lippe GmbH
Werler Straße 60
32105 Bad Salzuflen

www.briefkasten-manufaktur.de
info@briefkasten-manufaktur.de
Tel.: +49 5222 807110

Geschäftsführer Oliver Woineck
Ust.ID.Nr. DE303690847
Handelsregister Amtsgericht Lemgo, HRB 8618