Wolnostoj?ca, czterokomorowa skrzynka na listy Design BASIC 385P-9016 ST-T - RAL 9016 (verkehrsweiß) | RAL 9016 bia?y drogowy, drobna struktura, mat | z 4 skrzynkami pocztowymi (1x4) | 300x110x385 mm (WxHxD) - ?? Normal 12 litrów



Product number 385P-9016-4S

Product description

Wolnostojący zespół skrzynek pocztowych BASIC 385P dla 4 lokatorów – RAL 9016 Verkehrsweiß – wersja wąska

Wolnostojący zespół skrzynek pocztowych BASIC 385P dla 4 lokatorów jest przeznaczony do budynków wielorodzinnych, mniejszych osiedli mieszkaniowych oraz obiektów komercyjnych. Cztery oddzielnie zamykane skrzynki pocztowe są ułożone w wąskim układzie, tworząc stabilny i przejrzysty system. Wolnostojące ustawienie umożliwia dogodny dostęp niezależnie od elewacji budynku.

Skrzynki wykonane są ze stali ocynkowanej i pomalowane proszkowo w kolorze RAL 9016 Verkehrsweiß o drobnej strukturze i wykończeniu matowym. Przylegająca boczna obudowa z daszkiem ochronnym oraz zintegrowane rynienki odpływowe wspomagają ochronę przed warunkami atmosferycznymi. Solidnie wykonane elementy nośne z anodowanego profilu aluminiowego są również pokryte powłoką proszkową w RAL 9016 Verkehrsweiß i tworzą szczególnie stabilną, trwałą podstawę wolnostojącego systemu.

Każda z 4 skrzynek pocztowych ma około 12 litrów pojemności. Otwór wrzutowy o wymiarach 35 × 265 mm jest przystosowany do przesyłek formatu DIN C4 w orientacji pionowej. Gumowa listwa tłumiąca hałas redukuje stuk klapki wrzutowej. Odbiór poczty odbywa się od frontu; drzwiczki otwierają się z lewej na prawą stronę. Do każdej skrzynki dołączone są dwa klucze z numerem oraz wymienna tabliczka z nazwiskiem umieszczona pod klapką wrzutową.

Zalety systemu skrzynek pocztowych BASIC 385P — w skrócie

Masywne elementy nośne z aluminium

Solidnie wykonane, anodowane profile aluminiowe tworzą stabilną podstawę wolnostojącego systemu. Konstrukcja z powłoką proszkową łączy wysoką wytrzymałość z trwałym wykonaniem do zastosowania zewnętrznego.

Briefkasten Manufaktur Lippe GmbH
Werler Straße 60
32105 Bad Salzuflen

www.briefkasten-manufaktur.de
info@briefkasten-manufaktur.de
Tel.: +49 5222 807110

Geschäftsführer Oliver Woineck
Ust.ID.Nr. DE303690847
Handelsregister Amtsgericht Lemgo, HRB 8618

Wrzut DIN C4 o pojemności 12 litrów

Skrzynki oferują każda około 12 litrów pojemności. Otwór wrzutowy 35 × 265 mm mieści przesyłki formatu DIN C4 w orientacji pionowej, bez konieczności zaginania większych kopert.

Cichy wrzut i niezawodna obsługa

Gumowe listwy tłumią klapki wrzutowe. Solidne zamknięcia, po dwa klucze na skrzynkę oraz chronione wymienne tabliczki na nazwiska są zaprojektowane do codziennego użytkowania w budynkach wielorodzinnych.

Montaż na śruby lub zabetonowanie

W zależności od wybranej wersji elementy nośne z aluminium montuje się na nośnym fundamencie za pomocą śrub lub trwale zatapia w betonie. Dzięki temu system można dopasować do warunków budowlanych.

Solidna jakość BASIC w RAL 9016 Verkehrsweiß

Stal ocynkowana, komponenty ze stali nierdzewnej, masywne elementy nośne z aluminium oraz niemiecka produkcja tworzą odporny system skrzynek pocztowych przeznaczony do długotrwałego użytkowania przy wejściu na posesję.

Wyposażenie systemu skrzynek pocztowych BASIC 385P

Skrzynki pocztowe

Liczba skrzynek pocztowych 4 niezależnie użytkowane skrzynki pocztowe
Wymiary skrzynki pocztowej 300 × 110 × 385 mm (S × W × G) każda skrzynka
Pojemność pocztowa Ok. 12 litrów na skrzynkę
Materiał Stal ocynkowana; boczna obudowa i daszek przeciwdeszczowy ze stali nierdzewnej V2A
Powierzchnia RAL 9016 Verkehrsweiß, drobna struktura, mat
Otwór wrzutowy 35 × 265 mm, odpowiedni dla DIN C4 pionowo
Norma Skrzynki zgodne z DIN EN 13724

Poczta i obsługa

Klapy wrzutowe Z gumową listwą tłumiącą hałas
Odbiór poczty Od frontu
Otwieranie drzwi Z lewej na prawą stronę
Klucze 8 kluczy łącznie, 2 na skrzynkę
Tabliczki z nazwiskami 4 wymienne tabliczki pod klapkami wrzutowymi
Odpływ deszczówki Zintegrowane rynienki odpływowe

Masywne elementy nośne z aluminium

Elementy nośne Masywnie wykonany, anodowany profil aluminiowy
Powłoka Powłoka proszkowa w RAL 9016 Verkehrsweiß
Rodzaje montażu Opcjonalnie montaż na śruby lub zabetonowanie
Montaż na śruby Elementy nośne do wyboru o wysokości 1200 lub 1600 mm
Zabetonowanie Elementy nośne do wyboru o wysokości 1600 lub 2000 mm
Stan dostawy Elementy nośne i zespół skrzynek dostarczane w częściach gotowych do montażu
Produkcja Wyprodukowano w Niemczech przez Briefkasten Manufaktur Lippe

Briefkasten Manufaktur Lippe GmbH
Werler Straße 60
32105 Bad Salzuflen

www.briefkasten-manufaktur.de
info@briefkasten-manufaktur.de
Tel.: +49 5222 807110

Geschäftsführer Oliver Woineck
Ust.ID.Nr. DE303690847
Handelsregister Amtsgericht Lemgo, HRB 8618

Monta? na fundamencie

W przypadku montażu na śruby wymagane jest równe i wystarczająco nośne podłoże/fundament. Środki mocujące należy dobrać odpowiednio do fundamentu, ciężaru systemu i lokalnych warunków montażu.

Monta? przez zabetonowanie

W wersji do zabetonowania wydłużone elementy nośne z aluminium są ustawiane pionowo i zakotwione w odpowiednio wymiarowanym fundamencie betonowym. Wymiary fundamentu i głębokość osadzenia należy dopasować do rodzaju podłoża, wymiarów systemu oraz lokalnych obciążeń.

Informacja o ochronie przed warunkami atmosferycznymi

Daszek ochronny, przylegająca boczna obudowa i rynienki odpływowe wspomagają ochronę przed deszczem. Przesyłki pocztowe muszą być wrzucone całkowicie, aby klapki wrzutowe mogły się całkowicie zamknąć. W ekstremalnych warunkach pogodowych, mimo wykonania zgodnego z normą, może przedostać się niewielka ilość wilgoci.

Product properties

Materiał bazowy	Stal ocynkowana, Aluminium AlMg3 W19, Stal nierdzewna V2A 1.4301
Seria	PODSTAWOWY
Pojedyncze pudełko według objętości	Normalny > 10 litrów
Liczba pudełek	z 4 skrzynkami na listy
Etykietowanie nazw	Identyfikator
Typ montażu	Wolnostoj?cy
Wycofanie przedmiotu	Przód
Powierzchnia/kolor	RAL 9016 bia?y drogowy

Briefkasten Manufaktur Lippe GmbH
Werler Straße 60
32105 Bad Salzuflen

www.briefkasten-manufaktur.de
info@briefkasten-manufaktur.de
Tel.: +49 5222 807110

Geschäftsführer Oliver Woineck
Ust.ID.Nr. DE303690847
Handelsregister Amtsgericht Lemgo, HRB 8618

Dimensions

Wysokość w mm	1
Wysokość pojedynczego pudełka w mm	110,0
Szerokość pojedynczego pudełka w mm	300,0
Pojemność w litrach	12
Wysokość szczeliny na litery w mm	35,0
Szerokość szczeliny na litery w mm	265,0
Wysokość skrzynki na listy w mm	440,0
Szerokość skrzynki na listy w mm	300,0
Wysokość całkowita w mm	1200,0 | 1600,0
Całkowita szerokość w mm	400,0
Głębokość w mm	435,0
Waga w kg	38
Warunki dostawy	Dostawa odbywa si? w blokach, elementy stoj?ce / skrzynka pocztowa dostarczane w cz??ciach

Briefkasten Manufaktur Lippe GmbH
Werler Straße 60
32105 Bad Salzuflen

www.briefkasten-manufaktur.de
info@briefkasten-manufaktur.de
Tel.: +49 5222 807110

Geschäftsführer Oliver Woineck
Ust.ID.Nr. DE303690847
Handelsregister Amtsgericht Lemgo, HRB 8618

More images

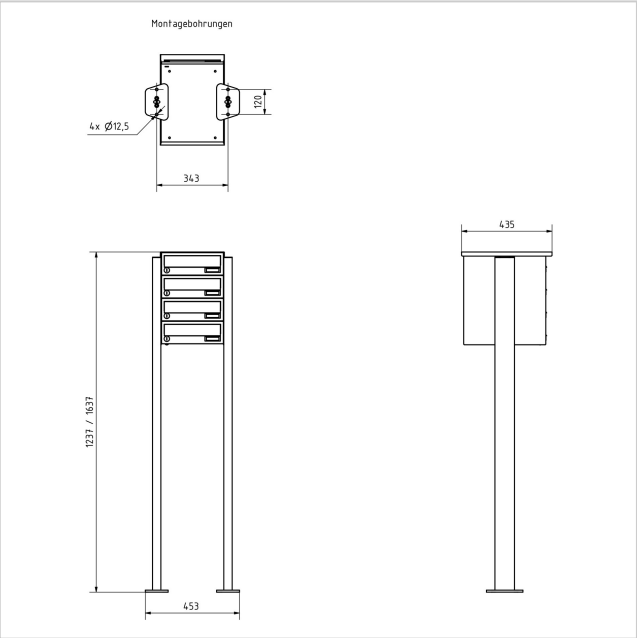







Briefkasten Manufaktur Lippe GmbH
Werler Straße 60
32105 Bad Salzuflen

www.briefkasten-manufaktur.de
info@briefkasten-manufaktur.de
Tel.: +49 5222 807110

Geschäftsführer Oliver Woineck
Ust.ID.Nr. DE303690847
Handelsregister Amtsgericht Lemgo, HRB 8618





Briefkasten Manufaktur Lippe GmbH
Werler Straße 60
32105 Bad Salzuflen

www.briefkasten-manufaktur.de
info@briefkasten-manufaktur.de
Tel.: +49 5222 807110

Geschäftsführer Oliver Woineck
Ust.ID.Nr. DE303690847
Handelsregister Amtsgericht Lemgo, HRB 8618