3-komorowa natynkowa skrzynka na listy ze stali nierdzewnej BASIC Plus 382X AP z bocznym panelem dzwonkowym | Prawo | G??boko?? 150 mm | z 3 skrzynkami pocztowymi (3x1) | Stal nierdzewna, szczotkowana



Product number 382XA-3W-SP-R-150

Product description

3-skrzynkowy natynkowy skrzynka na listy ze stali nierdzewnej BASIC Plus 382X AP z bocznym panelem dzwonkowym

Niemiecka produkcja wysokiej jakości „Made in Germany” by Briefkasten Manufaktur. Cały 3-skrzynkowy skrzynka natynkowa wykonana jest z odpornej na warunki atmosferyczne stali nierdzewnej V2A, szlifowanej. Krawędź odprowadzająca wodę dla optymalnej ochrony przed wilgocią, podwójnie kantowana klapka wrzutowa z odbojnikiem gumowym, solidna wymienna tabliczka na nazwisko, praktyczny uchwyt zatrzymujący przesyłki oraz bardzo solidny zamek – to cechy wyróżniające tę stalową skrzynkę na listy.

Skrzynki z kolekcji BASIC Plus charakteryzują się konsekwentnym zastosowaniem stali nierdzewnej V2A. Efektem jest bardzo wysoka trwałość i zrównoważony charakter. Konstrukcja została opracowana przez naszych inżynierów z myślą o dużej elastyczności i modułowości, łatwym montażu części zamiennych oraz prostym montażu samodzielnym. Dla wszystkich systemów BASIC Plus części zamienne są dostępne bezpośrednio.

Dzięki sposobowi konstrukcji montaż samodzielny jest nieskomplikowany. Zestaw skrzynek jest przygotowany do łatwego, kompletnego montażu — nie ma potrzeby skomplikowanego montażu pojedynczych skrzynek na ścianie. 3-skrzynkowy natynkowy skrzynka na listy z wysokogatunkowej, odpornej na warunki atmosferyczne stali nierdzewnej V2A 1.4301, szlifowanej.

Zalety w skrócie

Przylegająca obudowa ze stali nierdzewnej z daszkiem

Boczna obudowa i daszek przeciwdeszczowy należą do tego wariantu i wykonane są ze stali nierdzewnej V2A, szlifowanej. Przylegająca konstrukcja tworzy ze skrzynką na listy zamkniętą, konstrukcyjnie dopasowaną jednostkę.

Briefkasten Manufaktur Lippe GmbH
Werler Straße 60
32105 Bad Salzuflen

www.briefkasten-manufaktur.de
info@briefkasten-manufaktur.de
Tel.: +49 5222 807110

Geschäftsführer Oliver Woineck
Ust.ID.Nr. DE303690847
Handelsregister Amtsgericht Lemgo, HRB 8618

Przestronny wrzut na listy

Otwór wrzutowy ma wymiary 35 × 325 mm i jest przystosowany do formatu DIN C4 poziomo. Wykonanie skrzynki odpowiada normie DIN EN 13724.

Cichy wrzut i wygodne wyjmowanie

Zintegrowane tłumienie klapki z odbojnikiem gumowym redukuje hałasy przy uderzeniu podczas wrzucania. Uchwyt zatrzymujący przesyłki przytrzymuje przesyłki podczas ich wyjmowania.

Zintegrowany panel dzwonkowy i interkomowy

Obudowa dzwonka ze stali nierdzewnej V2A 1.4301, szlifowana. Jako przycisk dzwonkowy stosowany jest przycisk dzwonkowy ze stali nierdzewnej Typ 4. Opcjonalnie przygotowany z osłoną głośnika do montażu standardowych systemów domofonowych lub głośników do zabudowy. (System domofonowy/głośnik do zabudowy nie są częścią dostawy). Opcjonalnie dostępne jest także wykonanie z kompletnym zestawem wideo Comelit Ultra.

Produkcja wysokiej jakości i przemyślana konstrukcja

System jest produkowany w Briefkasten Manufaktur w Niemczech. Konstrukcja została zaprojektowana z myślą o prostym montażu samodzielnym.

Wyposażenie i szczegóły produktu

Zestaw skrzynek na listy

Liczba skrzynek 3 niezależne skrytki pocztowe
Układ 3 × 1
Głębokość 150 mm
Materiał skrzynki Stal nierdzewna V2A 1.4301
Powierzchnia skrzynki Szlifowana
Część dzwonkowa/rozmówna Obudowa dzwonka ze stali nierdzewnej V2A 1.4301, szlifowana

Poczta i obsługa

Otwór wrzutowy 35 × 325 mm, odpowiedni dla DIN C4 poziomo
Norma DIN EN 13724
Klapka wrzutowa Wyciszona dzięki odbojnikowi gumowemu
Klucze 2 klucze z numerem klucza na każdą skrzynkę
Tabliczka na nazwisko Wymienna tabliczka na nazwisko pod klapką wrzutową
Uchwyt zatrzymujący przesyłki Zintegrowany w każdej skrzynce

Montaż i wyposażenie

Sposób montażu Natynkowy
Krawędź odprowadzająca wodę Zintegrowana w konstrukcji
Daszek przeciwdeszczowy Ze stali nierdzewnej V2A, szlifowany
Boczna obudowa Ze stali nierdzewnej V2A, szlifowana
Materiały montażowe Do montażu na ścianie, w tym szyna montażowa i materiał montażowy (śruby + kołki)
Produkcja Wyprodukowano w Niemczech przez Briefkasten Manufaktur Lippe

Briefkasten Manufaktur Lippe GmbH
Werler Straße 60
32105 Bad Salzuflen

www.briefkasten-manufaktur.de
info@briefkasten-manufaktur.de
Tel.: +49 5222 807110

Geschäftsführer Oliver Woineck
Ust.ID.Nr. DE303690847
Handelsregister Amtsgericht Lemgo, HRB 8618

Informacja o ochronie przed warunkami atmosferycznymi

Przesyłki są jak najlepiej chronione przed wilgocią i zabrudzeniem przy pełnym wrzucie i zamkniętej klapce wrzutowej. Wystające przesyłki mogą uniemożliwić pełne zamknięcie klapki.

Informacja dotycz?ca monta?u na ?cianie

Przed montażem należy sprawdzić nośność i stan ściany. Mocowania muszą być dopasowane do wagi zestawu i istniejącej konstrukcji ściany.

Product properties

Seria	PODSTAWOWY
Liczba przycisków dzwonka	1 przycisk, 2 przyciski, 3 przyciski
Funkcje	W??cznik ?wiat?a, Stacja interkomowa
Skrzynka funkcyjna przygotowana dla producenta	GIRA, Busch Jaeger, Siedle, STR Electronics, ELCOM, TCS, Ritto, ALGO, Telegärtner, Auerswald, Legrand Bticino, Comelite
Etykietowanie nazw	Identyfikator
Materiał bazowy	Stal nierdzewna V2A 1.4301
Wycofanie przedmiotu	Przód
Powierzchnia/kolor	Uziemienie
Pojedyncze pudełko według objętości	Du?y > 16 litrów
Typ montażu	Monta? powierzchniowy
Liczba pudełek	z 3 skrzynkami na listy

Dimensions

Wysokość pojedynczego pudełka w mm	330,0
Szerokość pojedynczego pudełka w mm	355,0
Pojemność w litrach	12,0 | 17,0
Wysokość szczeliny na litery w mm	35,0
Szerokość szczeliny na litery w mm	325,0
Wysokość skrzynki na listy w mm	330,0
Szerokość skrzynki na listy w mm	1235,0
Całkowita szerokość w mm	1235,0
Głębokość w mm	100,0 | 150,0
Waga w kg	12

Briefkasten Manufaktur Lippe GmbH
Werler Straße 60
32105 Bad Salzuflen

www.briefkasten-manufaktur.de
info@briefkasten-manufaktur.de
Tel.: +49 5222 807110

Geschäftsführer Oliver Woineck
Ust.ID.Nr. DE303690847
Handelsregister Amtsgericht Lemgo, HRB 8618

More images









Briefkasten Manufaktur Lippe GmbH
Werler Straße 60
32105 Bad Salzuflen

www.briefkasten-manufaktur.de
info@briefkasten-manufaktur.de
Tel.: +49 5222 807110

Geschäftsführer Oliver Woineck
Ust.ID.Nr. DE303690847
Handelsregister Amtsgericht Lemgo, HRB 8618





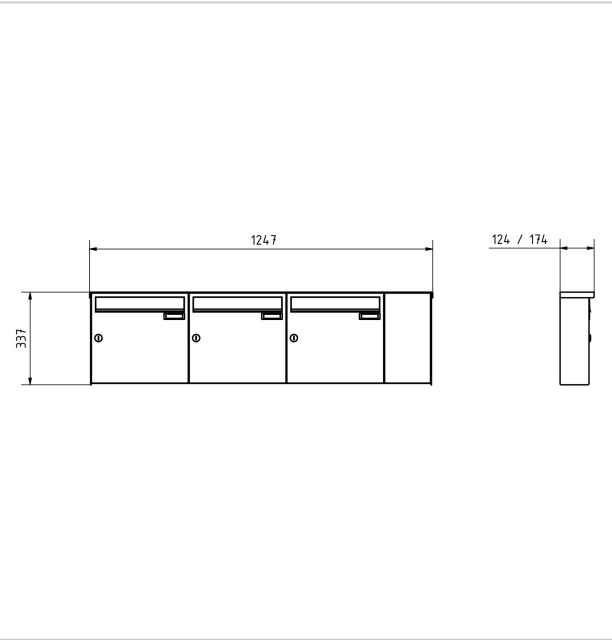



Briefkasten Manufaktur Lippe GmbH
Werler Straße 60
32105 Bad Salzuflen

www.briefkasten-manufaktur.de
info@briefkasten-manufaktur.de
Tel.: +49 5222 807110

Geschäftsführer Oliver Woineck
Ust.ID.Nr. DE303690847
Handelsregister Amtsgericht Lemgo, HRB 8618



Briefkasten Manufaktur Lippe GmbH
Werler Straße 60
32105 Bad Salzuflen

www.briefkasten-manufaktur.de
info@briefkasten-manufaktur.de
Tel.: +49 5222 807110

Geschäftsführer Oliver Woineck
Ust.ID.Nr. DE303690847
Handelsregister Amtsgericht Lemgo, HRB 8618