6er 3x2 system podtynkowej skrzynki na listy BASIC Plus 382XU UP - polerowana stal nierdzewna - 6 stron | G??boko?? 100 mm | z 6 skrzynkami pocztowymi (3x2) | Stal nierdzewna, szczotkowana



Product number 382XU-VA-6W-100

Product description

6-komorowa (3x2) podtynkowa instalacja skrzynek na listy BASIC Plus 382XU UP - stal nierdzewna szlifowana - dla 6 lokatorów

Nowoczesna podtynkowa skrzynka na listy dla 6 lokatorów - wyprodukowano w Niemczech przez Briefkasten Manufaktur.

Skrzynka wykonana jest w całości ze stali nierdzewnej V2A, szlifowana. Bardzo wysoka jakość wykonania i przemyślana koncepcja czynią tę podtynkową skrzynkę naszym hitem sprzedażowym. Krawędź odpływu wody dla optymalnej ochrony przed deszczem, ciągła gumowa listwa tłumiąca hałas przy wrzucaniu, solidna wymienna tabliczka na nazwisko, praktyczny uchwyt do zatrzymania poczty oraz bardzo wytrzymały zamek wyróżniają tę podtynkową skrzynkę. Ramka podtynkowa ze stali V2A jest wyposażona w uszczelkę z gumy piankowej (Moosgummi) i gwarantuje bardzo długą żywotność.

Skrzynki na listy kolekcji BASIC Plus charakteryzują się konsekwentnym zastosowaniem stali nierdzewnej V2A. Rezultatem jest bardzo wysoka trwałość i zrównoważenie. Konstrukcja została opracowana przez naszych własnych inżynierów z myślą o dużej elastyczności i modułowości, łatwym montażu części zamiennych oraz nieskomplikowanym samodzielnym montażu. Do wszystkich instalacji BASIC Plus części zamienne są dostępne bezpośrednio.

Briefkasten Manufaktur Lippe GmbH
Werler Straße 60
32105 Bad Salzuflen

www.briefkasten-manufaktur.de
info@briefkasten-manufaktur.de
Tel.: +49 5222 807110

Geschäftsführer Oliver Woineck
Ust.ID.Nr. DE303690847
Handelsregister Amtsgericht Lemgo, HRB 8618

- 6-komorowa podtynkowa instalacja skrzynek na listy wykonana w całości ze stali nierdzewnej V2A 1.4301, szlif 240.
- Instalacja jest produkowana przez Briefkasten Manufaktur. Niemiecka jakość wykonania "Made in Germany".
- Skrzynki odpowiadają normie DIN/EN 13724. Wymiary wrzutu (3,5 cm x 32,5 cm) dla kopert C4 poziomo — mieszczą się tu także duże listy bez zaginania.
- Klapa wrzutowa z gumową uszczelką tłumiącą hałas zapewnia bardzo ciche wrzucanie poczty.
- Drzwi otwierają się od lewej do prawej.
- W zestawie 2 klucze z numerem klucza, wymienna tabliczka na nazwisko (typ 2) pod klapą wrzutową oraz uchwyt do zatrzymania poczty.
- Duża pojemność dzięki opcjonalnej głębokości skrzynki +50 mm = ok. 17 l. Odpowiednie dla firm i gospodarstw domowych z bardzo dużym natężeniem korespondencji.
- Ramka maskująca do tynku z profilu kątowego ze stali nierdzewnej 25 x 58 mm, szlif 240.

Ważna informacja:

Poczta jest chroniona przed wilgocią i zabrudzeniem tylko przy pełnym wrzuceniu i zamkniętej klapie. Przy określonych ekstremalnych warunkach pogodowych może mimo to dostać się woda (zgodnie z DIN EN 13724 do 1 cm³). Nie stanowi to podstawy do reklamacji.

Product properties

Seria	PODSTAWOWY
Liczba pudełek	z 6 skrzynkami na listy
Pojedyncze pudełko według objętości	Normalny > 10 litrów
Etykietowanie nazw	Identyfikator
Materiał bazowy	Stal nierdzewna V2A 1.4301
Wycofanie przedmiotu	Przód
Powierzchnia/kolor	Uziemienie
Typ montażu	Monta? podtynkowy

Dimensions

Wysokość pojedynczego pudełka w mm	330,0
Szerokość pojedynczego pudełka w mm	355,0
Pojemność w litrach	12,0 | 17,0
Wysokość szczeliny na litery w mm	35,0
Szerokość szczeliny na litery w mm	325,0
Wysokość skrzynki na listy w mm	710,0
Szerokość skrzynki na listy w mm	1115,0
Głębokość w mm	100,0 | 150,0
Waga w kg	32
Warunki dostawy	Dostawa odbywa si? w pe?ni zmontowana

Briefkasten Manufaktur Lippe GmbH
Werler Straße 60
32105 Bad Salzuflen

www.briefkasten-manufaktur.de
info@briefkasten-manufaktur.de
Tel.: +49 5222 807110

Geschäftsführer Oliver Woineck
Ust.ID.Nr. DE303690847
Handelsregister Amtsgericht Lemgo, HRB 8618

More images









Briefkasten Manufaktur Lippe GmbH
Werler Straße 60
32105 Bad Salzuflen

www.briefkasten-manufaktur.de
info@briefkasten-manufaktur.de
Tel.: +49 5222 807110

Geschäftsführer Oliver Woineck
Ust.ID.Nr. DE303690847
Handelsregister Amtsgericht Lemgo, HRB 8618



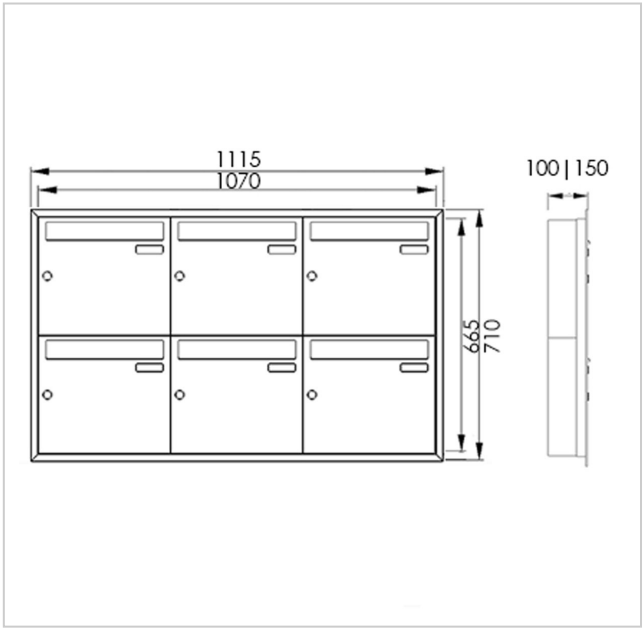

Briefkasten Manufaktur Lippe GmbH
Werler Straße 60
32105 Bad Salzuflen

www.briefkasten-manufaktur.de
info@briefkasten-manufaktur.de
Tel.: +49 5222 807110

Geschäftsführer Oliver Woineck
Ust.ID.Nr. DE303690847
Handelsregister Amtsgericht Lemgo, HRB 8618