Zestaw 3 skrzynek pocztowych ze stali nierdzewnej Design BASIC Plus 385XW do monta?u bocznego na ?cianie - kolor RAL do wyboru | Prawo | z 3 skrzynkami na listy (1x3)



Product number 385XW-3S-R

Product description

Boczny system skrzynek pocztowych BASIC Plus 385XW dla 3 lokali – pozycja skrzynki: prawa

BASIC Plus 385XW to wysokiej jakości system skrzynek pocztowych ze stali nierdzewnej do bocznego montażu na ścianie, przeznaczony dla 3 lokali. Został zaprojektowany dla małych budynków wielorodzinnych, praktyk lekarskich oraz obiektów z trzema jednostkami użytkowymi i pozwala na oszczędne wykorzystanie miejsca poprzez montaż boczny przy drzwiach wejściowych lub na odpowiedniej powierzchni ściany.

Trzy skrzynki ustawione jedna nad drugą efektywnie wykorzystują powierzchnię bocznej ściany i zapewniają czytelne przypisanie do poszczególnych użytkowników.

Skrzynki wykonane są ze stali nierdzewnej V2A 1.4301 i są malowane proszkowo w wybranym kolorze RAL lub DB. Daszek przeciwdeszczowy oraz boczna osłona również wykonane są ze stali nierdzewnej. Mocowanie boczne realizowane jest za pomocą słupów ze stali nierdzewnej o średnicy 60,3 mm ze szlifem o ziarnistości 240.

W tej wersji pozycja skrzynki znajduje się po prawej stronie. Boczna aranżacja tworzy wyraźną krawędź montażową i umożliwia dopasowanie systemu skrzynek do warunków budowlanych przy wejściu.

Zalety BASIC Plus 385XW w pigułce

Masywne słupy montażowe ze stali nierdzewnej

Mocowanie boczne odbywa się za pomocą słupów ze stali nierdzewnej V2A 1.4301 o średnicy Ø 60,3 mm ze szlifem o ziarnistości 240. Zapewniają one stabilne i trwałe połączenie między systemem skrzynek a ścianą budynku.

Boczny montaż na ścianie

Briefkasten Manufaktur Lippe GmbH
Werler Straße 60
32105 Bad Salzuflen

www.briefkasten-manufaktur.de
info@briefkasten-manufaktur.de
Tel.: +49 5222 807110

Geschäftsführer Oliver Woineck
Ust.ID.Nr. DE303690847
Handelsregister Amtsgericht Lemgo, HRB 8618

Model 385XW montuje się bocznie na odpowiedniej ścianie budynku. W tej wersji pozycja skrzynki jest po prawej; dzięki temu można precyzyjnie dopasować system do istniejącej sytuacji przy wejściu.

BASIC Plus ze stali nierdzewnej V2A

Skrzynki, obudowa oraz elementy mocujące wykonane są konsekwentnie ze stali nierdzewnej V2A 1.4301. Skrzynki malowane proszkowo łączą wysokiej jakości powierzchnię z trwałą konstrukcją.

Wrzutka DIN C4 z gumową listwą tłumiącą

Każde skrytka posiada otwór wrzutowy o wymiarach 35 × 265 mm, odpowiedni dla kopert DIN C4 ustawionych pionowo. Gumowa listwa tłumiąca zmniejsza uderzenia klapki wrzutowej.

Solidne rozwiązanie dla 3 lokali

Trzy lokale otrzymują czytelne i oszczędzające miejsce rozwiązanie skrzynkowe z solidną podkonstrukcją ze stali nierdzewnej. Modułowa konstrukcja BASIC Plus ułatwia ponadto konserwację i montaż części zamiennych.

Wyposażenie BASIC Plus 385XW dla 3 lokali

System skrzynek pocztowych

Liczba skrytek 3 skrzynki pocztowe
Układ 1 kolumna × 3 rzędy
Materiał Stal nierdzewna V2A 1.4301
Powierzchnia Malowane proszkowo w kolorze RAL/DB według wyboru
Daszek przeciwdeszczowy / boczna osłona Stal nierdzewna V2A 1.4301, malowane proszkowo w tym samym kolorze
Wykonanie Wyprodukowano w Niemczech przez Briefkasten Manufaktur Lippe

Poczta i obsługa

Otwór wrzutowy 35 × 265 mm na każdą skrzynkę, odpowiedni dla DIN C4 pionowo
Pojemność poczty Ok. 12 litrów na skrzynkę
Klapy wrzutowe Z gumową listwą tłumiącą
Odbiór poczty Od przodu
Kierunek otwierania drzwi Z lewej na prawą
Klucze 6 kluczy łącznie, po 2 na skrzynkę
Tabliczki z nazwiskami 3 wymienne tabliczki z nazwiskami pod klapkami wrzutowymi

Mocowanie boczne

Pozycja skrzynki Prawa
Słupy montażowe Ø 60,3 mm stal nierdzewna V2A 1.4301
Powierzchnia słupów Szlif o ziarnistości 240
Sposób montażu Montaż śrubowy na odpowiedniej ścianie budynku
Elementy mocujące Należy dobrać kotwy rozporowe lub śruby kotwiące odpowiednio do konstrukcji ściany na miejscu
Norma Skrzynki pocztowe zgodne z DIN EN 13724

Briefkasten Manufaktur Lippe GmbH
Werler Straße 60
32105 Bad Salzuflen

www.briefkasten-manufaktur.de
info@briefkasten-manufaktur.de
Tel.: +49 5222 807110

Geschäftsführer Oliver Woineck
Ust.ID.Nr. DE303690847
Handelsregister Amtsgericht Lemgo, HRB 8618

Uwagi dotycz?ce monta?u bocznego na ?cianie

Ściana musi być czysta, równa i na tyle nośna, aby utrzymać ciężar całego systemu skrzynek pocztowych. Kotwy rozporowe lub śruby kotwiące nie są elementem zestawu i należy je dobrać odpowiednio do konstrukcji ściany, ciężaru instalacji oraz lokalnej sytuacji montażowej.

Uwagi dotycz?ce ochrony przed warunkami atmosferycznymi

Przesyłki muszą być w całości wrzucane, aby klapki wrzutowe mogły się zamknąć. Front wrzutowy nie powinien być bezpośrednio zwrócony w stronę dominujących warunków atmosferycznych. W skrajnych warunkach pogodowych, mimo wykonania zgodnego z normą, może dojść do przedostania się wilgoci.

Piel?gnacja i konstrukcja BASIC Plus

Stal nierdzewna V2A jest łatwa w utrzymaniu i trwała. Modułowa konstrukcja BASIC Plus została zaprojektowana z myślą o prostym montażu i dobrej dostępności części zamiennych.

Product properties

Powierzchnia/kolor	RAL 9005 g??boka czer?, RAL 3004 fioletowo-czerwony, DB 703 mikowa ruda ?elaza, RAL 7016 szary antracyt, RAL do wyboru (zgodnie z tabel? kolorów), RAL 9007 szare aluminium, RAL 9016 bia?y drogowy
Seria	PODSTAWOWY
Pojedyncze pudełko według objętości	Normalny > 10 litrów
Etykietowanie nazw	Identyfikator
Materiał bazowy	Stal nierdzewna V2A 1.4301
Numer domu	Numer domu jako grawer laserowy
Wycofanie przedmiotu	Przód
Typ montażu	Monta? powierzchniowy
Liczba pudełek	z 3 skrzynkami na listy

Dimensions

Wysokość w mm	490
Wysokość pojedynczego pudełka w mm	110,0
Szerokość pojedynczego pudełka w mm	300,0
Pojemność w litrach	12
Wysokość szczeliny na litery w mm	35,0
Szerokość szczeliny na litery w mm	265,0
Wysokość skrzynki na listy w mm	330,0
Szerokość skrzynki na listy w mm	300,0
Całkowita szerokość w mm	400,0
Głębokość w mm	435,0
Waga w kg	25
Warunki dostawy	Dostawa odbywa si? w blokach, elementy stoj?ce / skrzynka pocztowa dostarczane w cz??ciach

Dimension drawing

Briefkasten Manufaktur Lippe GmbH
Werler Straße 60
32105 Bad Salzuflen

www.briefkasten-manufaktur.de
info@briefkasten-manufaktur.de
Tel.: +49 5222 807110

Geschäftsführer Oliver Woineck
Ust.ID.Nr. DE303690847
Handelsregister Amtsgericht Lemgo, HRB 8618

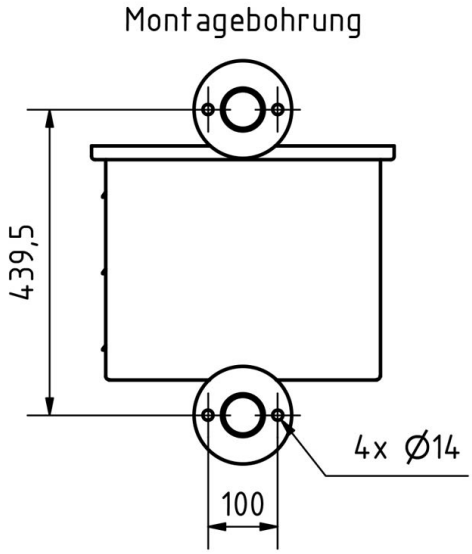

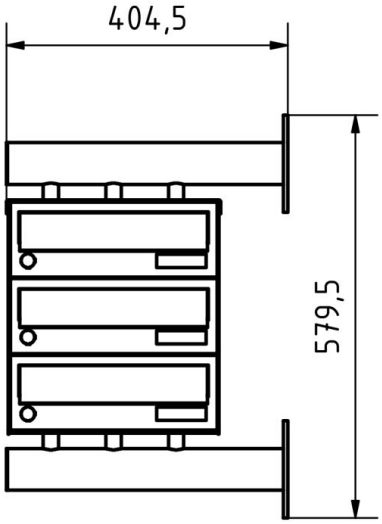

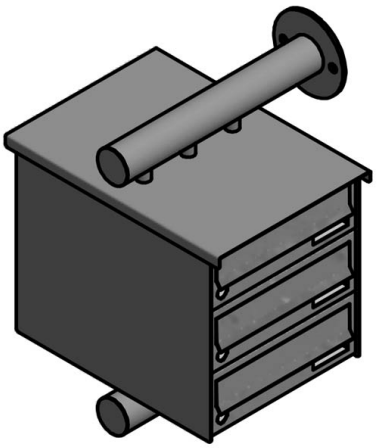

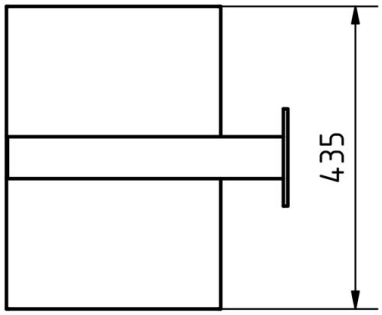

Briefkasten Manufaktur Lippe GmbH
Werler Straße 60
32105 Bad Salzuflen

www.briefkasten-manufaktur.de
info@briefkasten-manufaktur.de
Tel.: +49 5222 807110

Geschäftsführer Oliver Woineck
Ust.ID.Nr. DE303690847
Handelsregister Amtsgericht Lemgo, HRB 8618

More images





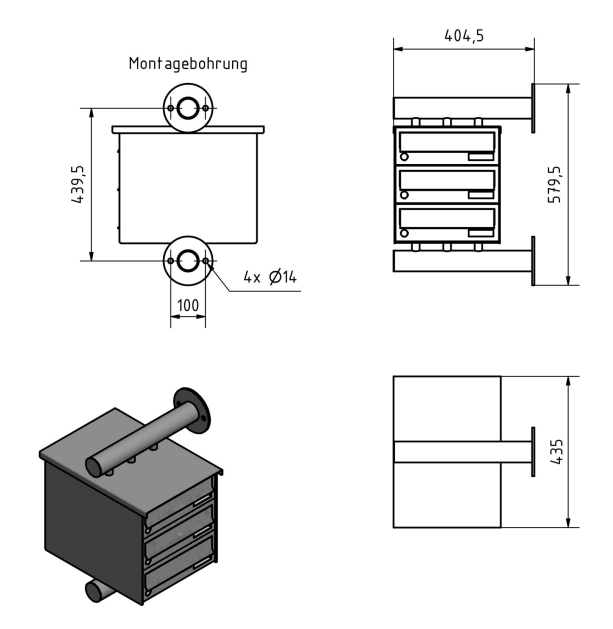



Briefkasten Manufaktur Lippe GmbH
Werler Straße 60
32105 Bad Salzuflen

www.briefkasten-manufaktur.de
info@briefkasten-manufaktur.de
Tel.: +49 5222 807110

Geschäftsführer Oliver Woineck
Ust.ID.Nr. DE303690847
Handelsregister Amtsgericht Lemgo, HRB 8618









Briefkasten Manufaktur Lippe GmbH
Werler Straße 60
32105 Bad Salzuflen

www.briefkasten-manufaktur.de
info@briefkasten-manufaktur.de
Tel.: +49 5222 807110

Geschäftsführer Oliver Woineck
Ust.ID.Nr. DE303690847
Handelsregister Amtsgericht Lemgo, HRB 8618



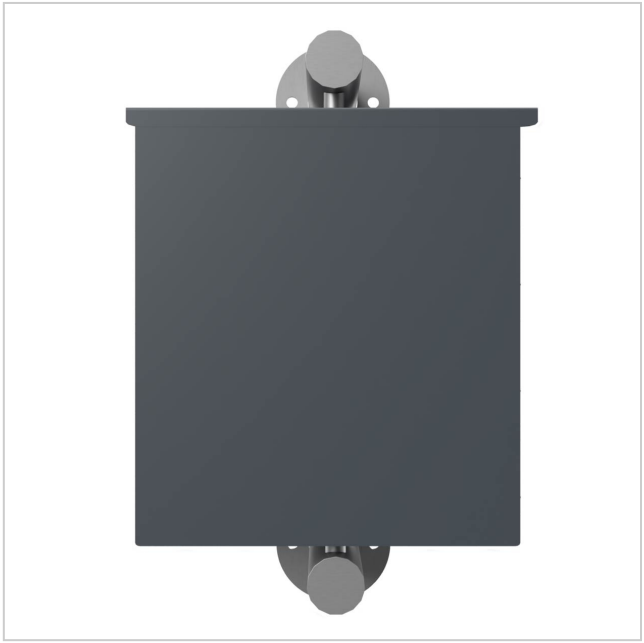



Briefkasten Manufaktur Lippe GmbH
Werler Straße 60
32105 Bad Salzuflen

www.briefkasten-manufaktur.de
info@briefkasten-manufaktur.de
Tel.: +49 5222 807110

Geschäftsführer Oliver Woineck
Ust.ID.Nr. DE303690847
Handelsregister Amtsgericht Lemgo, HRB 8618