4-komorowa stoj?ca skrzynka na listy ze stali nierdzewnej Design BASIC Plus 385 XP SP z panelem dzwonkowym - kolor RAL do wyboru | ? Kolor do wyboru | Powy? ej | z 4 skrzynkami na listy



Product number 385XP-4-SP

Product description

Wolnostojący zestaw skrzynek pocztowych BASIC Plus 385XP ST-T z częścią dzwonkową/domofonową dla 4 lokali

Wolnostojący zestaw skrzynek pocztowych BASIC Plus 385XP ST-T dla 4 lokali łączy solidne skrzynki ze stali nierdzewnej z zintegrowaną częścią dzwonkową/domofonową. Dzięki temu skrzynki pocztowe i komunikacja z odwiedzającymi tworzą stabilne, wizualnie zamknięte rozwiązanie wejściowe dla budynków wielorodzinnych, mniejszych osiedli mieszkaniowych oraz obiektów usługowych.

Skrzynki wykonane są ze stali nierdzewnej V2A i są wysokiej jakości powlekane proszkowo w wybranym kolorze RAL. Szczególnie wyróżniają się masywne elementy stojące z anodowanego profilu aluminiowego: również powlekane proszkowo, bardzo solidne i tworzą wyjątkowo wytrzymałą podstawę dla całej instalacji skrzynek. Stal nierdzewna i masywne aluminium łączą trwałość z czystą, wysokiej jakości architekturą.

Każda skrzynka ma wymiary 300 × 110 × 385 mm (S × W × G) i oferuje około 12 litrów pojemności. Otwór wrzutowy o wymiarach 35 × 265 mm jest przystosowany do przesyłek formatu DIN C4 w orientacji pionowej. Cicha, tłumiąca hałas gumowa listwa przy klapce wrzutowej, odbiór poczty od frontu, solidny zamek oraz wymienna tabliczka z nazwiskiem zapewniają komfortowe użytkowanie na co dzień.

Zalety zestawu BASIC Plus 385XP ST-T na pierwszy rzut oka

Skrzynka pocztowa i dzwonek w jednym zestawie

4 skrytki pocztowe są połączone z częścią dzwonkową/domofonową. Redukuje to dodatkowe pojedyncze elementy przy wejściu na posesję i zapewnia uporządkowany wygląd całości.

Masywne elementy stojące z aluminium

Briefkasten Manufaktur Lippe GmbH
Werler Straße 60
32105 Bad Salzuflen

www.briefkasten-manufaktur.de
info@briefkasten-manufaktur.de
Tel.: +49 5222 807110

Geschäftsführer Oliver Woineck
Ust.ID.Nr. DE303690847
Handelsregister Amtsgericht Lemgo, HRB 8618

Masywnie wykonane, anodowane profile aluminiowe tworzą szczególnie wytrzymałą podstawę zestawu. Powlekana proszkowo konstrukcja profili została zaprojektowana z myślą o dużej stabilności i trwałym użytkowaniu na zewnątrz.

Wrzut DIN C4 z pojemnością 12 litrów

Skrzynki o wymiarach 300 × 110 × 385 mm oferują każda około 12 litrów pojemności. Otwór wrzutowy 35 × 265 mm przyjmuje przesyłki formatu DIN C4 w orientacji pionowej.

Przygotowanie pod część dzwonkową/domofonową

Zintegrowana część dzwonkowa/domofonowa tworzy centralne miejsce dla przycisków dzwonkowych i integracji kompatybilnej techniki domofonowej. Komponenty elektroinstalacyjne wykonywane są zgodnie z planowaną konfiguracją zestawu.

BASIC Plus – zaprojektowany do dużych obciążeń

Konsekwentne połączenie stali nierdzewnej V2A i masywnych profili aluminiowych sprawia, że model 385XP jest wyjątkowo odpornym zestawem skrzynek pocztowych. Modułowa konstrukcja ułatwia montaż, konserwację oraz późniejszą wymianę poszczególnych elementów.

Wyposażenie zestawu skrzynek pocztowych BASIC Plus 385XP ST-T

Skrzynki pocztowe

Liczba skrzynek 4 oddzielnie zamykane skrytki pocztowe
Pojedyncza skrzynka 300 × 110 × 385 mm (S × W × G)
Pojemność na pocztę Około 12 litrów na skrzynkę
Materiał skrzynek Stal nierdzewna V2A, powlekane proszkowo w wybranym kolorze RAL
Otwór wrzutowy 35 × 265 mm, przystosowany do DIN C4 pionowo
Wykonanie Wyprodukowane w Niemczech przez Briefkasten Manufaktur Lippe

Poczta i funkcje dodatkowe

Część dzwonkowa/domofonowa Wykonanie zintegrowane z zestawem skrzynek
Pozycja Zintegrowana w zestawie
Przyciski dzwonkowe Dopasowane do liczby lokali
System domofonowy Przygotowanie pod kompatybilne rozwiązanie komunikacji przy drzwiach
Podłączenie elektryczne Po stronie inwestora zgodnie z wybranym systemem domofonowym
Uwaga Zestaw domofonowy i komponenty podłączeniowe zależne od wybranej konfiguracji

Masywne elementy stojące z aluminium

Elementy stojące Masywny anodowany profil aluminiowy, powlekany proszkowo
Konstrukcja Wykonana szczególnie solidnie i wytrzymała
Powierzchnia Kolor RAL dopasowany do zestawu skrzynek
Montaż Wolnostojący montaż na odpowiednim fundamencie
Boczne okładziny Przylegające wykonanie
BASIC Plus Konstrukcja modułowa, przyjazna w utrzymaniu i zaprojektowana pod montaż

Uwaga dotycz?ca cz??ci dzwonkowej/domofonowej

Briefkasten Manufaktur Lippe GmbH
Werler Straße 60
32105 Bad Salzuflen

www.briefkasten-manufaktur.de
info@briefkasten-manufaktur.de
Tel.: +49 5222 807110

Geschäftsführer Oliver Woineck
Ust.ID.Nr. DE303690847
Handelsregister Amtsgericht Lemgo, HRB 8618

Konkretny system domofonowy, zasilanie i prowadzenie okablowania zależą od wybranego rozwiązania komunikacji przy drzwiach. Montaż i podłączenie powinny być wykonane przez odpowiednio wykwalifikowany personel.

Fundament i bezpieczne ustawienie

Masywne elementy stojące z aluminium wymagają równego i wystarczająco nośnego podłoża lub odpowiednio wymiarowanego fundamentu betonowego. Wielkość fundamentu, mocowania i orientacja muszą być dostosowane do ciężaru zestawu, jego rozmiaru, rodzaju gruntu oraz lokalnych obciążeń.

Uwaga dotycz?ca ochrony przed warunkami atmosferycznymi

Daszek przeciwdeszczowy, przylegające boczne okładziny i rynienki odprowadzające wodę wspomagają ochronę przed warunkami atmosferycznymi. Przesyłki muszą być wrzucane w całości, aby klapki wrzutowe mogły się całkowicie zamknąć.

BASIC Plus – solidny i modu?owy

Konstrukcja BASIC Plus opiera się na stali nierdzewnej V2A i masywnych profilach aluminiowych. Modułowa budowa ułatwia montaż oraz późniejszą wymianę pojedynczych elementów i została zaprojektowana z myślą o długim okresie użytkowania.

Product properties

Powierzchnia/kolor	RAL 9005 g??boka czer?, RAL 3004 fioletowo-czerwony, DB 703 mikowa ruda ?elaza, RAL 7016 szary antracyt, RAL do wyboru (zgodnie z tabel? kolorów), RAL 9007 szare aluminium, RAL 9016 bia?y drogowy
Seria	PODSTAWOWY
Liczba przycisków dzwonka	4 przyciski
Funkcje	W??cznik ?wiat?a, Stacja interkomowa
Skrzynka funkcyjna przygotowana dla producenta	GIRA, Busch Jaeger, Siedle, STR Electronics, ELCOM, TCS, Ritto, ALGO, Telegärtner, Auerswald, Legrand Bticino, Comelite
Pojedyncze pudełko według objętości	Normalny > 10 litrów
Liczba pudełek	z 4 skrzynkami na listy
Etykietowanie nazw	Identyfikator
Materiał bazowy	Aluminium AlMg3 W19, Stal nierdzewna V2A 1.4301
Typ montażu	Wolnostoj?cy
Wycofanie przedmiotu	Przód

Briefkasten Manufaktur Lippe GmbH
Werler Straße 60
32105 Bad Salzuflen

www.briefkasten-manufaktur.de
info@briefkasten-manufaktur.de
Tel.: +49 5222 807110

Geschäftsführer Oliver Woineck
Ust.ID.Nr. DE303690847
Handelsregister Amtsgericht Lemgo, HRB 8618

Dimensions

Wysokość pojedynczego pudełka w mm	110,0
Szerokość pojedynczego pudełka w mm	300,0
Pojemność w litrach	12
Wysokość szczeliny na litery w mm	35,0
Szerokość szczeliny na litery w mm	265,0
Wysokość skrzynki na listy w mm	660,0
Szerokość skrzynki na listy w mm	300,0
Wysokość całkowita w mm	1200,0 | 1600,0
Całkowita szerokość w mm	380,0 (bez p?yty monta?owej) | 453,0 (z p?yt? monta?ow?)
Głębokość w mm	435,0
Waga w kg	40
Warunki dostawy	Dostawa odbywa si? w blokach, elementy stoj?ce / skrzynka pocztowa dostarczane oddzielnie.

Dimension drawing

Briefkasten Manufaktur Lippe GmbH
Werler Straße 60
32105 Bad Salzuflen

www.briefkasten-manufaktur.de
info@briefkasten-manufaktur.de
Tel.: +49 5222 807110

Geschäftsführer Oliver Woineck
Ust.ID.Nr. DE303690847
Handelsregister Amtsgericht Lemgo, HRB 8618

Montagebohrungen

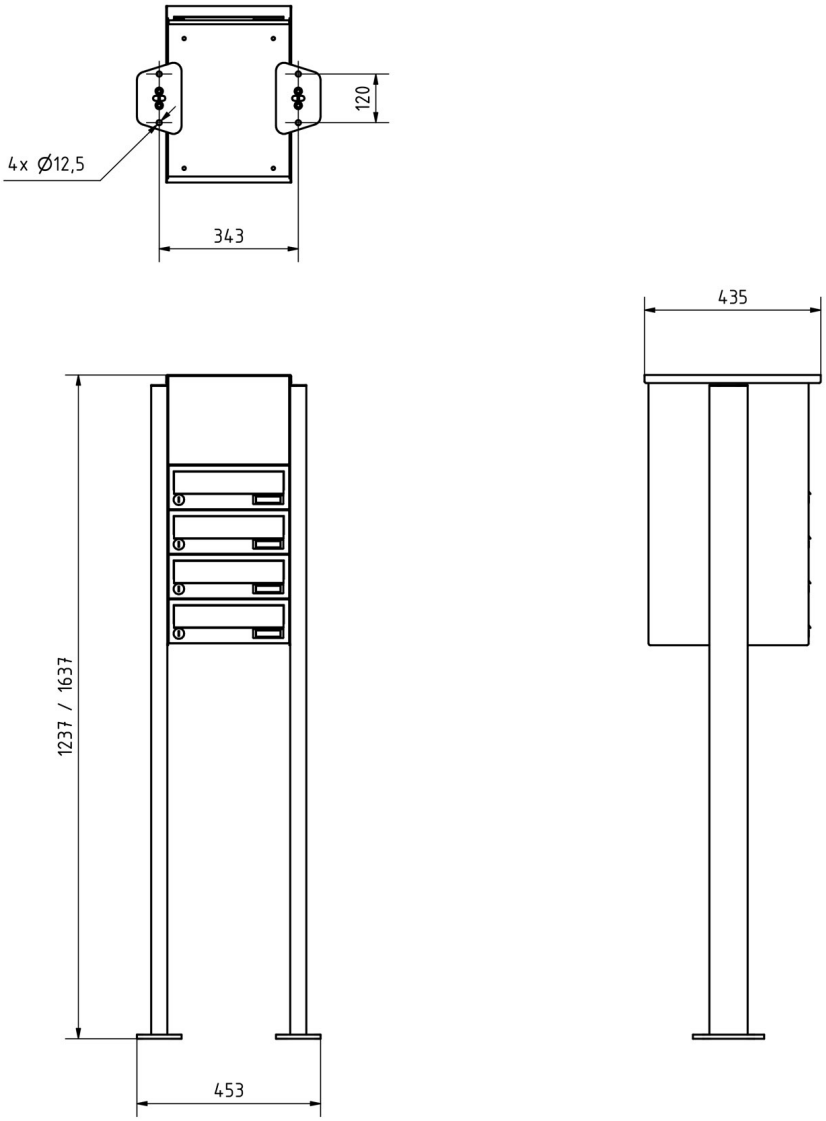

Briefkasten Manufaktur Lippe GmbH
Werler Straße 60
32105 Bad Salzuflen

www.briefkasten-manufaktur.de
info@briefkasten-manufaktur.de
Tel.: +49 5222 807110

Geschäftsführer Oliver Woineck
Ust.ID.Nr. DE303690847
Handelsregister Amtsgericht Lemgo, HRB 8618

More images



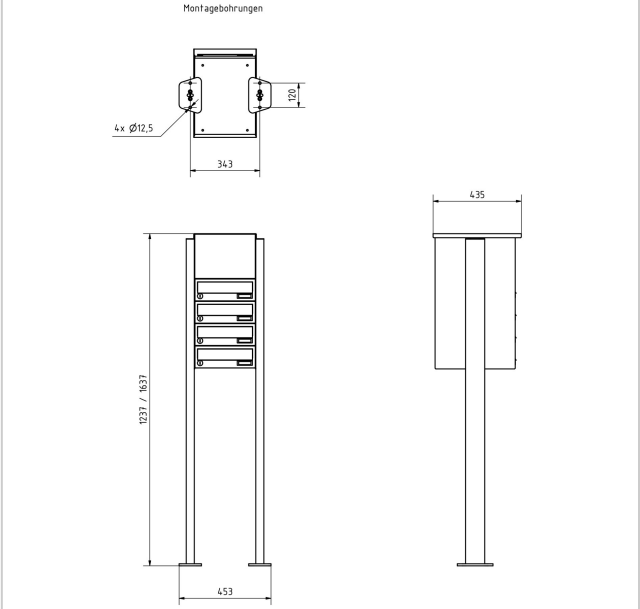





Briefkasten Manufaktur Lippe GmbH
Werler Straße 60
32105 Bad Salzuflen

www.briefkasten-manufaktur.de
info@briefkasten-manufaktur.de
Tel.: +49 5222 807110

Geschäftsführer Oliver Woineck
Ust.ID.Nr. DE303690847
Handelsregister Amtsgericht Lemgo, HRB 8618









Briefkasten Manufaktur Lippe GmbH
Werler Straße 60
32105 Bad Salzuflen

www.briefkasten-manufaktur.de
info@briefkasten-manufaktur.de
Tel.: +49 5222 807110

Geschäftsführer Oliver Woineck
Ust.ID.Nr. DE303690847
Handelsregister Amtsgericht Lemgo, HRB 8618



Briefkasten Manufaktur Lippe GmbH
Werler Straße 60
32105 Bad Salzuflen

www.briefkasten-manufaktur.de
info@briefkasten-manufaktur.de
Tel.: +49 5222 807110

Geschäftsführer Oliver Woineck
Ust.ID.Nr. DE303690847
Handelsregister Amtsgericht Lemgo, HRB 8618