4-komorowa natynkowa skrzynka na listy BASIC Plus 382X AP z bocznym panelem dzwonkowym - kolor RAL do wyboru | Linki | G?? boko?? 150 mm | ? Kolor do wyboru | z 4 skrzynkami pocztowymi (2x2)



Product number 382XA-4W-SP-150-L

Product description

Skrzynka na listy natynkowa 4-komorowa BASIC Plus 382X AP z boczną puszką dzwonkową - kolor RAL do wyboru

Niemiecka produkcja wysokiej jakości "Made in Germany" by Briefkasten Manufaktur. Cała skrzynka natynkowa wykonana jest z odpornej na warunki atmosferyczne stali nierdzewnej V2A, malowanej proszkowo w kolorze RAL. Krawędź odpływu wody dla optymalnej ochrony przed wilgocią, podwójnie gięta klapka wrzutowa z gumowym odbojem, solidna wymienna tabliczka z nazwiskiem, praktyczny uchwyt na przesyłki oraz bardzo wytrzymały zamek wyróżniają tę skrzynkę ze stali nierdzewnej.

Skrzynki pocztowe z kolekcji BASIC Plus charakteryzują się konsekwentnym zastosowaniem stali nierdzewnej V2A. Efektem jest bardzo duża trwałość i zrównoważoność. Konstrukcja została opracowana przez naszych własnych inżynierów z myślą o dużej elastyczności i modularności, prostym montażu części zamiennych oraz bezproblemowym montażu własnym. Dla wszystkich instalacji BASIC Plus części zamienne są dostępne bezpośrednio.

Dzięki zastosowanej konstrukcji samodzielny montaż jest nieskomplikowany. Instalacja skrzynki jest przygotowana do prostej kompletnej instalacji, nie jest konieczny czasochłonny montaż pojedynczych skrzynek na ścianie. 4-komorowa skrzynka natynkowa wykonana z wysokiej jakości, odpornej na warunki atmosferyczne stali nierdzewnej V2A 1.4301, malowana proszkowo w wybranym kolorze RAL.

Najważniejsze zalety

Przylegająca obudowa ze stali nierdzewnej z daszkiem przeciwdeszczowym

Obudowa boczna i daszek przeciwdeszczowy należą do tego wariantu i wykonane są ze stali nierdzewnej V2A, malowanej proszkowo w kolorze RAL. Przylegające wykonanie tworzy ze skrzynką na listy zamkniętą, konstrukcyjnie dopasowaną całość.

Briefkasten Manufaktur Lippe GmbH
Werler Straße 60
32105 Bad Salzuflen

www.briefkasten-manufaktur.de
info@briefkasten-manufaktur.de
Tel.: +49 5222 807110

Geschäftsführer Oliver Woineck
Ust.ID.Nr. DE303690847
Handelsregister Amtsgericht Lemgo, HRB 8618

Przestronny wrzut na listy

Otwór wrzutowy ma wymiary 35 × 325 mm i jest przystosowany do kopert DIN C4 ułożonych poziomo. Wykonanie skrzynki odpowiada normie DIN EN 13724.

Cichy wrzut i wygodne wyjmowanie

Zintegrowane tłumienie klapy z gumowym odbojem zmniejsza odgłosy uderzeń podczas wrzutu. Uchwyt na przesyłki zatrzymuje przesyłki podczas wyjmowania.

Zintegrowany panel dzwonkowy i interkomowy

Panel dzwonkowy wykonany ze stali nierdzewnej V2A 1.4301, malowany proszkowo w kolorze RAL. Jako przycisk dzwonkowy stosowany jest przycisk ze stali nierdzewnej Typ 4. Przygotowany opcjonalnie z kratką głośnikową do montażu standardowych systemów domofonowych lub głośników wpuszczanych. (System domofonowy/głośniki do zabudowy nie są częścią dostawy). Opcjonalnie dostępne również wykonanie z kompletnym zestawem wideo Comelit Ultra.

Wysoka jakość wykonania i przemyślana konstrukcja

Instalacja jest produkowana w Briefkasten Manufaktur w Niemczech. Konstrukcja została zaprojektowana z myślą o prostym, samodzielnym montażu.

Wyposażenie i szczegóły produktu

Skrzynka pocztowa

Liczba skrzynek 4 niezależne skrytki pocztowe
Układ 2 × 2
Głębokość 150 mm
Materiał skrzynki Stal nierdzewna V2A 1.4301
Powierzchnia skrzynki Malowana proszkowo w wybranym kolorze RAL
Część dzwonkowa/interkomowa Panel dzwonkowy ze stali nierdzewnej V2A 1.4301, malowany proszkowo w kolorze RAL

Poczta i obsługa

Otwór wrzutowy 35 × 325 mm, odpowiedni dla kopert DIN C4 ułożonych poziomo
Norma DIN EN 13724
Klapka wrzutowa Wyciszona dzięki gumowemu odbojowi
Klucze 2 klucze z numerem klucza dla każdej skrzynki
Tabliczka z nazwiskiem Wymienna tabliczka z nazwiskiem pod klapką wrzutową
Uchwyt na przesyłki Zintegrowany w każdej skrzynce

Montaż i wyposażenie

Typ montażu Natynkowy
Krawędź odpływu wody Zintegrowana w konstrukcji
Daszek przeciwdeszczowy Ze stali nierdzewnej V2A, malowany proszkowo w wybranym kolorze RAL
Obudowa boczna Ze stali nierdzewnej V2A, malowana proszkowo w wybranym kolorze RAL

Briefkasten Manufaktur Lippe GmbH
Werler Straße 60
32105 Bad Salzuflen

www.briefkasten-manufaktur.de
info@briefkasten-manufaktur.de
Tel.: +49 5222 807110

Geschäftsführer Oliver Woineck
Ust.ID.Nr. DE303690847
Handelsregister Amtsgericht Lemgo, HRB 8618

Materiały montażowe Do montażu na ścianie, w tym szyna montażowa i materiały mocujące (śruby + kołki)
Wykonanie Wyprodukowano w Niemczech przez Briefkasten Manufaktur Lippe

Uwaga dotycz?ca ochrony przed warunkami atmosferycznymi

Przesyłki są przy pełnym wrzucie i zamkniętej klapce wrzutowej jak najlepiej chronione przed wilgocią i zabrudzeniem. Przesyłki wystające poza otwór mogą uniemożliwić całkowite zamknięcie klapki.

Uwaga dotycz?ca monta?u na ?cianie

Przed montażem należy sprawdzić nośność i stan ściany. Mocowanie musi być dopasowane do wagi instalacji i istniejącej konstrukcji ściany.

Product properties

Powierzchnia/kolor	RAL 9005 g??boka czer?, RAL 3004 fioletowo-czerwony, DB 703 mikowa ruda ?elaza, RAL 7016 szary antracyt, RAL do wyboru (zgodnie z tabel? kolorów), RAL 9007 szare aluminium, RAL 9016 bia?y drogowy
Seria	PODSTAWOWY
Liczba przycisków dzwonka	4 przyciski
Funkcje	W??cznik ?wiat?a, Stacja interkomowa
Skrzynka funkcyjna przygotowana dla producenta	GIRA, Busch Jaeger, Siedle, STR Electronics, ELCOM, TCS, Ritto, ALGO, Telegärtner, Auerswald, Legrand Bticino, Comelite
Liczba pudełek	z 4 skrzynkami na listy
Etykietowanie nazw	Identyfikator
Materiał bazowy	Stal nierdzewna V2A 1.4301
Wycofanie przedmiotu	Przód
Pojedyncze pudełko według objętości	Du?y > 16 litrów
Typ montażu	Monta? powierzchniowy

Dimensions

Wysokość pojedynczego pudełka w mm	330,0
Szerokość pojedynczego pudełka w mm	355,0
Pojemność w litrach	12,0 | 17,0
Wysokość szczeliny na litery w mm	35,0
Szerokość szczeliny na litery w mm	325,0
Wysokość skrzynki na listy w mm	660,0
Szerokość skrzynki na listy w mm	880,0
Całkowita szerokość w mm	880,0
Głębokość w mm	100,0 | 150,0
Waga w kg	12

Briefkasten Manufaktur Lippe GmbH
Werler Straße 60
32105 Bad Salzuflen

www.briefkasten-manufaktur.de
info@briefkasten-manufaktur.de
Tel.: +49 5222 807110

Geschäftsführer Oliver Woineck
Ust.ID.Nr. DE303690847
Handelsregister Amtsgericht Lemgo, HRB 8618

More images





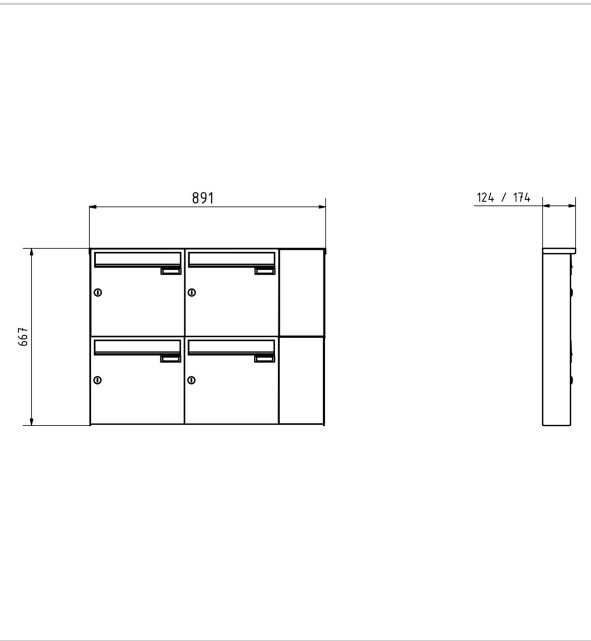



Briefkasten Manufaktur Lippe GmbH
Werler Straße 60
32105 Bad Salzuflen

www.briefkasten-manufaktur.de
info@briefkasten-manufaktur.de
Tel.: +49 5222 807110

Geschäftsführer Oliver Woineck
Ust.ID.Nr. DE303690847
Handelsregister Amtsgericht Lemgo, HRB 8618



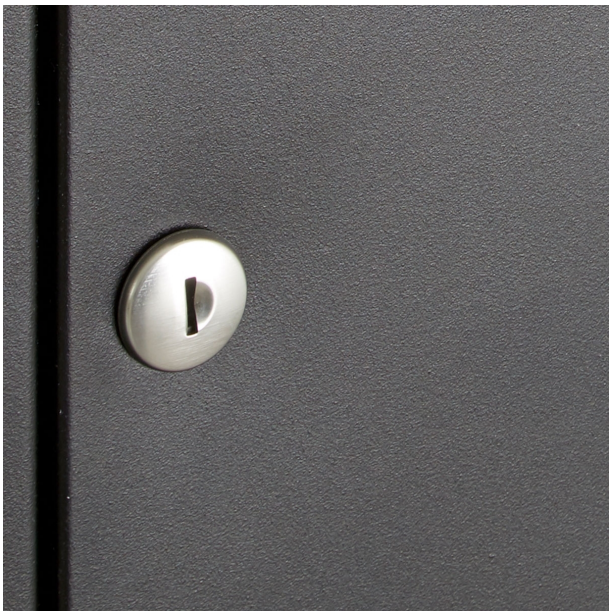



Briefkasten Manufaktur Lippe GmbH
Werler Straße 60
32105 Bad Salzuflen

www.briefkasten-manufaktur.de
info@briefkasten-manufaktur.de
Tel.: +49 5222 807110

Geschäftsführer Oliver Woineck
Ust.ID.Nr. DE303690847
Handelsregister Amtsgericht Lemgo, HRB 8618