Zestaw GOETHE z 3 skrzynkami na listy i 3 komorami na gazety i inne przedmioty zgodnie ze szwajcarsk? norm? pocztow? – monta? podtynkowy – dowolny kolor RAL

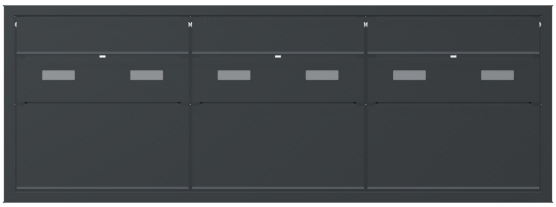

Product number BML3D-9F7CGPYPSC

Product description

Zestaw podtynkowy GOETHE dla trzech użytkowników z zamkami Push-Key i oddzielnymi komorami na gazety i inne przedmioty

Ten zestaw skrzynek na listy z serii GOETHE łączy trzy skrzynki na listy z trzema oddzielnymi komorami na gazety i inne przedmioty zgodnie ze szwajcarską normą pocztową. Wersja do montażu podtynkowego ma ramę maskującą krawędzie tynku i jest malowana proszkowo na dowolny kolor RAL.

Każda skrzynka na listy jest wyposażona w zamek Push-Key otwierany indywidualnym kluczem oraz dwie tabliczki na nazwisko. Do dyspozycji są oddzielne przestrzenie na korespondencję i dodatkowe przedmioty, dostępne od przodu.

Cechy tego zestawu skrzynek na listy

- Całkowite wymiary zewnętrzne zestawu (szer. × wys. × gł.): 1256 × 452 × 411 mm.
- 3 skrzynki na listy i 3 dodatkowe skrzynki pełniące funkcję komór na gazety i inne przedmioty zgodnie ze szwajcarską normą pocztową; wymiary zewnętrzne każdej skrzynki (szer. × wys. × gł.): 400 × 200 × 400 mm.
- Montaż podtynkowy z ramą maskującą krawędzie tynku, wykonaną ze stali nierdzewnej V2A 1.4301 o grubości 1,5 mm.
- Korpus ze stali nierdzewnej 1.4016; osłony i rama ze stali nierdzewnej V2A 1.4301.
- Powierzchnia malowana proszkowo na dowolny kolor RAL.
- Odbiór korespondencji oraz dostęp do komór na gazety i inne przedmioty od przodu.

Cechy szczególne tego zestawu skrzynek na listy

Trzy zamki Push-Key otwierane różnymi kluczami

Każda z trzech skrzynek na listy ma w pełni mechaniczny zamek Push-Key. Aby otworzyć skrzynkę, wystarczy włożyć klucz bez jego obracania. Aby ją zamknąć, należy docisnąć klapę.

Briefkasten Manufaktur Lippe GmbH
Werler Straße 60
32105 Bad Salzuflen

www.briefkasten-manufaktur.de
info@briefkasten-manufaktur.de
Tel.: +49 5222 807110

Geschäftsführer Oliver Woineck
Ust.ID.Nr. DE303690847
Handelsregister Amtsgericht Lemgo, HRB 8618

Każdy zamek ma indywidualny numer klucza i jest dostarczany z dwoma kluczami. Trzy zamki skrzynek na listy są otwierane różnymi kluczami.

Dwie tabliczki na nazwisko na każdą skrzynkę

Zestaw zawiera łącznie sześć tabliczek na nazwisko BASIC typu 2, wykonanych z przezroczystego poliwęglanu. Wkładki można wymieniać od przodu.

Wybrane wyposażenie obejmuje wkładkę „Reklamy? Nie, dziękuję”. Dzięki niej obok nazwiska można umieścić informację o nieprzyjmowaniu niechcianych materiałów reklamowych.

Wrzucanie i odbiór korespondencji

Skrzynki na listy mają klapę wrzutową z tłumieniem zapewniającym ciche wrzucanie poczty, ciągłą uszczelkę gumową oraz krawędź odprowadzającą wodę deszczową. Otwór wrzutowy jest przystosowany również do kopert DIN-C4.

Rozmieszczenie zamka i drzwiczek odbiorczych pomaga zapobiegać wypadaniu korespondencji podczas otwierania. Wysokość otworu wrzutowego i zwężenie kanału wrzutowego utrudniają nieuprawnione wyjmowanie poczty przez otwór.

Oddzielne komory na gazety i inne przedmioty

Trzy dodatkowe komory ze stali nierdzewnej służą do przechowywania gazet i odkładania innych przedmiotów. Otwierają się od dołu do góry.

Podane wymiary skrzynek są wymiarami zewnętrznymi, a nie użytkowymi wymiarami wewnętrznymi ani wymiarami mieszczących się w nich paczek. Komory na gazety i inne przedmioty nie są zabezpieczonymi skrytkami na paczki.

Rama maskująca krawędzie tynku przy ścianie

Rama maskująca krawędzie tynku zakrywa przejście między otworem montażowym a powierzchnią ściany. Stanowi wykończenie montażu podtynkowego i nie pełni funkcji daszku przeciwdeszczowego.

Możliwość indywidualnej konfiguracji

Dopasuj zestaw skrzynek na listy do swojego domu: wybierz „Skonfiguruj teraz”, aby dostosować przedstawiony układ do swoich potrzeb.

- Powierzchnia skrzynek: dostosuj kolor w konfiguratorze 3D, wybierając spośród kolorów oferowanych dla tej wersji.
- Indywidualne napisy: umieść własne nazwiska, numery domu lub wybrane teksty na przeznaczonych do tego powierzchniach. Przedstawione napisy są przykładami i można je zastąpić.
- Krój pisma: wybierz spośród czcionek dostępnych dla napisów i dostosuj ich wygląd w konfiguratorze.
- Wyposażenie: uzupełnij lub zmień komponenty pasujące do zestawu, korzystając z aktualnie dostępnych opcji.

W przypadku indywidualnych zmian wymiary i cena są ponownie obliczane w konfiguratorze 3D zgodnie z dokonanym wyborem.

Ważne informacje

Ochrona przed wodą: osłonięte miejsce montażu, najlepiej pod zadaszeniem, pomaga chronić korespondencję. Przesyłki powinny być całkowicie wsunięte, a klapa wrzutowa zamknięta.

Montaż: sprawdź podłoże i warunki zabudowy na podstawie wymiarów całkowitych oraz instrukcji montażu.

Briefkasten Manufaktur Lippe GmbH
Werler Straße 60
32105 Bad Salzuflen

www.briefkasten-manufaktur.de
info@briefkasten-manufaktur.de
Tel.: +49 5222 807110

Geschäftsführer Oliver Woineck
Ust.ID.Nr. DE303690847
Handelsregister Amtsgericht Lemgo, HRB 8618

Product properties

Seria	GOETHE
Ochrona dostępu	Blokada przycisków
Etykietowanie nazw	Identyfikator
Materiał bazowy	Stal nierdzewna V2A 1.4301, Stal nierdzewna 1.4016 (magnetyczna stal nierdzewna)
Wycofanie przedmiotu	Przód
Powierzchnia/kolor	RAL do wyboru (zgodnie z tabel? kolorów)
Liczba pudełek	z 3 skrzynkami na listy
Typ montażu	Monta? podtynkowy

Briefkasten Manufaktur Lippe GmbH
Werler Straße 60
32105 Bad Salzuflen

www.briefkasten-manufaktur.de
info@briefkasten-manufaktur.de
Tel.: +49 5222 807110

Geschäftsführer Oliver Woineck
Ust.ID.Nr. DE303690847
Handelsregister Amtsgericht Lemgo, HRB 8618

Dimensions

Wysokość pojedynczego pudełka w mm	200
Szerokość pojedynczego pudełka w mm	400
Wysokość całkowita w mm	452
Całkowita szerokość w mm	1256
Głębokość w mm	411

Dimension drawing

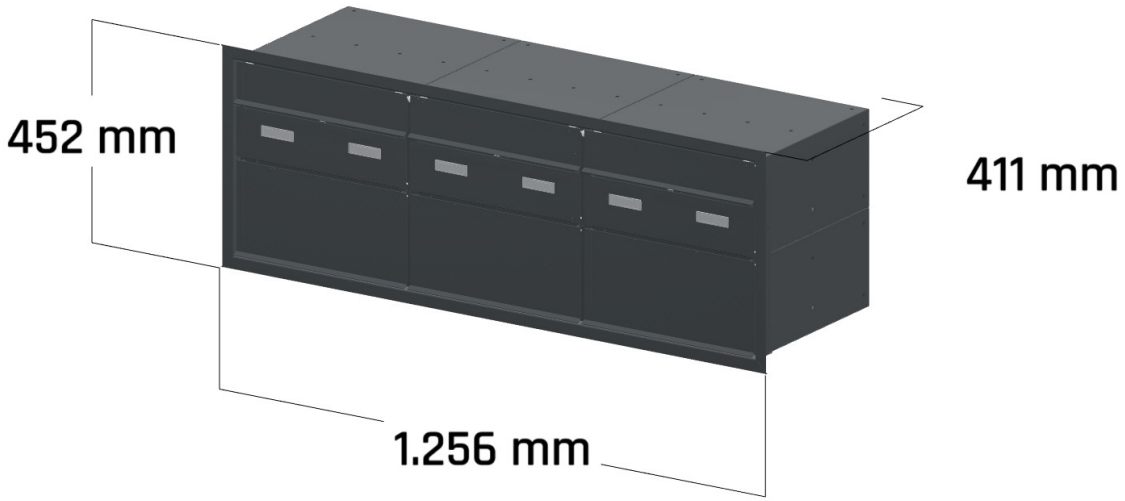

Briefkasten Manufaktur Lippe GmbH
Werler Straße 60
32105 Bad Salzuflen

www.briefkasten-manufaktur.de
info@briefkasten-manufaktur.de
Tel.: +49 5222 807110

Geschäftsführer Oliver Woineck
Ust.ID.Nr. DE303690847
Handelsregister Amtsgericht Lemgo, HRB 8618

More images







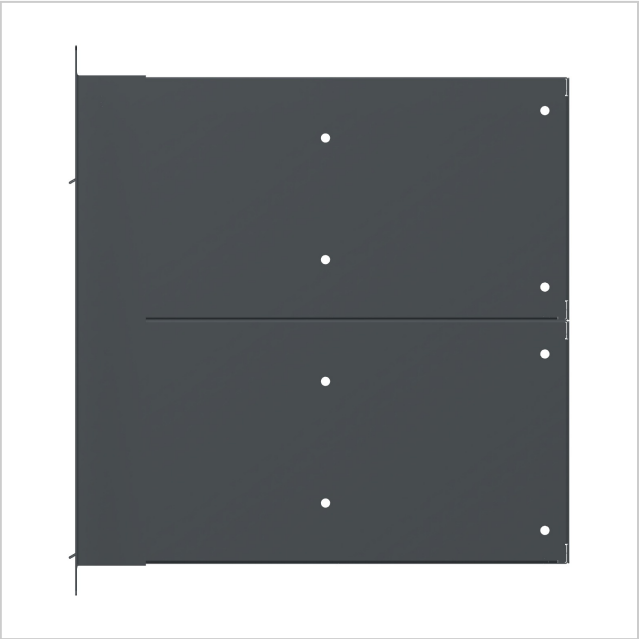

Briefkasten Manufaktur Lippe GmbH
Werler Straße 60
32105 Bad Salzuflen

www.briefkasten-manufaktur.de
info@briefkasten-manufaktur.de
Tel.: +49 5222 807110

Geschäftsführer Oliver Woineck
Ust.ID.Nr. DE303690847
Handelsregister Amtsgericht Lemgo, HRB 8618