Kolumna BASIC z 6 skrzynkami na listy, skrytk? na paczki i o? wietleniem LED – kolor RAL do wyboru

Product number BML3D-4PHSR16MDD

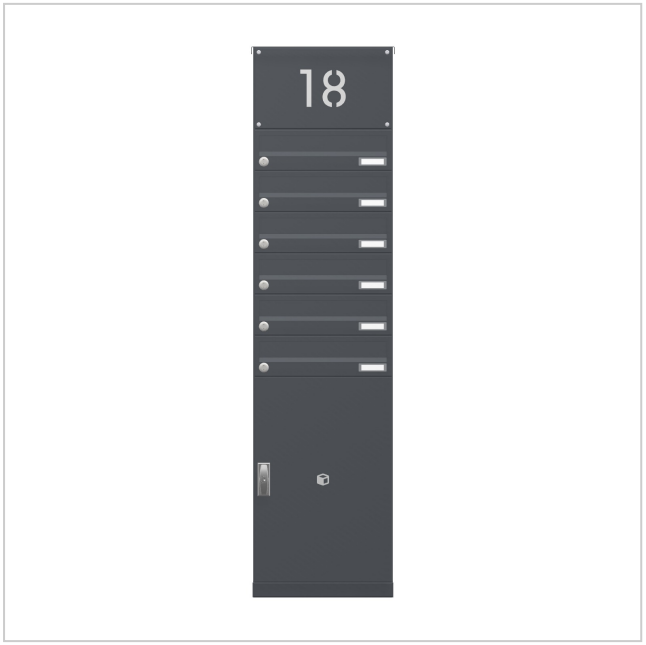

Product description

Zestaw skrzynek na listy z odbiorem paczek i oświetleniem LED – przemyślany design strefy wejściowej

Zestaw BASIC Horizontal marki Briefkasten Manufaktur wita Ciebie i Twoich gości przejrzystą, uporządkowaną formą. Jego modułowa konstrukcja łączy wybrane funkcje w przejrzystym rozwiązaniu, które można dostosować do indywidualnych potrzeb na co dzień. Seria BASIC oferuje skrzynki na listy, moduły akcesoryjne i funkcyjne, które można dowolnie łączyć, tworząc harmonijną strefę wejściową. Zestaw jest przeznaczony do montażu w kolumnie wolnostojącej i obejmuje 6 skrzynek na codzienną korespondencję. Zintegrowana skrytka na paczki umożliwia odbiór przesyłek.

Zestaw jest wykonywany w wybranym kolorze RAL, a jego wymiary całkowite wynoszą: szer. 383 × wys. 1472 × gł. 430 mm.

Kliknięcie „Skonfiguruj teraz” otwiera dokładnie ten układ w konfiguratorze 3D. Możesz tam dalej dostosować zestaw, a następnie go zamówić.

Indywidualna konfiguracja

Dopasuj zestaw skrzynek na listy do swojego domu: kliknij „Skonfiguruj teraz”, aby dostosować ten układ do swoich potrzeb.

Briefkasten Manufaktur Lippe GmbH
Werler Straße 60
32105 Bad Salzuflen

www.briefkasten-manufaktur.de
info@briefkasten-manufaktur.de
Tel.: +49 5222 807110

Geschäftsführer Oliver Woineck
Ust.ID.Nr. DE303690847
Handelsregister Amtsgericht Lemgo, HRB 8618

- Elementy stojące o odpowiedniej długości: wybierz długość słupków spośród opcji dostępnych dla danego sposobu montażu. Długość widoczną na ilustracji można zmienić.
- Wykończenie skrzynek: dostosuj kolor w konfiguratorze 3D, korzystając z kolorów dostępnych dla tej wersji.
- Indywidualne napisy: umieść własne nazwiska, numery domu lub dowolne teksty na przeznaczonych do tego powierzchniach. Napisy widoczne na ilustracji są przykładowe i można je zastąpić własnymi.
- Wygląd napisów: wybierz jedną z dostępnych czcionek i dostosuj wygląd w konfiguratorze.
- Na przeznaczonych do tego powierzchniach zestawu można skonfigurować podświetlane napisy.
- Wyposażenie: dodaj lub zmień komponenty pasujące do zestawu, wybierając spośród aktualnie dostępnych opcji.

W przypadku indywidualnych zmian wymiary i cena są ponownie obliczane w konfiguratorze 3D zgodnie z wybranymi opcjami.

Solidna obudowa i przemyślana ochrona przed warunkami atmosferycznymi

Daszek przeciwdeszczowy ze stali nierdzewnej V2A 1.4301 uzupełnia ochronę konstrukcyjną przed warunkami atmosferycznymi: osłania górną część i pomaga ograniczyć spływanie deszczu na front.

Osłona boczna ze stali nierdzewnej V2A 1.4301 chroni powierzchnie boczne i stanowi solidne, spójne wizualnie wykończenie zestawu.

Dodatkowe miejsce na paczki, gazety i inne przesyłki

Ta skrytka na paczki uzupełnia odbiór listów o możliwość przyjmowania paczek, także podczas Twojej nieobecności w domu. Wybrany zamek do skrytki na paczki z serii BASIC z uchwytem w kształcie litery T umożliwia doręczenie przesyłki bez przekazywania klucza kurierowi. Własnym kluczem odblokowujesz skrytkę na potrzeby jednorazowego doręczenia. Kurier otwiera odblokowaną skrytkę, wkłada przesyłkę, zamyka drzwiczki i rygluje zamek przez wciśnięcie. Aby odebrać przesyłkę, otwierasz skrytkę swoim kluczem, a następnie ponownie odblokowujesz ją na potrzeby kolejnej dostawy. Do tego czasu nie można do niej dostarczyć kolejnych przesyłek bez użycia klucza. Wymiary zewnętrzne skrytki wynoszą 370 × 550 × 385 mm (szer. × wys. × gł.). O dopuszczalnej wielkości paczki decydują wymiary otworu drzwiowego w świetle oraz wymiary użytkowe wnętrza; wymiary zewnętrzne nie określają maksymalnych wymiarów paczki. Przed dostawą porównaj wielkość przesyłki z wymiarami wewnętrznymi skrytki.

Materiał i wykonanie

Materiał podstawowy: stal nierdzewna V2A 1.4301. Stal nierdzewna V2A stanowi odporną na korozję i trwałą bazę do zastosowania w strefie wejściowej.

Powierzchnia jest malowana proszkowo na wybrany kolor RAL. Kolor wybierzesz w konfiguratorze 3D.

Skrzynka na listy i wygoda użytkowania

Skrzynka na listy 370 × 110 × 385 mm: w zestawie krawędź odprowadzająca deszczówkę dla optymalnej ochrony przed wodą, ciągła gumowa uszczelka zapewniająca ciche wrzucanie korespondencji, solidna tabliczka imienna z wymiennym wkładem oraz bardzo wytrzymały zamek. Jednocześnie wysokość otworu wrzutowego i zwężenie kanału wrzutowego chronią korespondencję przed nieuprawnionym wyjęciem.

Wyposażenie

Tabliczka imienna z tworzywa sztucznego BASIC, typ 2: tabliczka z krystalicznie przezroczystego poliwęglanu. Wkład można wymienić od przodu.

Cechy tego zestawu skrzynek na listy

Briefkasten Manufaktur Lippe GmbH
Werler Straße 60
32105 Bad Salzuflen

www.briefkasten-manufaktur.de
info@briefkasten-manufaktur.de
Tel.: +49 5222 807110

Geschäftsführer Oliver Woineck
Ust.ID.Nr. DE303690847
Handelsregister Amtsgericht Lemgo, HRB 8618

- Seria produktów: BASIC Horizontal
- Montaż: kolumna wolnostojąca
- Wykończenie: kolor RAL do wyboru
- Wymiary całkowite: szer. 383 × wys. 1472 × gł. 430 mm
- 6 skrzynek na listy, 1 moduł funkcyjny, 1 moduł akcesoryjny
- Wykończenie skrzynek: kolor RAL do wyboru
- Sposób mocowania: słupki przykręcane do podłoża
- Materiał podstawowy: stal nierdzewna V2A 1.4301. Wykończenie: malowanie proszkowe lub stal nierdzewna szlifowana

Ważne informacje:

Ochrona przed wodą: osłonięte miejsce montażu, najlepiej pod zadaszeniem, pomaga chronić korespondencję. Przesyłki powinny być całkowicie wsunięte do skrzynki, a klapka wrzutowa zamknięta.

Montaż: wybrany zestaw wymaga odpowiedniego podłoża o wystarczającej nośności. Należy przestrzegać instrukcji montażu i uwzględnić skonfigurowany sposób mocowania.

Product properties

Seria	PODSTAWOWY
Funkcje	Przedzia? paczkowy
Liczba pudełek	z 1 paczkomatem, z 6 skrzynkami na listy
Etykietowanie nazw	Identyfikator
Typ montażu	Wolnostoj?cy
Materiał bazowy	Stal nierdzewna V2A 1.4301
Wycofanie przedmiotu	Przód
Powierzchnia/kolor	RAL do wyboru (zgodnie z tabel? kolorów)

Briefkasten Manufaktur Lippe GmbH
Werler Straße 60
32105 Bad Salzuflen

www.briefkasten-manufaktur.de
info@briefkasten-manufaktur.de
Tel.: +49 5222 807110

Geschäftsführer Oliver Woineck
Ust.ID.Nr. DE303690847
Handelsregister Amtsgericht Lemgo, HRB 8618

Dimensions

Wysokość pojedynczego pudełka w mm	110
Szerokość pojedynczego pudełka w mm	370
Wysokość całkowita w mm	1472
Całkowita szerokość w mm	383
Głębokość w mm	430

Dimension drawing

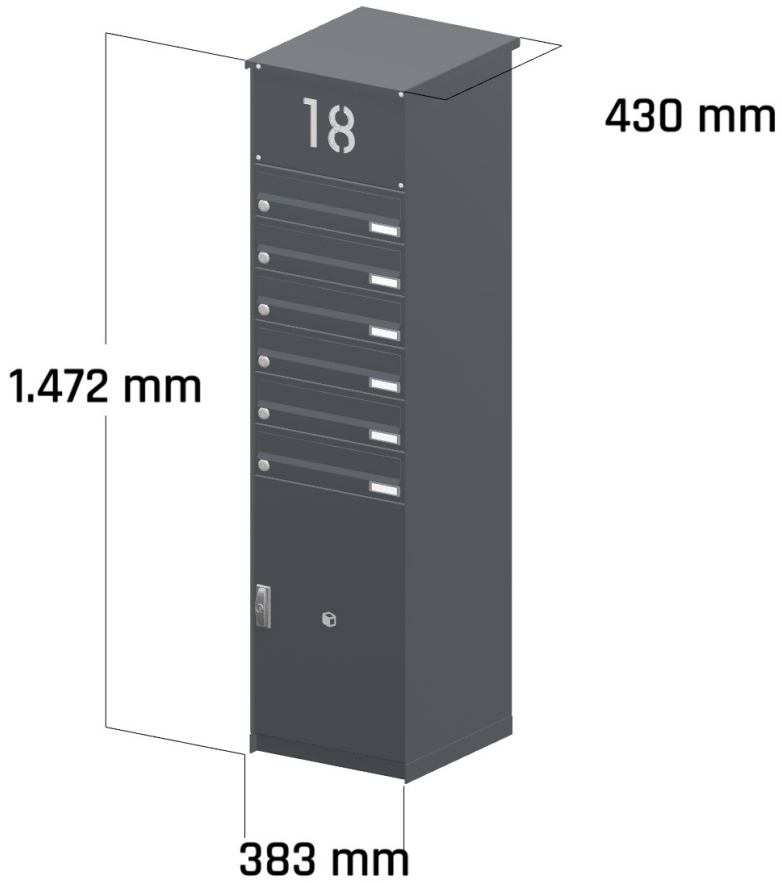

Briefkasten Manufaktur Lippe GmbH
Werler Straße 60
32105 Bad Salzuflen

www.briefkasten-manufaktur.de
info@briefkasten-manufaktur.de
Tel.: +49 5222 807110

Geschäftsführer Oliver Woineck
Ust.ID.Nr. DE303690847
Handelsregister Amtsgericht Lemgo, HRB 8618

More images





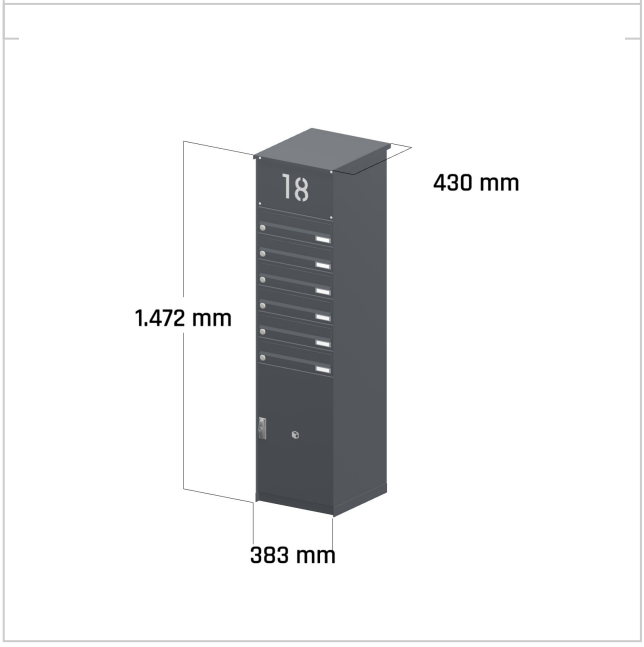

Briefkasten Manufaktur Lippe GmbH
Werler Straße 60
32105 Bad Salzuflen

www.briefkasten-manufaktur.de
info@briefkasten-manufaktur.de
Tel.: +49 5222 807110

Geschäftsführer Oliver Woineck
Ust.ID.Nr. DE303690847
Handelsregister Amtsgericht Lemgo, HRB 8618