3-skrzynkowy natynkowy system skrzynek na listy Design BASIC 385A- VA AP - stal nierdzewna V2A, szczotkowana | 300x110x385 mm (WxHxD) - ?? Normal 12 litrów | Stal nierdzewna, szczotkowana | z 3 skrzynkami na listy (1x3)



Product number 385A-VA-3S

Product description

Wąski natynkowy system skrzynek pocztowych BASIC 385A dla 3 lokali – stal nierdzewna V2A, szlifowana

Natynkowy system skrzynek BASIC 385A dla 3 lokali to solidne rozwiązanie ścienne dla budynków wielorodzinnych, mniejszych kompleksów mieszkalnych oraz obiektów biurowych i medycznych. Pionowo zorganizowana wersja S zmniejsza zapotrzebowanie na przestrzeń w poziomie i szczególnie efektywnie wykorzystuje dostępną wysokość ściany.

System wykonany jest z wysokiej jakości stali nierdzewnej V2A o wykończeniu szlifowanym. Skrzynki, obudowa i daszek przeciwdeszczowy tworzą ponadczasową, łatwą w utrzymaniu i trwałą, jednolitą konstrukcję ze stali nierdzewnej.

Każda skrytka ma wymiary 300 × 110 × 385 mm (S × W × G) i oferuje ok. 12 litrów pojemności. Otwór wrzutowy o wymiarach 35 × 265 mm jest przystosowany do przesyłek DIN C4 w orientacji pionowej. Drzwi otwierają się od lewej do prawej; do każdej skrytki przewidziano dwa klucze z numerem oraz wymienną tabliczkę z nazwiskiem umieszczoną pod klapką wrzutową.

Zalety natynkowego systemu BASIC 385A w skrócie

Daszek przeciwdeszczowy i boczne osłony

Daszek przeciwdeszczowy i boczne osłony scalają poszczególne skrytki w zamknięty system natynkowy. Dopasowana obudowa zapewnia jednolitą frontową estetykę i schludne wykończenie na elewacji.

Wrzut DIN C4 i pojemność 12 litrów

Briefkasten Manufaktur Lippe GmbH
Werler Straße 60
32105 Bad Salzuflen

www.briefkasten-manufaktur.de
info@briefkasten-manufaktur.de
Tel.: +49 5222 807110

Geschäftsführer Oliver Woineck
Ust.ID.Nr. DE303690847
Handelsregister Amtsgericht Lemgo, HRB 8618

Skrytki o wymiarach 300 × 110 × 385 mm (S × W × G) każda oferuje ok. 12 litrów pojemności. Otwór wrzutowy 35 × 265 mm przyjmuje także większe przesyłki DIN C4 w orientacji pionowej.

Cichy wrzut i bezpieczne przyporządkowanie

Gumowa listwa tłumi klapkę wrzutową. Solidne zamki, dwa klucze z numerem oraz chronione wymienne tabliczki na nazwiska zapewniają jednoznaczne korzystanie z poszczególnych skrytek.

Szyna montażowa do montażu ściennego

System natynkowy przeznaczony jest do bezpośredniego montażu na elewacji. Szyna montażowa ułatwia montaż; materiały montażowe ze śrubami i kołkami są częścią opisanego wykonania.

Całość ze szlifowanej stali nierdzewnej

Wykonanie V2A łączy wysokiej jakości powierzchnię metalu z solidną konstrukcją dla trwałych natynkowych systemów skrzynek pocztowych. System produkowany jest w Niemczech przez Briefkasten Manufaktur Lippe.

Wyposażenie systemu skrzynek BASIC 385A

System skrzynek pocztowych

Liczba skrzynek 3 osobno zamykane skrytki pocztowe
Pojedyncza skrytka 300 × 110 × 385 mm (S × W × G)
Pojemność Ok. 12 litrów na skrytkę
Materiał Stal nierdzewna V2A 1.4301, szlifowana
Powierzchnia Stal nierdzewna V2A 1.4301, szlifowana
Norma DIN EN 13724

Poczta i obsługa

Otwór wrzutowy 35 × 265 mm, odpowiedni dla DIN C4 pionowo
Klapy wrzutowe Z tłumiącą gumową listwą
Odbiór korespondencji Z przodu
Otwieranie drzwi Od lewej do prawej
Klucze 2 klucze z numerem na każdą skrytkę
Tabliczka z nazwiskiem Wymienna tabliczka z nazwiskiem pod klapką wrzutową

Obudowa i montaż na ścianie

Boczne osłony Przylegające wykonanie
Daszek przeciwdeszczowy Masywne, dopasowane do systemu wykonanie
Sposób montażu Montaż natynkowy na ścianie
Ułatwienie montażu Szyna montażowa
Materiały montażowe Śruby i kołki w zestawie; należy sprawdzić przydatność do konstrukcji ściany na miejscu
Produkcja Wyprodukowano w Niemczech przez Briefkasten Manufaktur Lippe

Wskazówka dotycz?ca monta?u na ?cianie

Ściana musi być równa i wystarczająco nośna. Dołączone śruby i kołki należy stosować tylko wtedy, gdy pasują do istniejącej konstrukcji ściany; w przypadku innych podłoży lub systemów ociepleń należy na budowie zastosować odpowiednie rozwiązania montażowe.

Wskazówka dotycz?ca ochrony przed warunkami atmosferycznymi

Korespondencja jest chroniona przed wilgocią i zabrudzeniem w najlepszym możliwym stopniu tylko wtedy, gdy przesyłki są całkowicie wrzucone, a klapka wrzutowa zamknięta. Wystające listy lub czasopisma mogą uniemożliwić całkowite zamknięcie klapki.

Product properties

Seria	PODSTAWOWY
Pojedyncze pudełko według objętości	Normalny > 10 litrów
Etykietowanie nazw	Identyfikator
Materiał bazowy	Stal nierdzewna V2A 1.4301
Wycofanie przedmiotu	Przód
Powierzchnia/kolor	Uziemienie
Typ montażu	Monta? powierzchniowy
Liczba pudełek	z 3 skrzynkami na listy

Briefkasten Manufaktur Lippe GmbH
Werler Straße 60
32105 Bad Salzuflen

www.briefkasten-manufaktur.de
info@briefkasten-manufaktur.de
Tel.: +49 5222 807110

Geschäftsführer Oliver Woineck
Ust.ID.Nr. DE303690847
Handelsregister Amtsgericht Lemgo, HRB 8618

Dimensions

Wysokość pojedynczego pudełka w mm	110,0
Szerokość pojedynczego pudełka w mm	300,0
Pojemność w litrach	12
Wysokość szczeliny na litery w mm	35,0
Szerokość szczeliny na litery w mm	265,0
Wysokość skrzynki na listy w mm	330,0
Szerokość skrzynki na listy w mm	300,0
Całkowita szerokość w mm	308,0
Głębokość w mm	435,0
Waga w kg	20
Warunki dostawy	Produkt dostarczany jest w pe?ni zmontowany.

Briefkasten Manufaktur Lippe GmbH
Werler Straße 60
32105 Bad Salzuflen

www.briefkasten-manufaktur.de
info@briefkasten-manufaktur.de
Tel.: +49 5222 807110

Geschäftsführer Oliver Woineck
Ust.ID.Nr. DE303690847
Handelsregister Amtsgericht Lemgo, HRB 8618

Dimension drawing

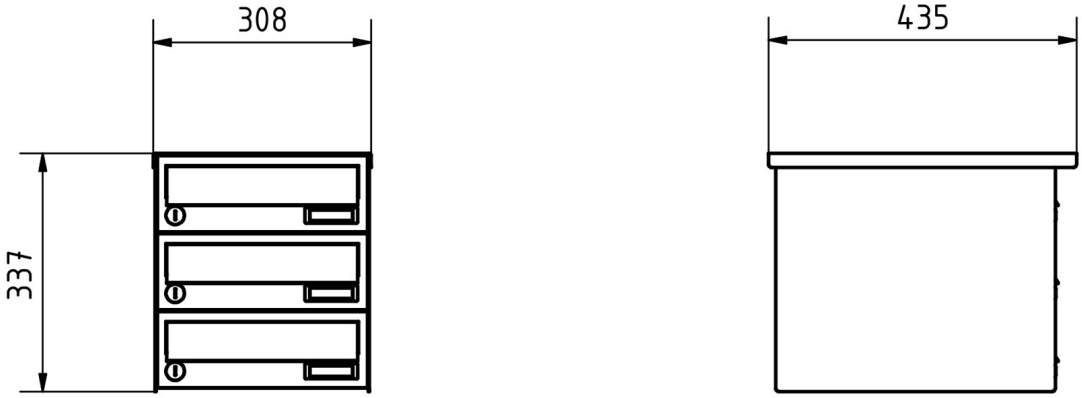

Briefkasten Manufaktur Lippe GmbH
Werler Straße 60
32105 Bad Salzuflen

www.briefkasten-manufaktur.de
info@briefkasten-manufaktur.de
Tel.: +49 5222 807110

Geschäftsführer Oliver Woineck
Ust.ID.Nr. DE303690847
Handelsregister Amtsgericht Lemgo, HRB 8618

More images





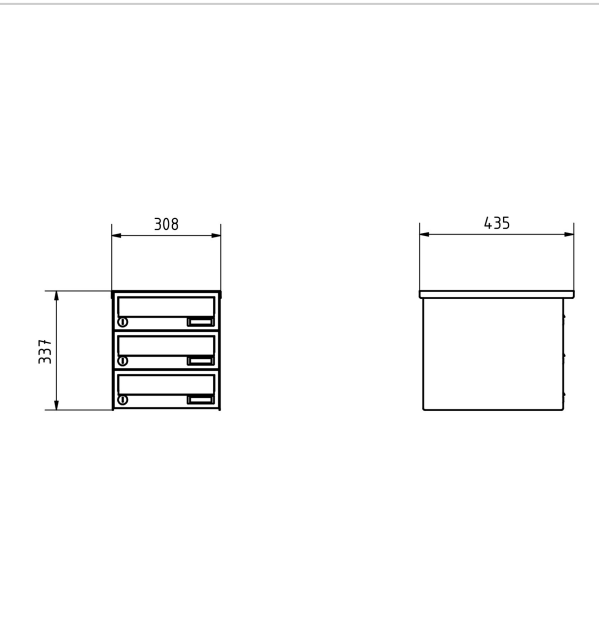

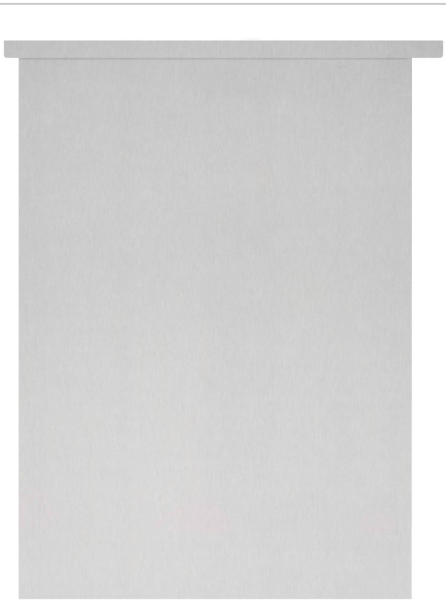

Briefkasten Manufaktur Lippe GmbH
Werler Straße 60
32105 Bad Salzuflen

www.briefkasten-manufaktur.de
info@briefkasten-manufaktur.de
Tel.: +49 5222 807110

Geschäftsführer Oliver Woineck
Ust.ID.Nr. DE303690847
Handelsregister Amtsgericht Lemgo, HRB 8618



Briefkasten Manufaktur Lippe GmbH
Werler Straße 60
32105 Bad Salzuflen

www.briefkasten-manufaktur.de
info@briefkasten-manufaktur.de
Tel.: +49 5222 807110

Geschäftsführer Oliver Woineck
Ust.ID.Nr. DE303690847
Handelsregister Amtsgericht Lemgo, HRB 8618