# Podtynkowa skrzynka na listy BASIC 382U UP - RAL 7016 antracytowy | RAL 7016 antracytowy, drobna struktura, matowy | G??boko?? 100 mm | z 1 skrzynk? na listy



**Product number** 382U-7016-1-100

## Product description

## Podtynkowa skrzynka na listy BASIC 382U UP - RAL 7016 antracytowy

Nowoczesna podtynkowa skrzynka na listy - wyprodukowana w Niemczech przez Briefkasten Manufaktur.

Skrzynka wykonana jest z ocynkowanej stali, malowana proszkowo w kolorze antracytowym RAL 7016. Bardzo wysokiej jakości wykonanie i przemyślana koncepcja czynią tę podtynkową skrzynkę naszym hitem sprzedaży. Krawędź odprowadzająca wodę dla optymalnej ochrony przed deszczem, ciągła gumowa listwa zapewniająca ciche wrzucanie, solidna wymienna tabliczka na nazwisko, praktyczny uchwyt zatrzymujący pocztę oraz bardzo wytrzymały zamek wyróżniają tę skrzynkę. Ramka podtynkowa ze stali nierdzewnej V2A wyposażona jest w uszczelkę z pianki gumowej i gwarantuje bardzo długą żywotność.

Dzięki konstrukcji samodzielny montaż jest prosty.

- Podtynkowa skrzynka na listy z ocynkowanej stali, malowana proszkowo w kolorze antracytowym RAL 7016.
- Produkt jest wytwarzany w Briefkasten Manufaktur. Niemiecka jakość wykonania "Made in Germany".
- Skrzynka odpowiada normie DIN/EN 13724. Wymiary otworu wrzutowego (3,5 cm x 32,5 cm) dla kopert C4 w poziomie — mieszczą się tu także duże listy bez zaginania.
- Klapa wrzutowa z dźwiękochłonną gumową uszczelką zapewnia bardzo ciche wrzucanie poczty.
- Drzwi otwierają się od lewej do prawej.
- W zestawie 2 klucze z numerem, wymienna tabliczka z nazwiskiem (typ 2) pod klapą wrzutową oraz uchwyt zatrzymujący pocztę.
- Duża pojemność dzięki opcjonalnej głębokości skrzynki +50 mm = ok. 17 l. Odpowiednia dla firm i gospodarstw domowych o bardzo dużym natężeniu poczty.
- Ramka maskująca do tynku z kątownika ze stali nierdzewnej 25 x 58 mm, malowana proszkowo w kolorze RAL.

**Ważna informacja:**

Briefkasten Manufaktur Lippe GmbH
Werler Straße 60
32105 Bad Salzuflen

www.briefkasten-manufaktur.de
info@briefkasten-manufaktur.de
Tel.: +49 5222 807110

Geschäftsführer Oliver Woineck
Ust.ID.Nr. DE303690847
Handelsregister Amtsgericht Lemgo, HRB 8618

Poczta jest chroniona przed wilgocią i zabrudzeniem tylko przy pełnym wrzuceniu i zamkniętej klapie. Przy niektórych ekstremalnych warunkach pogodowych woda może jednak dostać się do środka (zgodnie z DIN EN 13724 do 1 cm³). Nie stanowi to podstawy do reklamacji.

## Product properties

| | |
|---|---|
| **Materiał bazowy** | Stal ocynkowana |
| **Seria** | PODSTAWOWY |
| **Pojedyncze pudełko według objętości** | Normalny > 10 litrów |
| **Etykietowanie nazw** | Identyfikator |
| **Powierzchnia/kolor** | RAL 7016 szary antracyt |
| **Wycofanie przedmiotu** | Przód |
| **Liczba pudełek** | z 1 skrzynk? na listy |
| **Typ montażu** | Monta? podtynkowy |

## Dimensions

| | |
|---|---|
| **Wysokość pojedynczego pudełka w mm** | 330,0 |
| **Szerokość pojedynczego pudełka w mm** | 355,0 |
| **Pojemność w litrach** | 12,0 \| 17,0 |
| **Wysokość szczeliny na litery w mm** | 35,0 |
| **Szerokość szczeliny na litery w mm** | 325,0 |
| **Wysokość skrzynki na listy w mm** | 380,0 |
| **Szerokość skrzynki na listy w mm** | 405,0 |
| **Całkowita szerokość w mm** | 405,0 |
| **Głębokość w mm** | 100,0 \| 150,0 |
| **Waga w kg** | 6 |
| **Warunki dostawy** | Dostawa w pe?ni zmontowana |

Briefkasten Manufaktur Lippe GmbH
Werler Straße 60
32105 Bad Salzuflen

www.briefkasten-manufaktur.de
info@briefkasten-manufaktur.de
Tel.: +49 5222 807110

Geschäftsführer Oliver Woineck
Ust.ID.Nr. DE303690847
Handelsregister Amtsgericht Lemgo, HRB 8618

# More images









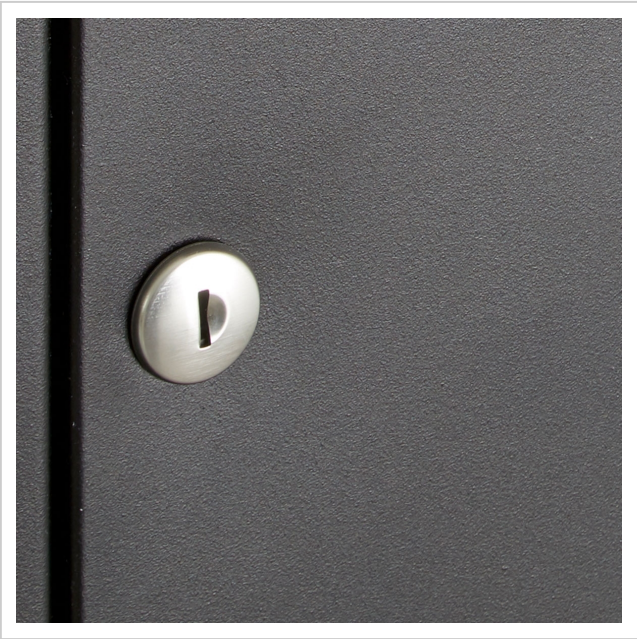

Briefkasten Manufaktur Lippe GmbH
Werler Straße 60
32105 Bad Salzuflen

www.briefkasten-manufaktur.de
info@briefkasten-manufaktur.de
Tel.: +49 5222 807110

Geschäftsführer Oliver Woineck
Ust.ID.Nr. DE303690847
Handelsregister Amtsgericht Lemgo, HRB 8618



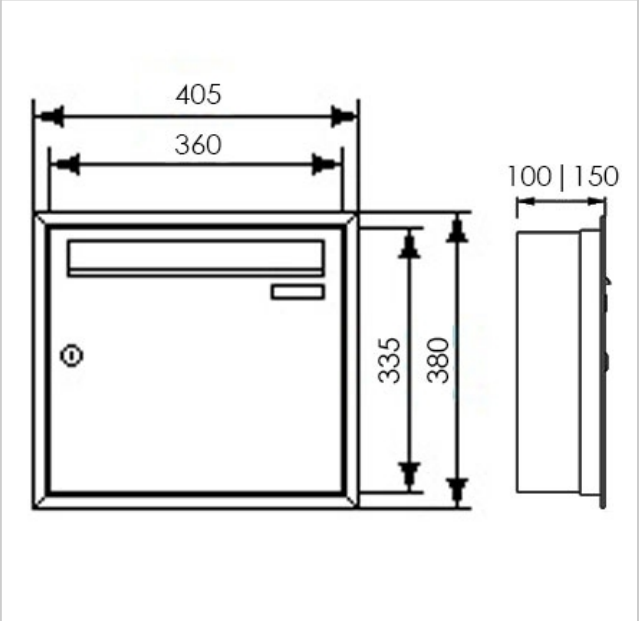




Briefkasten Manufaktur Lippe GmbH
Werler Straße 60
32105 Bad Salzuflen

www.briefkasten-manufaktur.de
info@briefkasten-manufaktur.de
Tel.: +49 5222 807110

Geschäftsführer Oliver Woineck
Ust.ID.Nr. DE303690847
Handelsregister Amtsgericht Lemgo, HRB 8618