Zestaw 6 skrzynek 2x3, wolnostoj?cy GOETHE ST-Q-400 - RAL do wyboru | G??boko?? 400 mm | z 6 skrzynkami pocztowymi (2x3)

Product number 215-STQ-6-400



Product description

Wolnostojący 6-elementowy system skrzynek pocztowych 2x3 GOETHE ST-Q-400 - kolor RAL do wyboru

Wolnostojący, 6-częściowy system skrzynek pocztowych z poziomymi skrytkami o głębokości 400 mm oraz eleganckimi, prostokątnymi elementami stojącymi. Nowoczesna skrzynka pocztowa GOETHE jest idealna do wymagającego wejścia. Prosta, uporządkowana forma bez widocznego zamka nadaje tej skrzynce szczególnie elegancki wygląd.

Wymiary pojedynczych skrzynek pozwalają na pojemność około 32 litrów, a duży wrzut gwarantuje, że również koperty DIN-C4 oraz czasopisma, lub poczta po kilkudniowej nieobecności, nie będą pogniecione. Innowacyjny zamek typu Push-Key ukryty jest niewidocznie wewnątrz skrzynki. Klucz należy jedynie wsunąć w istniejące otwór (nie jest wymagane obracanie), a drzwiczki otwierają się. Dzięki umiejscowieniu zamka konstrukcja skrzynki zapobiega wypadaniu poczty w kierunku odbierającego. Dzięki krawędziom odpływu wody poczta umieszczona wewnątrz jest optymalnie chroniona przed warunkami atmosferycznymi. Klapka wrzutowa wyposażona jest w wysokiej jakości amortyzatory zawiasów, co zapewnia ciche zamykanie i eliminuje uciążliwe stukanie wywołane czynnikami pogodowymi. Wymienne tabliczki imienne z pleksiglasu można wygodnie obsługiwać od przodu; dla optymalnego wyglądu zalecamy tabliczkę imienną montowaną na równi z powierzchnią z grawerem laserowym (zob. Akcesoria). Druga tabliczka imienna wyposażona jest we wkładkę Reklama Tak/Nie.

Skrzynki pocztowe z kolekcji GOETHE wyróżniają się konsekwentnym zastosowaniem stali nierdzewnej i aluminium. Efektem jest bardzo wysoka trwałość i zrównoważoność. Konstrukcja została opracowana przez naszych własnych inżynierów z myślą o dużej elastyczności i modułowości, łatwym montażu części zamiennych oraz nieskomplikowanym samodzielnym montażu. Dla wszystkich instalacji GOETHE Części zamienne dostępne są bezpośrednio w naszym sklepie.

Briefkasten Manufaktur Lippe GmbH
Werler Straße 60
32105 Bad Salzuflen

www.briefkasten-manufaktur.de
info@briefkasten-manufaktur.de
Tel.: +49 5222 807110

Geschäftsführer Oliver Woineck
Ust.ID.Nr. DE303690847
Handelsregister Amtsgericht Lemgo, HRB 8618

Dzięki sposobowi konstrukcji montaż własny jest nieskomplikowany.

Chroniony wzorem użytkowym zgodnie z numerem akt DPMA DE: 20 2021 101 679.5

- Wolnostojąca 6-skrzynkowa konstrukcja ze stali nierdzewnej i aluminium.
- Skrzynki wykonane ze stali nierdzewnej 1.4016 (nierdzewna stal magnetyczna), malowane proszkowo w kolorze RAL do wyboru.
- Wysoka jakość wykonania — wyprodukowano w Niemczech przez Briefkasten Manufaktur Lippe.
- Innowacyjny zamek typu Push-Key z 2 kluczami na skrzynkę.
- Wrzut listów i odbiór odbywają się od przodu. Klapka wrzutowa z wysokiej jakości amortyzatorami zawiasów zapewnia bardzo cichy wrzut poczty.
- Skrzynki odpowiadają normie DIN/EN 13724. Wymiary wrzutu (3,5 cm x 36,0 cm) dla C4 w poziomie — mieszczą również duże listy bez zginania.
- Drzwi odbiorcze otwierane są z góry do dołu. Dzięki temu poczta nie wypadnie w kierunku odbierającego.
- Tabliczka imienna z pleksiglasu do oznaczenia nazwiska oraz druga tabliczka z wkładką Reklama Tak/Nie na każdą skrzynkę.
- Optymalna ochrona przed deszczem dzięki krawędziom odpływu wody oraz daszkowi przeciwdziałającemu opadom z 3 mm aluminium AlMg3 W19, malowanemu proszkowo w kolorze RAL do wyboru.
- Boki obudowy wykonane z 3 mm aluminium AlMg3 W19, malowanego proszkowo w kolorze RAL do wyboru.
- Tylna ścianka wykonana z 1 mm stali nierdzewnej V2A 1.4301, malowana proszkowo w kolorze RAL do wyboru.
- Słupy nośne o wymiarach B 40 mm x T 80 mm wykonane z 2 mm stali nierdzewnej V2A 1.4301, malowane proszkowo w kolorze RAL, do osadzenia w betonie lub montażu na śruby.

Ważna informacja:

Aby zapewnić optymalną ochronę poczty przed wodą, skrzynka lub system skrzynek powinny, jeśli to możliwe, znajdować się pod daszkiem.

Przesyłka jest chroniona przed wodą tylko wtedy, gdy znajduje się całkowicie wewnątrz skrzynki, a klapka wrzutowa jest zamknięta. Niedokładnie wsunięta poczta umożliwia przedostanie się wilgoci i brudu do skrzynki. Ten system jest zabezpieczony przed przedostawaniem się wody zgodnie z DIN EN 13724. Dopuszczenie się wody nie stanowi podstawy do reklamacji.

Product properties

Powierzchnia/kolor	RAL 9005 g??boka czer?, RAL 3004 fioletowo-czerwony, DB 703 mikowa ruda ?elaza, RAL 7016 szary antracyt, RAL do wyboru (zgodnie z tabel? kolorów), RAL 9007 szare aluminium, RAL 9016 bia?y drogowy
Seria	GOETHE
Liczba pudełek	z 6 skrzynkami na listy
Etykietowanie nazw	Identyfikator
Materiał bazowy	Aluminium AlMg3 W19, Stal nierdzewna V2A 1.4301, Stal nierdzewna 1.4016 (magnetyczna stal nierdzewna)
Typ montażu	Wolnostoj?cy
Wycofanie przedmiotu	Przód
Pojedyncze pudełko według objętości	Du?y > 16 litrów

Briefkasten Manufaktur Lippe GmbH
Werler Straße 60
32105 Bad Salzuflen

www.briefkasten-manufaktur.de
info@briefkasten-manufaktur.de
Tel.: +49 5222 807110

Geschäftsführer Oliver Woineck
Ust.ID.Nr. DE303690847
Handelsregister Amtsgericht Lemgo, HRB 8618

Dimensions

Szerokość w mm	1
Wysokość w mm	1
Wysokość pojedynczego pudełka w mm	200,0
Szerokość pojedynczego pudełka w mm	400,0
Pojemność w litrach	32
Wysokość szczeliny na litery w mm	35,0
Szerokość szczeliny na litery w mm	360,0
Wysokość skrzynki na listy w mm	600,0
Szerokość skrzynki na listy w mm	800,0
Wysokość całkowita w mm	1200,0 | 1500,0 | 1700,0 + 23,0
Całkowita szerokość w mm	888,0
Głębokość w mm	400,0 + 25,0 Dach przeciwdeszczowy
Waga w kg	85
Warunki dostawy	Dostarczane w blokach, elementy stojaka / podzielona skrzynka na listy

Dimension drawing

Briefkasten Manufaktur Lippe GmbH
Werler Straße 60
32105 Bad Salzuflen

www.briefkasten-manufaktur.de
info@briefkasten-manufaktur.de
Tel.: +49 5222 807110

Geschäftsführer Oliver Woineck
Ust.ID.Nr. DE303690847
Handelsregister Amtsgericht Lemgo, HRB 8618

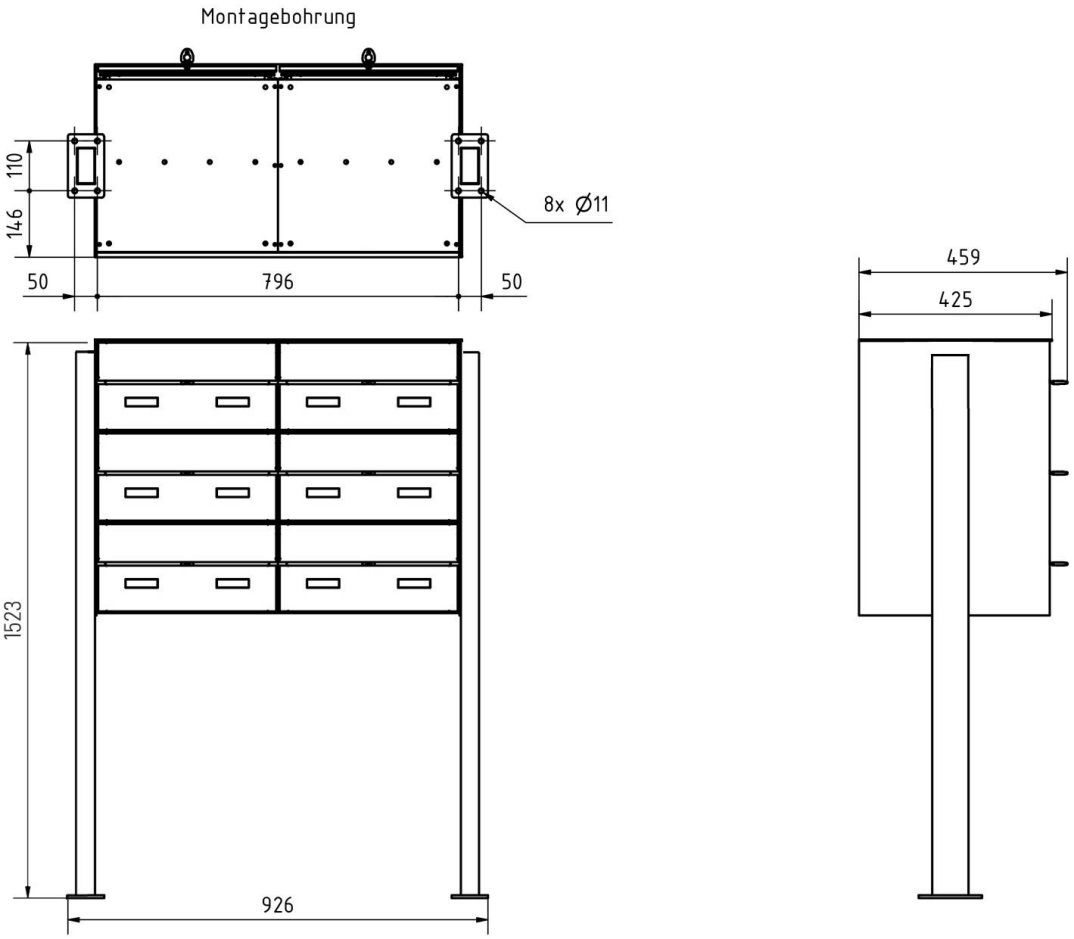

Briefkasten Manufaktur Lippe GmbH
Werler Straße 60
32105 Bad Salzuflen

www.briefkasten-manufaktur.de
info@briefkasten-manufaktur.de
Tel.: +49 5222 807110

Geschäftsführer Oliver Woineck
Ust.ID.Nr. DE303690847
Handelsregister Amtsgericht Lemgo, HRB 8618

More images







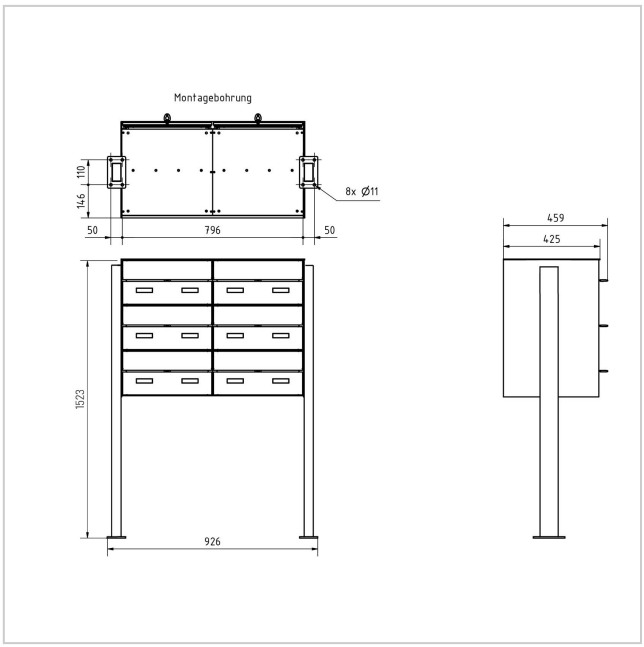

Briefkasten Manufaktur Lippe GmbH
Werler Straße 60
32105 Bad Salzuflen

www.briefkasten-manufaktur.de
info@briefkasten-manufaktur.de
Tel.: +49 5222 807110

Geschäftsführer Oliver Woineck
Ust.ID.Nr. DE303690847
Handelsregister Amtsgericht Lemgo, HRB 8618







Briefkasten Manufaktur Lippe GmbH
Werler Straße 60
32105 Bad Salzuflen

www.briefkasten-manufaktur.de
info@briefkasten-manufaktur.de
Tel.: +49 5222 807110

Geschäftsführer Oliver Woineck
Ust.ID.Nr. DE303690847
Handelsregister Amtsgericht Lemgo, HRB 8618