4-cz??ciowy system podtynkowej skrzynki na listy BASIC Plus 382XU UP ze stali nierdzewnej z boczn? skrzynk? dzwonkow? | Linki | G?? boko?? 100 mm | Stal nierdzewna, szczotkowana | z 4 skrzynkami na listy



Product number 382XU-VA-4-SPS-L-100

Product description

4-komorowy podtynkowy system skrzynek pocztowych BASIC Plus 382XU UP dla 4 lokatorów z boczną skrzynką dzwonkową - stal nierdzewna szlifowana

Nowoczesna podtynkowa skrzynka pocztowa dla 4 lokatorów - wyprodukowana w Niemczech przez Briefkasten Manufaktur.

Skrzynka wykonana jest w całości ze stali nierdzewnej V2A, szlifowanej. Bardzo wysoka jakość wykonania i przemyślana konstrukcja czynią tę podtynkową skrzynkę naszym hitem sprzedaży. Krawędź odprowadzająca deszcz dla optymalnej ochrony przed wodą, ciągła gumowa listwa dla cichego wrzutu, solidna wymienna tabliczka z nazwiskiem, praktyczny uchwyt zatrzymujący pocztę oraz bardzo wytrzymały zamek wyróżniają tę podtynkową skrzynkę. Rama podtynkowa ze stali nierdzewnej V2A jest wyposażona w uszczelkę z pianki silikonowej i gwarantuje bardzo dużą trwałość.

Skrzynki pocztowe z kolekcji BASIC Plus charakteryzują się konsekwentnym zastosowaniem stali nierdzewnej V2A. Efektem jest bardzo długa żywotność i zrównoważoność. Konstrukcja została opracowana przez naszych inżynierów z myślą o dużej elastyczności i modułowości, prostej wymianie części zamiennych oraz nieskomplikowanym samodzielnym montażu. Do wszystkich systemów BASIC Plus dostępne są części zamienne bezpośrednio.

Briefkasten Manufaktur Lippe GmbH
Werler Straße 60
32105 Bad Salzuflen

www.briefkasten-manufaktur.de
info@briefkasten-manufaktur.de
Tel.: +49 5222 807110

Geschäftsführer Oliver Woineck
Ust.ID.Nr. DE303690847
Handelsregister Amtsgericht Lemgo, HRB 8618

- **4-komorowy podtynkowy system skrzynek pocztowych wykonany w całości ze stali nierdzewnej V2A 1.4301, szlifowane ziarnem 240**
- System jest produkowany w Briefkasten Manufaktur. Niemiecka jakość produkcji "Made in Germany".
- Skrzynki odpowiadają normie DIN/EN 13724. Wymiary wrzutnika (3,5 cm x 32,5 cm) dla formatu C4 ustawionego poziomo — mieszczą się tu również duże listy bez zaginania.
- Klapka wrzutowa z gumową uszczelką tłumiącą dźwięk zapewnia bardzo ciche wrzucanie poczty.
- Drzwi otwierane są od lewej do prawej.
- W zestawie 2 klucze z numerem, wymienna tabliczka z nazwiskiem (typ 2) pod klapką wrzutową oraz uchwyt zatrzymujący pocztę.
- Duża pojemność dzięki opcjonalnej głębokości skrzynki +50 mm = ok. 17 l. Odpowiednie dla firm i gospodarstw domowych z bardzo dużą ilością korespondencji.
- **Skrzynka dzwonkowa ze stali nierdzewnej V2A, szlifowana ziarnem 240**
- Otwory do rozmów z adapterem uniwersalnym. (System domofonowy/wbudowany głośnik nie są częścią dostawy). Do wyboru także bez otworów do rozmów.
- Adapter uniwersalny nadaje się do wszystkich powszechnie stosowanych głośników/wbudowanych urządzeń (Siedle, Ritto, TCS, Busch-Jäger, Gira, Legrand Bticino, ELCOM, Auerswald, Comelit i wiele innych).
- Okrągły przycisk dzwonka ze stali nierdzewnej Typ: Grothe Protact, maks. 24 V AC/DC, 1,5 A, IP 54 (ograniczenie siły nacisku).
- Antywandalizm - tabliczka z nazwiskiem jest odporna na wgniecenia i uderzenia, tworzywo sztuczne jest trudno zapalne.
- Ramka maskująca z kątownika ze stali nierdzewnej 25 x 58 mm, szlifowana ziarnem 240.

Ważna informacja

Przygotowanie pod kamerę lub domofon

Systemy domofonowe muszą być podłączone przez elektryka. W sprawie planowania, montażu i instalacji zwróć się do zaufanego elektryka.

Ochrona przed wilgocią

Korespondencja jest chroniona przed wilgocią i zabrudzeniem tylko wtedy, gdy została całkowicie wrzucona, a klapka jest zamknięta. Przy pewnych ekstremalnych warunkach pogodowych może jednak dojść do przedostania się wody (zgodnie z DIN EN 13724 do 1 ccm). Nie stanowi to podstawy do reklamacji.

Briefkasten Manufaktur Lippe GmbH
Werler Straße 60
32105 Bad Salzuflen

www.briefkasten-manufaktur.de
info@briefkasten-manufaktur.de
Tel.: +49 5222 807110

Geschäftsführer Oliver Woineck
Ust.ID.Nr. DE303690847
Handelsregister Amtsgericht Lemgo, HRB 8618

Product properties

Seria	PODSTAWOWY
Liczba przycisków dzwonka	4 przyciski
Funkcje	W??cznik ?wiat?a, Stacja interkomowa
Skrzynka funkcyjna przygotowana dla producenta	GIRA, Busch Jaeger, Siedle, STR Electronics, ELCOM, TCS, Ritto, ALGO, Telegärtner, Auerswald, Legrand Bticino, Comelite
Pojedyncze pudełko według objętości	Normalny > 10 litrów
Liczba pudełek	z 4 skrzynkami na listy
Etykietowanie nazw	Identyfikator
Materiał bazowy	Stal nierdzewna V2A 1.4301
Wycofanie przedmiotu	Przód
Powierzchnia/kolor	Uziemienie
Typ montażu	Monta? podtynkowy

Dimensions

Wysokość pojedynczego pudełka w mm	330,0
Szerokość pojedynczego pudełka w mm	355,0
Pojemność w litrach	12,0 | 17,0
Wysokość szczeliny na litery w mm	35,0
Szerokość szczeliny na litery w mm	325,0
Wysokość skrzynki na listy w mm	710,0
Szerokość skrzynki na listy w mm	930,0
Całkowita szerokość w mm	930,0
Głębokość w mm	100,0 | 150,0
Waga w kg	34
Warunki dostawy	Dostawa nast?puje w pe?ni zmontowanym stanie.

Briefkasten Manufaktur Lippe GmbH
Werler Straße 60
32105 Bad Salzuflen

www.briefkasten-manufaktur.de
info@briefkasten-manufaktur.de
Tel.: +49 5222 807110

Geschäftsführer Oliver Woineck
Ust.ID.Nr. DE303690847
Handelsregister Amtsgericht Lemgo, HRB 8618

More images

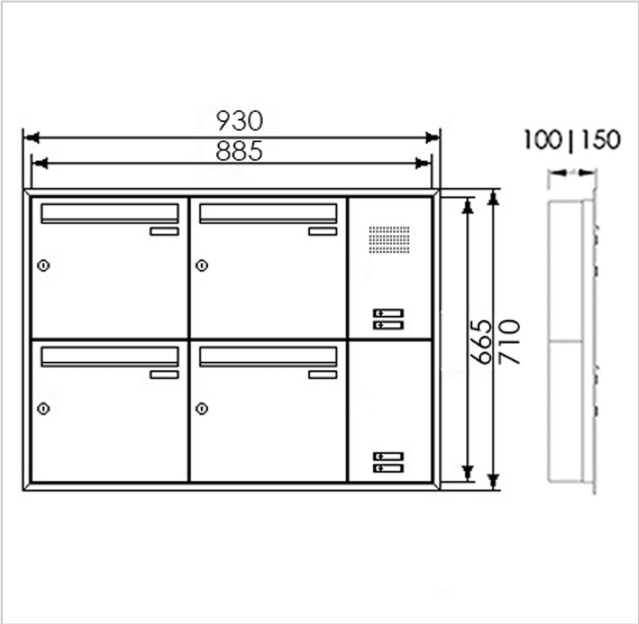







Briefkasten Manufaktur Lippe GmbH
Werler Straße 60
32105 Bad Salzuflen

www.briefkasten-manufaktur.de
info@briefkasten-manufaktur.de
Tel.: +49 5222 807110

Geschäftsführer Oliver Woineck
Ust.ID.Nr. DE303690847
Handelsregister Amtsgericht Lemgo, HRB 8618









Briefkasten Manufaktur Lippe GmbH
Werler Straße 60
32105 Bad Salzuflen

www.briefkasten-manufaktur.de
info@briefkasten-manufaktur.de
Tel.: +49 5222 807110

Geschäftsführer Oliver Woineck
Ust.ID.Nr. DE303690847
Handelsregister Amtsgericht Lemgo, HRB 8618