System podtynkowej skrzynki na listy 11x3 ze stali nierdzewnej BASIC Plus 382XU UP - polerowana stal nierdzewna - 11 stron | G??boko?? 100 mm | z 11 skrzynkami na listy (4x3) | Stal nierdzewna, szczotkowana



Product number 382XU-VA-11-100

Product description

11-komorowy 4x3 podtynkowy system skrzynek pocztowych BASIC Plus 382XU UP - stal nierdzewna szlifowana - 11 lokatorów

Nowoczesna podtynkowa skrzynka pocztowa dla 11 lokatorów - wyprodukowano w Niemczech przez Briefkasten Manufaktur.

Skrzynka wykonana jest w całości ze stali nierdzewnej V2A, szlifowanej. Bardzo wysokiej jakości wykonanie i przemyślana koncepcja czynią tę skrzynkę podtynkową naszym bestsellerem. Krawędź odpływu deszczówki dla optymalnej ochrony przed wodą, ciągła gumowa listwa dla cichego wrzutu, solidna wymienna tabliczka na nazwiska, praktyczny uchwyt zatrzymujący pocztę oraz bardzo wytrzymały zamek wyróżniają tę skrzynkę podtynkową. Ramka podtynkowa ze stali nierdzewnej V2A jest wyposażona w uszczelkę z gumy piankowej (moosgummi) i gwarantuje bardzo długą żywotność.

Systemy skrzynek pocztowych z kolekcji BASIC Plus wyróżniają się konsekwentnym użyciem stali nierdzewnej V2A. Rezultatem jest bardzo wysoka trwałość i zrównoważoność. Konstrukcja została opracowana przez naszych własnych inżynierów z myślą o dużej elastyczności i modułowości, łatwym montażu części zamiennych oraz bezproblemowym montażu przez użytkownika. Do wszystkich systemów BASIC Plus części zamienne są bezpośrednio dostępne.

Briefkasten Manufaktur Lippe GmbH
Werler Straße 60
32105 Bad Salzuflen

www.briefkasten-manufaktur.de
info@briefkasten-manufaktur.de
Tel.: +49 5222 807110

Geschäftsführer Oliver Woineck
Ust.ID.Nr. DE303690847
Handelsregister Amtsgericht Lemgo, HRB 8618

- 11-komorowy podtynkowy system skrzynek pocztowych wykonany w całości ze stali nierdzewnej V2A 1.4301, szlif 240.
- System jest produkowany w Briefkasten Manufaktur. Niemiecka jakość wykonania "Made in Germany".
- Skrzynki odpowiadają normie DIN/EN 13724. Wielkość wrzutu (3,5 cm x 32,5 cm) dla C4 poziomo — tutaj mieszczą się także duże listy bez zaginania.
- Wrzutnica z dźwiękochłonną uszczelką gumową dla bardzo cichego wrzutu poczty.
- Drzwi otwierają się od lewej do prawej.
- W zestawie 2 klucze z numerem klucza, wymienna tabliczka na nazwisko (typ 2) pod klapką wrzutową oraz uchwyt zatrzymujący pocztę.
- Duża pojemność dzięki opcjonalnej głębokości skrzynki +50 mm = ok. 17 l. Nadaje się dla firm i gospodarstw domowych o bardzo dużym napływie poczty.
- Ramka maskująca do tynku z kątownika ze stali nierdzewnej 25 x 58 mm, szlif 240.

Ważna informacja:

Poczta jest chroniona przed wilgocią i zabrudzeniem tylko w przypadku całkowitego wrzutu i zamkniętej klapki. Przy niektórych ekstremalnych warunkach pogodowych może mimo to dostać się woda (zgodnie z DIN EN 13724 do 1ccm). Nie stanowi to podstawy do reklamacji.

Product properties

Seria	PODSTAWOWY
Pojedyncze pudełko według objętości	Normalny > 10 litrów
Etykietowanie nazw	Identyfikator
Materiał bazowy	Stal nierdzewna V2A 1.4301
Wycofanie przedmiotu	Przód
Liczba pudełek	z 11 skrzynkami na listy
Powierzchnia/kolor	Uziemienie
Typ montażu	Monta? podtynkowy

Dimensions

Wysokość pojedynczego pudełka w mm	330,0
Szerokość pojedynczego pudełka w mm	355,0
Pojemność w litrach	12,0 | 17,0
Wysokość szczeliny na litery w mm	35,0
Szerokość szczeliny na litery w mm	325,0
Wysokość skrzynki na listy w mm	1040,0
Szerokość skrzynki na listy w mm	1470,0
Głębokość w mm	100,0 | 150,0
Waga w kg	48
Warunki dostawy	Dostawa odbywa si? cz??ciowo rozmontowana (2 bloki)

Briefkasten Manufaktur Lippe GmbH
Werler Straße 60
32105 Bad Salzuflen

www.briefkasten-manufaktur.de
info@briefkasten-manufaktur.de
Tel.: +49 5222 807110

Geschäftsführer Oliver Woineck
Ust.ID.Nr. DE303690847
Handelsregister Amtsgericht Lemgo, HRB 8618

More images



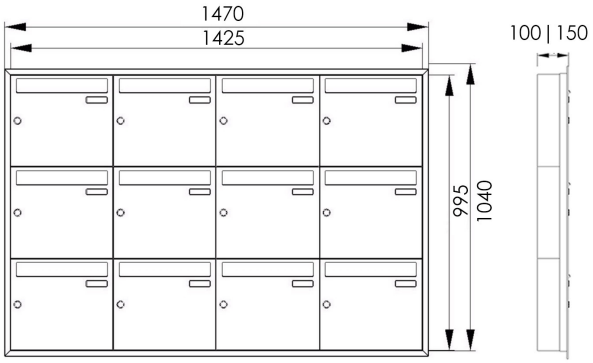





Briefkasten Manufaktur Lippe GmbH
Werler Straße 60
32105 Bad Salzuflen

www.briefkasten-manufaktur.de
info@briefkasten-manufaktur.de
Tel.: +49 5222 807110

Geschäftsführer Oliver Woineck
Ust.ID.Nr. DE303690847
Handelsregister Amtsgericht Lemgo, HRB 8618





Briefkasten Manufaktur Lippe GmbH
Werler Straße 60
32105 Bad Salzuflen

www.briefkasten-manufaktur.de
info@briefkasten-manufaktur.de
Tel.: +49 5222 807110

Geschäftsführer Oliver Woineck
Ust.ID.Nr. DE303690847
Handelsregister Amtsgericht Lemgo, HRB 8618