5er 2x3 system podtynkowej skrzynki na listy BASIC Plus 382XU UP - polerowana stal nierdzewna - 5 stron | G??boko?? 100 mm | z 5 skrzynkami pocztowymi (2x3) | Stal nierdzewna, szczotkowana



Product number 382XU-VA-5S-100

Product description

5er 2x3 podtynkowy system skrzynek pocztowych BASIC Plus 382XU UP ze stali nierdzewnej, szlifowana - 5 lokali

Nowoczesna podtynkowa skrzynka pocztowa dla 5 lokali - wyprodukowano w Niemczech przez Briefkasten Manufaktur.

Skrzynka wykonana jest w całości ze stali nierdzewnej V2A, szlifowanej. Bardzo wysoka jakość wykonania i przemyślana koncepcja czynią tę podtynkową skrzynkę naszym hitem sprzedaży. Krawędź odprowadzająca deszcz dla optymalnej ochrony przed wodą, ciągła gumowa listwa tłumiąca dla cichego wrzutu, solidne wymienne pole na nazwisko, praktyczny uchwyt na pocztę oraz bardzo wytrzymały zamek wyróżniają tę skrzynkę. Ramka podtynkowa ze stali nierdzewnej V2A jest wyposażona w uszczelkę z pianki gumowej (Moosgummi) i gwarantuje bardzo wysoką trwałość.

Skrzynki pocztowe z kolekcji BASIC Plus wyróżniają się konsekwentnym zastosowaniem stali nierdzewnej V2A. Efektem jest bardzo wysoka trwałość i zrównoważoność. Konstrukcja została opracowana przez naszych własnych inżynierów z myślą o dużej elastyczności i modularności, łatwym montażu części zamiennych oraz nieskomplikowanym samodzielnym montażu. Dla wszystkich instalacji BASIC Plus części zamienne są dostępne bezpośrednio.

Briefkasten Manufaktur Lippe GmbH
Werler Straße 60
32105 Bad Salzuflen

www.briefkasten-manufaktur.de
info@briefkasten-manufaktur.de
Tel.: +49 5222 807110

Geschäftsführer Oliver Woineck
Ust.ID.Nr. DE303690847
Handelsregister Amtsgericht Lemgo, HRB 8618

- 5-krotna podtynkowa instalacja skrzynek pocztowych wykonana w całości ze stali nierdzewnej V2A 1.4301, szlif o ziarnistości 240.
- System produkowany jest w Briefkasten Manufaktur. Niemiecka produkcja wysokiej jakości "Made in Germany".
- Skrzynki odpowiadają normie DIN/EN 13724. Wymiary wrzutu (3,5 cm x 32,5 cm) dla formatu C4 poziomo — mieszczą się tu także duże listy bez zaginania.
- Klapa wrzutowa z dźwiękochłonną gumową uszczelką zapewnia bardzo cichy wrzut poczty.
- Drzwi otwierane są od lewej do prawej.
- W zestawie 2 klucze z numerem klucza, wymienne pole na nazwisko (Typ 2) pod klapą wrzutową oraz uchwyt na pocztę.
- Duża pojemność dzięki opcjonalnej głębokości skrzynki +50 mm = ok. 17 l. Nadaje się dla firm i gospodarstw domowych z bardzo dużym natężeniem poczty.
- Rama maskująca do tynku z kątownika ze stali nierdzewnej 25 x 58 mm, szlif o ziarnistości 240.

Ważna informacja:

Poczta jest chroniona przed wilgocią i zabrudzeniem tylko przy pełnym wrzucie i zamkniętej klapie. Przy niektórych ekstremalnych warunkach pogodowych może jednak dostać się woda (zgodnie z DIN EN 13724 do 1 cm^3). Nie stanowi to podstawy do reklamacji.

Product properties

Seria	PODSTAWOWY
Pojedyncze pudełko według objętości	Normalny > 10 litrów
Etykietowanie nazw	Identyfikator
Materiał bazowy	Stal nierdzewna V2A 1.4301
Numer domu	Numer domu jako grawer laserowy
Wycofanie przedmiotu	Przód
Liczba pudełek	z 5 skrzynkami na listy
Powierzchnia/kolor	Uziemienie
Typ montażu	Monta? podtynkowy

Briefkasten Manufaktur Lippe GmbH
Werler Straße 60
32105 Bad Salzuflen

www.briefkasten-manufaktur.de
info@briefkasten-manufaktur.de
Tel.: +49 5222 807110

Geschäftsführer Oliver Woineck
Ust.ID.Nr. DE303690847
Handelsregister Amtsgericht Lemgo, HRB 8618

Dimensions

Wysokość pojedynczego pudełka w mm	330,0
Szerokość pojedynczego pudełka w mm	355,0
Pojemność w litrach	12,0 | 17,0
Wysokość szczeliny na litery w mm	35,0
Szerokość szczeliny na litery w mm	325,0
Wysokość skrzynki na listy w mm	1040,0
Szerokość skrzynki na listy w mm	760,0
Głębokość w mm	100,0 | 150,0
Waga w kg	32
Warunki dostawy	Produkt dostarczany jest w pe?ni zmontowany.

Briefkasten Manufaktur Lippe GmbH
Werler Straße 60
32105 Bad Salzuflen

www.briefkasten-manufaktur.de
info@briefkasten-manufaktur.de
Tel.: +49 5222 807110

Geschäftsführer Oliver Woineck
Ust.ID.Nr. DE303690847
Handelsregister Amtsgericht Lemgo, HRB 8618

More images









Briefkasten Manufaktur Lippe GmbH
Werler Straße 60
32105 Bad Salzuflen

www.briefkasten-manufaktur.de
info@briefkasten-manufaktur.de
Tel.: +49 5222 807110

Geschäftsführer Oliver Woineck
Ust.ID.Nr. DE303690847
Handelsregister Amtsgericht Lemgo, HRB 8618

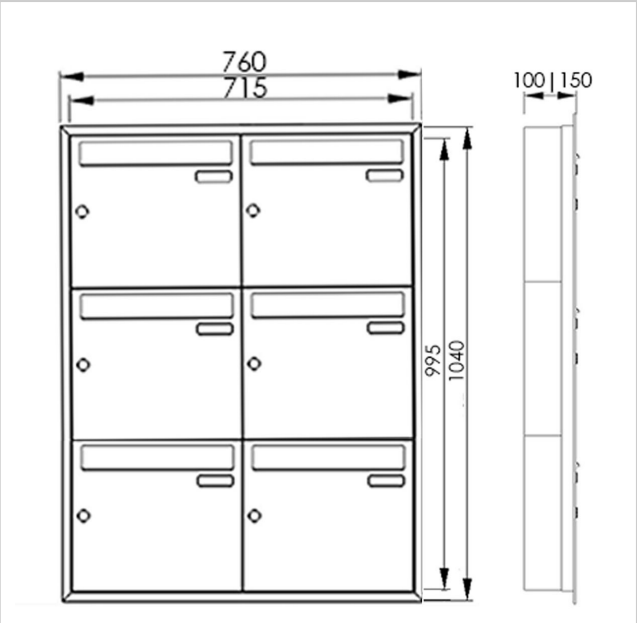



Briefkasten Manufaktur Lippe GmbH
Werler Straße 60
32105 Bad Salzuflen

www.briefkasten-manufaktur.de
info@briefkasten-manufaktur.de
Tel.: +49 5222 807110

Geschäftsführer Oliver Woineck
Ust.ID.Nr. DE303690847
Handelsregister Amtsgericht Lemgo, HRB 8618