Skrzynka na listy KANT Edition z przegrod? na gazety - Design Elegance 6 - RAL 9007 szaro-aluminiowy | RAL 9007 szaro? aluminiowy, drobnoziarnista struktura, matowy



Product number 303-E6-9007VA-AP

Product description

Skrzynka na listy KANT Edition z miejscem na prasę - Design Elegance 6 - RAL 9007 szaro-aluminiowy

Skrzynka na listy KANT Edition łączy w sobie **elegancki design** i funkcjonalny komfort w jednym produkcie. Jej minimalistyczny wygląd z niewidocznym zamkiem i stylową możliwością oznakowania wkomponowuje się bezproblemowo we współczesne przestrzenie mieszkalne. Proszą polegać na **długotrwałej jakości** dzięki naszemu starannemu doborowi materiałów i precyzyjnemu wykonaniu.

Duża pojemność wynosząca około 12 litrów oraz wrzut od góry zapewniają nienaruszoną pocztę — także dla kopert DIN C4 i czasopism. Dla dodatkowego komfortu skrzynka wyposażona jest w **wysokiej jakości tłumiki osiowe**, które umożliwiają delikatne i ciche zamykanie klapki wrzutowej. Przegródka na prasę w tej skrzynce oferuje najwyższą funkcjonalność z możliwością obsługi z obu stron, co jest idealne w codziennym użytkowaniu. W zestawie znajduje się dodatkowa montowana później klapka zamykająca, która pozwala niezawodnie zabezpieczyć stronę narażoną na warunki atmosferyczne.

Dzięki konstrukcji montaż własny jest nieskomplikowany.

Briefkasten Manufaktur Lippe GmbH
Werler Straße 60
32105 Bad Salzuflen

www.briefkasten-manufaktur.de
info@briefkasten-manufaktur.de
Tel.: +49 5222 807110

Geschäftsführer Oliver Woineck
Ust.ID.Nr. DE303690847
Handelsregister Amtsgericht Lemgo, HRB 8618

- Wysokiej jakości natynkowa skrzynka na listy wykonana z blachy ocynkowanej, malowana proszkowo w kolorze RAL 9007 szaro-aluminiowym o drobnej strukturze, matowa.
- Design Elegance 6: front ze stali nierdzewnej i wąska listwa ze stali nierdzewnej, szlifowane ziarnem 240.
- Drzwiczki otwierają się od góry ku dołowi.
- Wrzut od góry, klapka wrzutowa z wysokiej jakości tłumikami osiowymi zapewniającymi ciche zamykanie.
- W zestawie 2 klucze z numerem klucza.
- Skrzynka spełnia normę DIN/EN 13724. Wymiary wrzutu (3,5 cm x 33,5 cm) dla kopert C4 ułożonych poziomo — także duże listy mieszczą się bez zaginania.
- Przegródka na prasę (szer. x wys. 360x110mm) z blachy ocynkowanej, malowana proszkowo w kolorze RAL 9007 szaro-aluminiowym o drobnej strukturze, matowa. Otwarta z obu stron (1x dołączona klapka zamykająca).
- Indywidualne grawerowanie laserowe odporne na promieniowanie UV i warunki atmosferyczne.
- Do montażu natynkowego na ścianie, w zestawie śruby montażowe.

Ważna informacja:

Aby zapewnić optymalną ochronę Państwa przesyłek przed wodą, skrzynka lub system skrzynek powinny, jeśli to możliwe, być umieszczone pod zadaszeniem.

Przesyłki są chronione przed wodą tylko wtedy, gdy zostaną całkowicie włożone do skrzynki i klapka wrzutowa jest zamknięta. Przesyłki niecałkowicie włożone umożliwiają przedostawanie się wilgoci i brudu do skrzynki. Ta skrzynka jest zabezpieczona przed przedostawaniem się wody zgodnie z normą DIN EN 13724. Przedostanie się wody nie stanowi podstawy do reklamacji.

Product properties

Materiał bazowy	Stal ocynkowana, Stal nierdzewna V2A 1.4301
Powierzchnia/kolor	RAL 9005 g??boka czer?, Uziemienie
Seria	KANT
Funkcje	Stojak na gazety
Pojedyncze pudełko według objętości	Normalny > 10 litrów
Numer domu	Numer domu jako grawer laserowy
Etykietowanie nazw	Etykietowanie nazw jako grawerowanie laserowe
Wycofanie przedmiotu	Przód
Liczba pudełek	z 1 skrzynk? na listy
Typ montażu	Monta? powierzchniowy

Briefkasten Manufaktur Lippe GmbH
Werler Straße 60
32105 Bad Salzuflen

www.briefkasten-manufaktur.de
info@briefkasten-manufaktur.de
Tel.: +49 5222 807110

Geschäftsführer Oliver Woineck
Ust.ID.Nr. DE303690847
Handelsregister Amtsgericht Lemgo, HRB 8618

Dimensions

Wysokość pojedynczego pudełka w mm	BK 280,0 | ZF 110,0
Szerokość pojedynczego pudełka w mm	355,0
Pojemność w litrach	12
Wysokość szczeliny na litery w mm	35,0
Szerokość szczeliny na litery w mm	335,0
Wysokość skrzynki na listy w mm	412,0
Szerokość skrzynki na listy w mm	372,0
Całkowita szerokość w mm	372,0
Głębokość w mm	110,0 + 21,0 p?yta czo?owa
Waga w kg	6
Warunki dostawy	Dostawa nast?puje w stanie w pe?ni zmontowanym.

Dimension drawing

Briefkasten Manufaktur Lippe GmbH
Werler Straße 60
32105 Bad Salzuflen

www.briefkasten-manufaktur.de
info@briefkasten-manufaktur.de
Tel.: +49 5222 807110

Geschäftsführer Oliver Woineck
Ust.ID.Nr. DE303690847
Handelsregister Amtsgericht Lemgo, HRB 8618

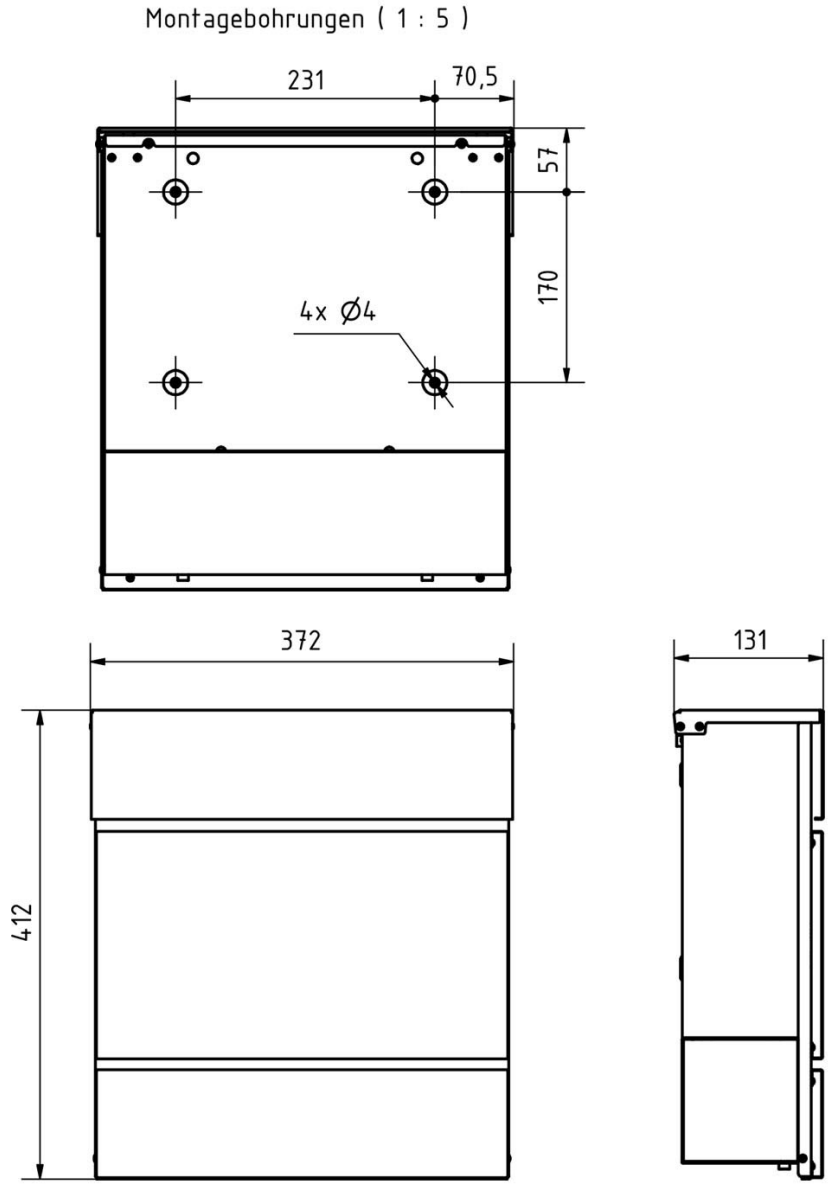

Briefkasten Manufaktur Lippe GmbH
Werler Straße 60
32105 Bad Salzuflen

www.briefkasten-manufaktur.de
info@briefkasten-manufaktur.de
Tel.: +49 5222 807110

Geschäftsführer Oliver Woineck
Ust.ID.Nr. DE303690847
Handelsregister Amtsgericht Lemgo, HRB 8618

More images





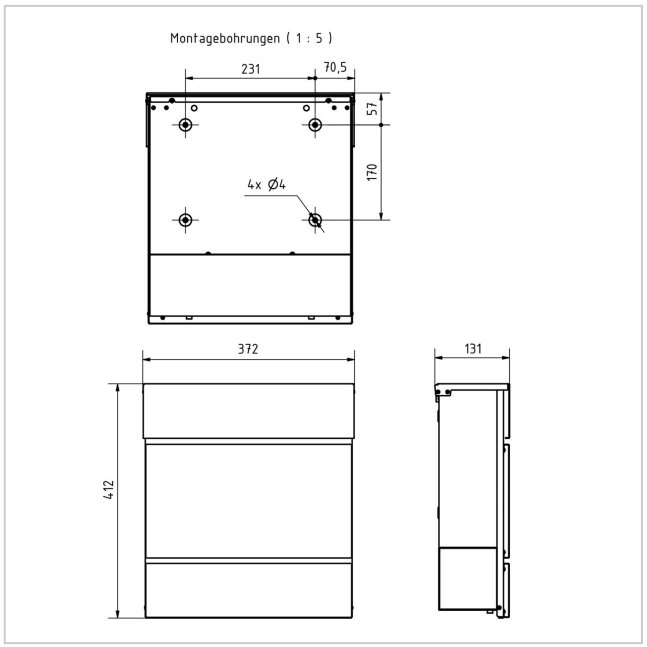



Briefkasten Manufaktur Lippe GmbH
Werler Straße 60
32105 Bad Salzuflen

www.briefkasten-manufaktur.de
info@briefkasten-manufaktur.de
Tel.: +49 5222 807110

Geschäftsführer Oliver Woineck
Ust.ID.Nr. DE303690847
Handelsregister Amtsgericht Lemgo, HRB 8618







Briefkasten Manufaktur Lippe GmbH
Werler Straße 60
32105 Bad Salzuflen

www.briefkasten-manufaktur.de
info@briefkasten-manufaktur.de
Tel.: +49 5222 807110

Geschäftsführer Oliver Woineck
Ust.ID.Nr. DE303690847
Handelsregister Amtsgericht Lemgo, HRB 8618