Wolnostoj?cy zestaw 3 skrzynek na listy Design BASIC 385 ST-R z puszk? na dzwonek - stal nierdzewna, RAL 7016 antracytowy | Dwukolorowa stal nierdzewna szlifowana | RAL 7016 antracytowy | Powy?ej | z 3 skrzynkami na listy



Product number 385-7016VA-3-SP

Product description

Wolnostojący zestaw skrzynek pocztowych 3-komorowy BASIC 385 dla 3 mieszkań z panelem dzwonkowo-interkomowym – BI-Color stal nierdzewna / RAL 7016

Wolnostojący zestaw skrzynek pocztowych BASIC 385 dla 3 mieszkań łączy solidną konstrukcję z przejrzystą, funkcjonalną formą. Nadaje się do budynków wielorodzinnych, mniejszych osiedli mieszkaniowych oraz obiektów biurowych i medycznych i może być umieszczony niezależnie od elewacji budynku przy wejściu na posesję, przy wjeździe lub wzdłuż drogi dojściowej.

Konfiguracja zestawu jest dopasowana do liczby lokali i tworzy wraz z daszkiem przeciwdeszczowym oraz bocznymi osłonami zamkniętą całość.

Korpusy skrzynek wykonane są z ocynkowanej stali w kolorze RAL 7016 antracytowy o drobnej strukturze, mat. Szlifowane klapki wrzutowe ze stali nierdzewnej V2A stanowią wysokiej jakości akcent BI-Color. Przylegająca boczna osłona z daszkiem przeciwdeszczowym scala poszczególne skrzynki w zamkniętą jednostkę.

Każda skrytka posiada wrzut o wymiarach 35 × 265 mm przeznaczony dla przesyłek DIN-C4 w orientacji pionowej. Gumowa listwa tłumiąca hałas redukuje odgłosy uderzeń, natomiast drzwiczki do odbioru poczty otwierają się od lewej do prawej. Na każdą skrzynkę przypadają po dwa klucze z numerem oraz wymienna tabliczka imienna umieszczona pod klapką wrzutową.

Zintegrowany panel dzwonkowo-interkomowy łączy funkcję dzwonka i przygotowanie pod instalację systemu domofonowego bezpośrednio w zestawie skrzynek.

Zalety BASIC 385 w skrócie

Briefkasten Manufaktur Lippe GmbH
Werler Straße 60
32105 Bad Salzuflen

www.briefkasten-manufaktur.de
info@briefkasten-manufaktur.de
Tel.: +49 5222 807110

Geschäftsführer Oliver Woineck
Ust.ID.Nr. DE303690847
Handelsregister Amtsgericht Lemgo, HRB 8618

Masywne stojaki ze stali nierdzewnej

Elementy nośne w postaci rur okrągłych o średnicy ok. 60 mm ze szlifowanej stali nierdzewnej V2A 1.4301 tworzą stabilną podstawę dla wolnostojącego zestawu skrzynek. Solidna konstrukcja jest zaprojektowana do trwałego użytkowania przy wejściu na posesję.

Jasny przydział dla wszystkich lokali

Zestaw zapewnia 3 niezależnie użytkowane skrytki pocztowe i może być ustawiony niezależnie od ściany budynku w łatwo dostępnym miejscu na posesji.

Duży wrzut zgodny z DIN EN 13724

Otwór wrzutowy o wymiarach 35 × 265 mm jest przystosowany do przesyłek DIN-C4 w orientacji pionowej. Również większe koperty można wrzucać bez zaginania.

Cichy wrzut i wygodny odbiór

Gumowa listwa tłumiąca hałas zmniejsza uderzenia klapek wrzutowych. Odbiór poczty odbywa się z przodu przez drzwiczki, które otwierają się od lewej do prawej.

Panel dzwonkowo-interkomowy bezpośrednio zintegrowany

Panel dzwonkowo-interkomowy jest bezpośrednio zintegrowany w zestawie skrzynek.

Wyposażenie zestawu skrzynek BASIC 385

Zestaw skrzynek pocztowych

Konstrukcja Konfiguracja zestawu specyficzna dla artykułu
Liczba skrzynek 3 niezależnie użytkowane skrytki pocztowe
Materiał skrzynek Ocynkowana stal z klapkami wrzutowymi ze stali nierdzewnej
Powierzchnia BI-Color: RAL 7016 antracytowy o drobnej strukturze, mat / stal nierdzewna V2A szlifowana
Daszek przeciwdeszczowy / boczna osłona Ocynkowana stal, malowana proszkowo w kolorze RAL 7016 antracytowy o drobnej strukturze, mat
Produkcja Wyprodukowano w Niemczech przez Briefkasten Manufaktur Lippe

Poczta i obsługa

Otwór wrzutowy 35 × 265 mm, odpowiedni dla DIN C4 pion
Klapki wrzutowe Z gumową listwą tłumiącą hałas
Odbiór poczty Z przodu
Otwarcie drzwi Od lewej do prawej
Klucze 2 klucze z numerem dla każdej skrzynki
Tabliczka imienna Wymienna tabliczka imienna pod klapką wrzutową
Norma Skrzynki zgodne z DIN EN 13724

Elementy nośne i wyposażenie

Elementy nośne Rura okrągła ok. 60 mm ze stali nierdzewnej V2A 1.4301, szlifowana
Sposoby montażu Do wyboru montaż na śruby lub zabetonowanie

Briefkasten Manufaktur Lippe GmbH
Werler Straße 60
32105 Bad Salzuflen

www.briefkasten-manufaktur.de
info@briefkasten-manufaktur.de
Tel.: +49 5222 807110

Geschäftsführer Oliver Woineck
Ust.ID.Nr. DE303690847
Handelsregister Amtsgericht Lemgo, HRB 8618

Mocowanie Kotwy rozporowe przy montażu na śruby nie są w zestawie; należy dobrać odpowiednio do fundamentu
Panel dzwonkowo-interkomowy Zintegrowany panel funkcyjny
Przygotowanie do rozmowy Perforacja na głośnik z uniwersalnym adapterem dla standardowych głośników podtynkowych
Przycisk dzwonka Okrągłe przyciski dzwonka ze stali nierdzewnej, dopasowane do wersji artykułu

Rozmiar skrzynki pocztowej i pojemno??

BASIC 385 jest dostępna w różnych rozmiarach skrzynek w zależności od konfiguracji produktu. Standardowe wykonanie 300 × 110 × 385 mm oferuje ok. 12 litrów pojemności; w zależności od wariantu dostępna jest także wersja 300 × 220 × 385 mm o pojemności ok. 25 litrów.

Monta? przez zabetonowanie

Dla instalacji wolnostojącej zalecamy odpowiednio wymiarowany fundament betonowy. Przy zabetonowaniu elementy stojakowe ze stali nierdzewnej należy ustawić pionowo i trwale zakotwić w fundamencie. Wielkość fundamentu i głębokość osadzenia powinny być dostosowane do rodzaju podłoża, masy zestawu i lokalnych warunków.

Monta? na ?ruby na fundamencie

Do montażu na śruby wymagany jest równy i nośny fundament betonowy. Odpowiednie kotwy rozporowe lub środki mocujące należy dobrać do podłoża i obciążeń instalacji. W wykonaniach BASIC-385-ST-R kotwy rozporowe nie wchodzą w skład podstawowego wyposażenia.

Uwaga dotycz?ca ochrony przed warunkami atmosferycznymi

Przesyłki są najlepiej chronione przed wilgocią i zabrudzeniem jedynie przy całkowitym wrzucie i zamkniętej klapce wrzutowej. Wystające przesyłki mogą uniemożliwić całkowite zamknięcie klapki. Przy ekstremalnych warunkach pogodowych, mimo zgodnego z normą wykonania, wilgoć może dostać się do wnętrza skrzynki.

Uwaga dotycz?ca techniki dzwonkowej i rozmównej

Panel dzwonkowo-interkomowy jest przygotowany z perforacją i uniwersalnym adapterem dla powszechnie stosowanych głośników podtynkowych. Centralka rozmówna ani głośniki podtynkowe nie należą do podstawowego wyposażenia. Planowanie, podłączenie i uruchomienie komponentów elektrycznych powinno być wykonane przez wykwalifikowanego elektryka.

Product properties

Materiał bazowy	Stal ocynkowana, Stal nierdzewna V2A 1.4301
Seria	PODSTAWOWY
Liczba przycisków dzwonka	3 przyciski
Funkcje	W??cznik ?wiat?a, Stacja interkomowa
Skrzynka funkcyjna przygotowana dla producenta	GIRA, Busch Jaeger, Siedle, STR Electronics, ELCOM, TCS, Ritto, ALGO, Telegärtner, Auerswald, Legrand Bticino, Comelite
Pojedyncze pudełko według objętości	Normalny > 10 litrów
Etykietowanie nazw	Identyfikator
Typ montażu	Wolnostoj?cy
Powierzchnia/kolor	RAL 7016 szary antracyt, Uziemienie
Wycofanie przedmiotu	Przód
Liczba pudełek	z 3 skrzynkami na listy

Briefkasten Manufaktur Lippe GmbH
Werler Straße 60
32105 Bad Salzuflen

www.briefkasten-manufaktur.de
info@briefkasten-manufaktur.de
Tel.: +49 5222 807110

Geschäftsführer Oliver Woineck
Ust.ID.Nr. DE303690847
Handelsregister Amtsgericht Lemgo, HRB 8618

Dimensions

Wysokość pojedynczego pudełka w mm	110,0
Szerokość pojedynczego pudełka w mm	300,0
Pojemność w litrach	12
Wysokość szczeliny na litery w mm	35,0
Szerokość szczeliny na litery w mm	265,0
Wysokość skrzynki na listy w mm	440,0
Szerokość skrzynki na listy w mm	300,0
Wysokość całkowita w mm	1200,0 | 1500,0 | 1700,0
Całkowita szerokość w mm	465,0
Głębokość w mm	435,0
Waga w kg	26
Warunki dostawy	Dostawa odbywa si? w blokach, elementy stoj?ce / skrzynka pocztowa dostarczane oddzielnie

Briefkasten Manufaktur Lippe GmbH
Werler Straße 60
32105 Bad Salzuflen

www.briefkasten-manufaktur.de
info@briefkasten-manufaktur.de
Tel.: +49 5222 807110

Geschäftsführer Oliver Woineck
Ust.ID.Nr. DE303690847
Handelsregister Amtsgericht Lemgo, HRB 8618

Dimension drawing

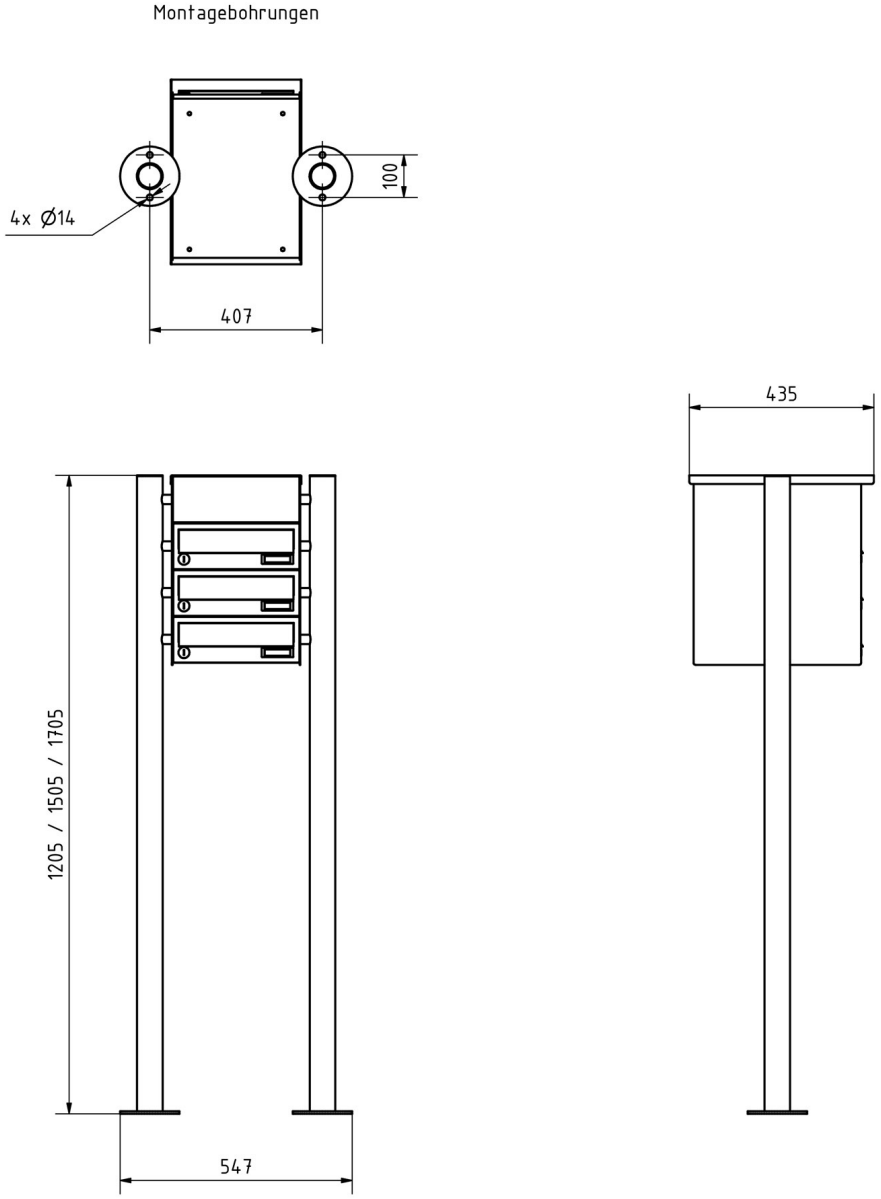

Briefkasten Manufaktur Lippe GmbH
Werler Straße 60
32105 Bad Salzuflen

www.briefkasten-manufaktur.de
info@briefkasten-manufaktur.de
Tel.: +49 5222 807110

Geschäftsführer Oliver Woineck
Ust.ID.Nr. DE303690847
Handelsregister Amtsgericht Lemgo, HRB 8618

More images









Briefkasten Manufaktur Lippe GmbH
Werler Straße 60
32105 Bad Salzuflen

www.briefkasten-manufaktur.de
info@briefkasten-manufaktur.de
Tel.: +49 5222 807110

Geschäftsführer Oliver Woineck
Ust.ID.Nr. DE303690847
Handelsregister Amtsgericht Lemgo, HRB 8618



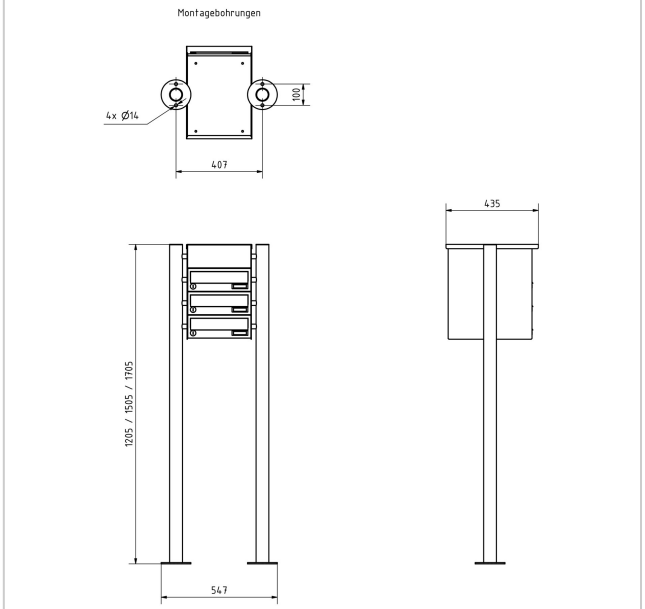





Briefkasten Manufaktur Lippe GmbH
Werler Straße 60
32105 Bad Salzuflen

www.briefkasten-manufaktur.de
info@briefkasten-manufaktur.de
Tel.: +49 5222 807110

Geschäftsführer Oliver Woineck
Ust.ID.Nr. DE303690847
Handelsregister Amtsgericht Lemgo, HRB 8618



Briefkasten Manufaktur Lippe GmbH
Werler Straße 60
32105 Bad Salzuflen

www.briefkasten-manufaktur.de
info@briefkasten-manufaktur.de
Tel.: +49 5222 807110

Geschäftsführer Oliver Woineck
Ust.ID.Nr. DE303690847
Handelsregister Amtsgericht Lemgo, HRB 8618